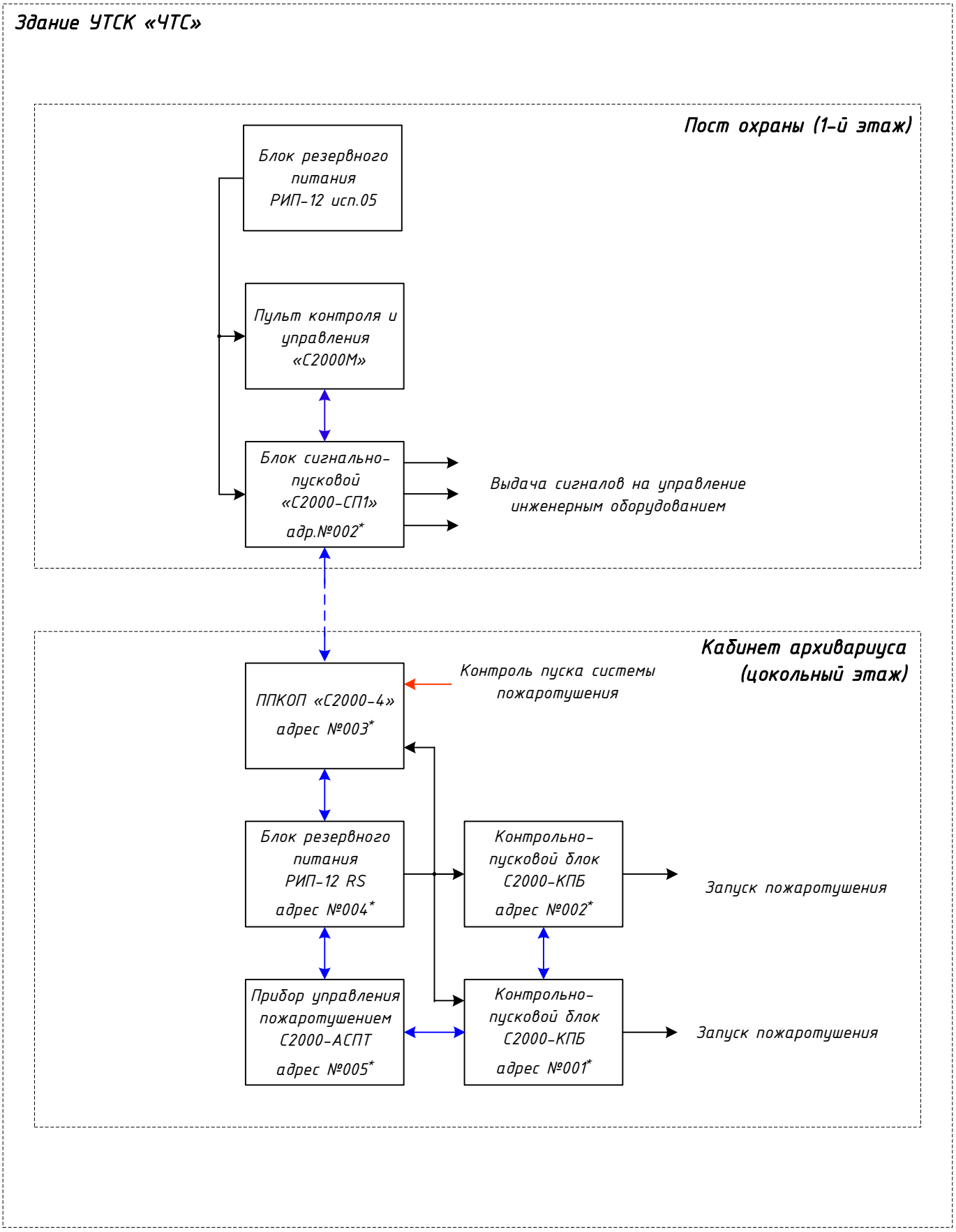

Примечание: «*» – адреса приборов присвоены условно и уточняются при монтаже.

Изм.	Кол.уч.	Лист	№ док.	Подпись	Дата
ГИП					
Разраб.		Севостьянов А.М.			06.2012
Пров.					
Н.контр.					

Стадия	Лист	Листов
РД	3	

Структурная схема

Взам.инв.№

Подп. и дата

Инв.№ подп.

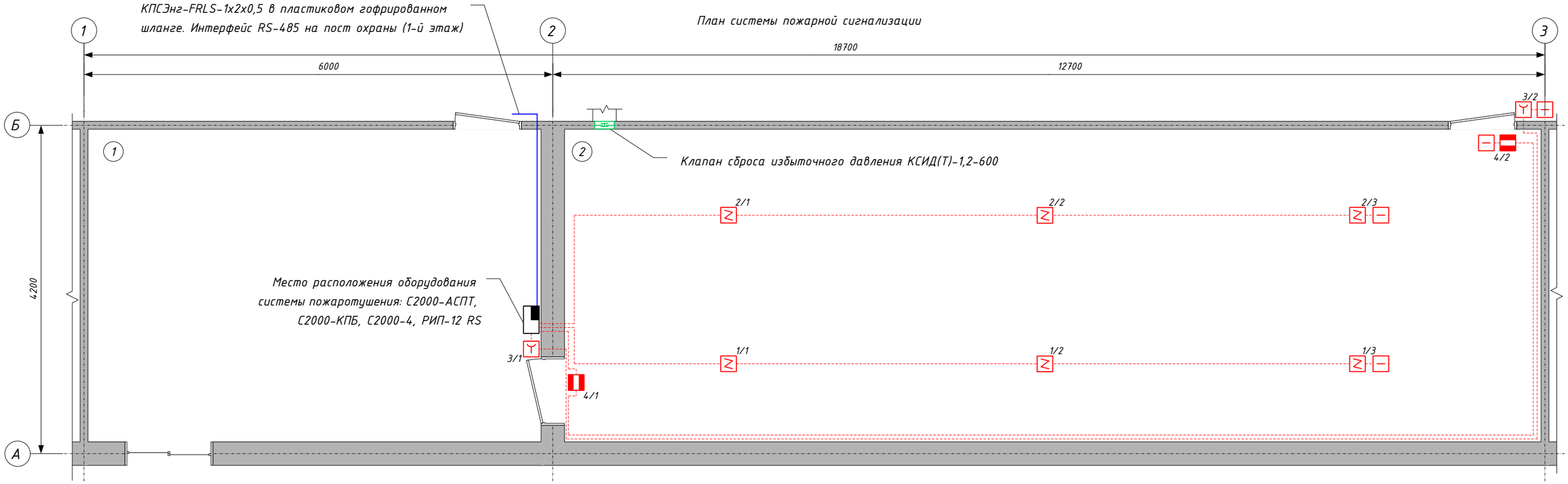

План системы оповещения при пожаре

Экспликация помещений

№	Наименование
1	Кабинет архивариуса
2	Архив

Изм.	Кол.уч.	Лист	№ док.	Подпись	Дата
ГИП					
Разраб.		Севостьянов А.М.			
Пров.					
Н.контр.					

Р-043/2012-АУПТ

Стадия	Лист	Листов
РД	4	

План помещений с расположением оборудования контроля и управления системой пожаротушения. Масштаб М1:50

Взам.инв.№ | Подп. и дата | Инв.№ подл.

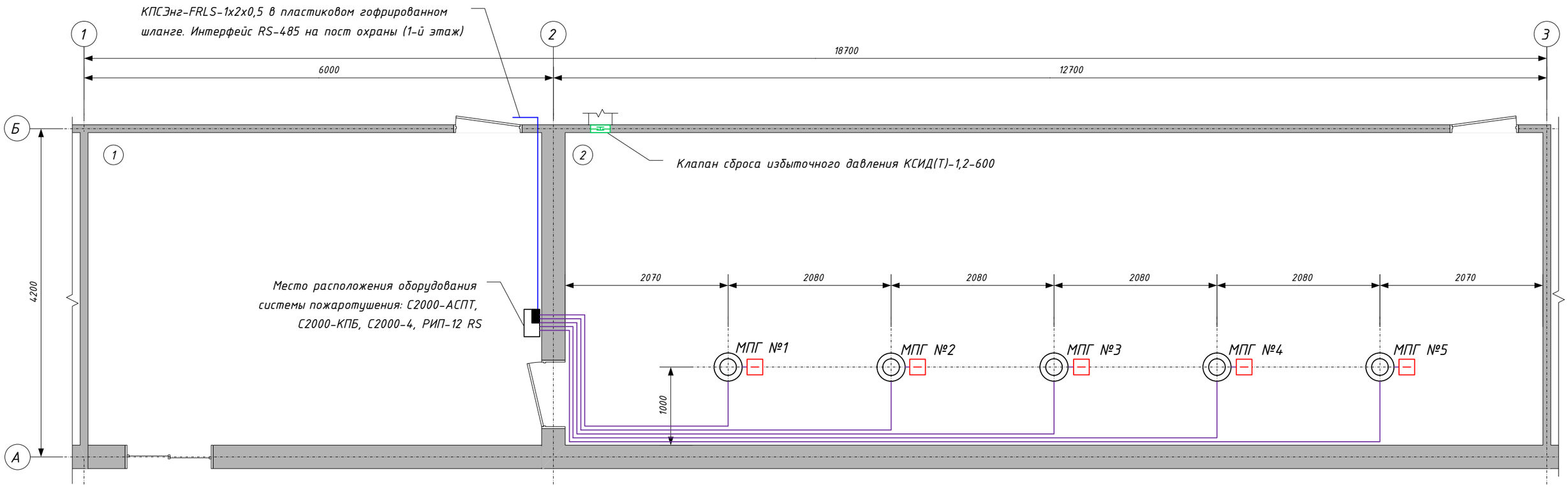

Экспликация помещений

№	Наименование
1	Кабинет архивариуса
2	Архив

Изм.	Кол.уч.	Лист	№ док.	Подпись	Дата
ГИП					
Разраб.		Севостьянов А.М.			
Пров.					
Н.контр.					

Р-043/2012-АУПТ

Стадия	Лист	Листов
РД	5	

План размещения модулей газового пожаротушения.
Масштаб М1:50

Взам.инв.№

Подп. и дата

Инв.№ подп.

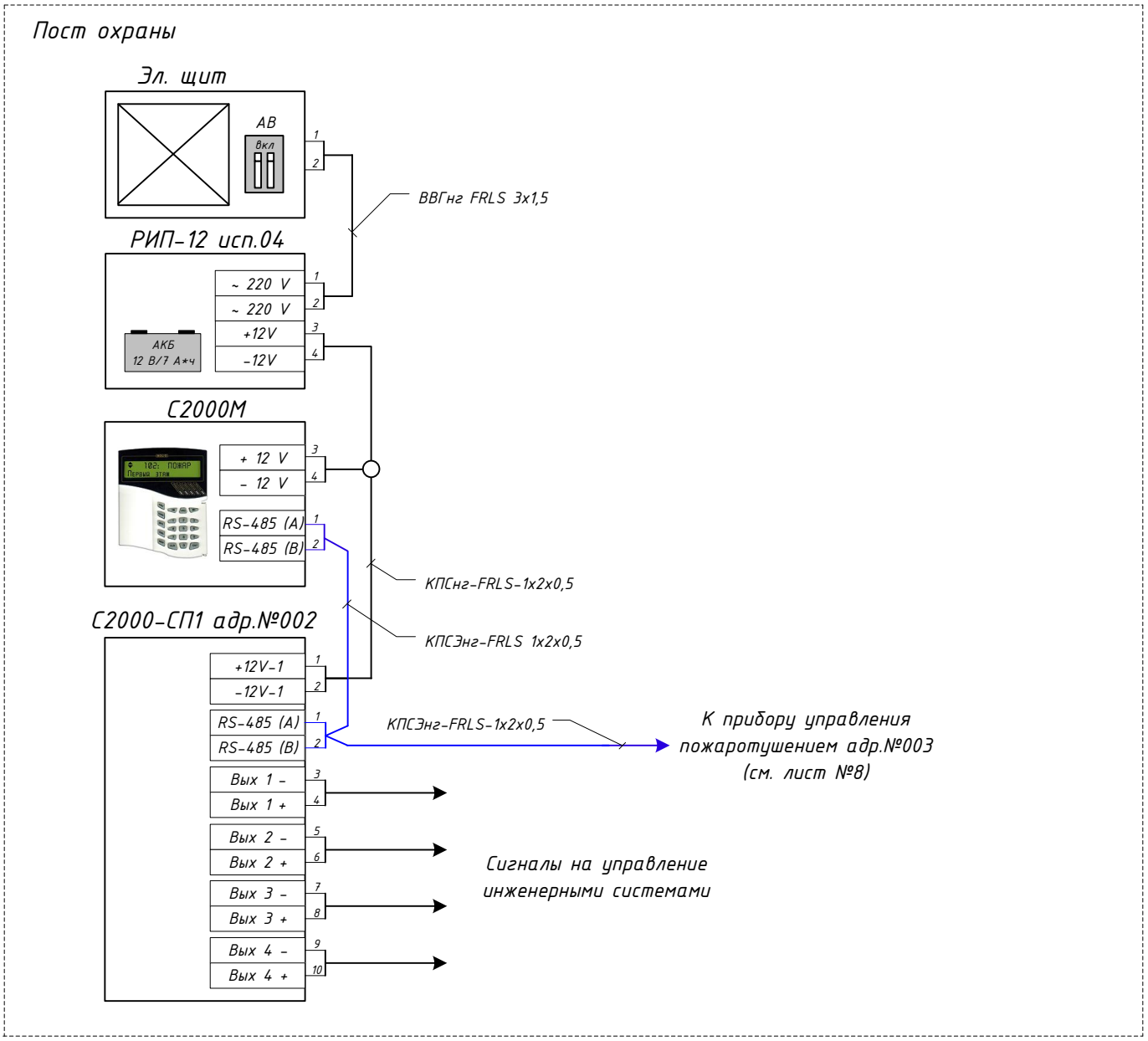

Изм.	Кол.уч.	Лист	№ док.	Подпись	Дата
ГИП					
Разраб.		Севостьянов А.М.			06.2012
Пров.					
Н.контр.					

Схема подключения приборов контроля и управления. Пост охраны

Стадия	Лист	Листов
РД	6	

Взам.инв.№

Подп. и дата

Инв.№ подп.