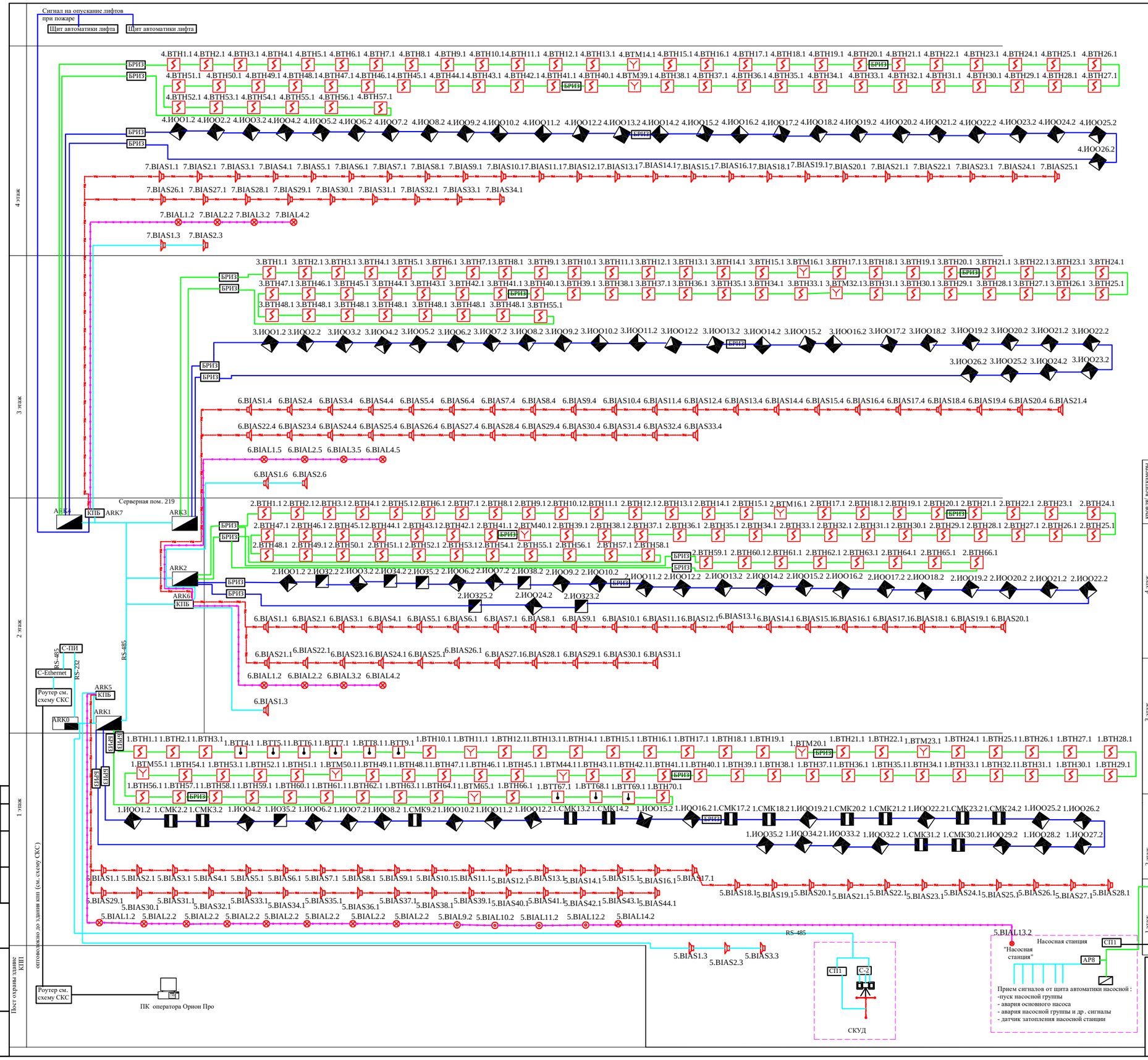

Условные обозначения

ARK0 - ППКОП С2000М

ARKx - контроллер двухпроводного адресного шлейфа С 2000-КДЛ
x - порядковый номер

БРИЗ - блок развитвительно изолирующий

x.BIALy.z - Маячок (ОПОП-12) оповещатель световой красный ОПОП 12/24

С-ПИ - Преобразователь интерфейсов RS-485-RS-232 С2000-ПИ

C-Ethernet - Преобразователь интерфейсов RS-485-RS-232 - ethernet С2000-Ethernet

С-2 - Контроллер доступа С2000-2

-С2000-ДЗ датчик затопления

x.BTHy.z - Извещатель пожарный дымовой оптико -электронный адресно-аналоговый ДИП-34А-01-02

x.BTMy.z - Извещатель пожарный ручной адресный ИПР 513-3АМ, ИПР 513-3АМ исп.01

Где

x.BTTy.z - Извещатель пожарный тепловой адресно -аналоговый максимально -дифференциальный С2000-ИП

Где
x - номер ППКОП (ARK)
y - порядковый номер датчика в шлейфе
z - номер шлейфа

x.BTMПТy.z - Извещатель пожарный ручной адресный ЭДУ 513-3АМ "Пуск пожаротушения" Устанавливаются в пожарных шкафах ПК либо непосредственно рядом с ними .

КПБ - Контрольно - пусковой блок С2000-КПБ
- Световое табло "Выход"

"Насосная станция" - Световое табло "Насосная станция"

СП1 - Релейный блок С2000-СП1

АР8 -Адресная метка С2000-АР8 на 8 аналоговых ШС .

СП4 - Блок сигнально пусковой адресный управления клапанами вентиляции

- Противопожарные клапаны систем ДУ и вентиляции

С-4 - ППОКП С2000-4

ШКП - Шкаф контроль-пусковой ШКП -4(10,30)

x.BIASy.z -Звуковой оповещатель АС -10 (Охранная сигнализация)

x.BIASy.z -Звуковой оповещатель Иволга ПКИ -1 12В (СОУЭ)

x.СМКy.z -С2000-СМК Извещатель магнито -контактный адресный

x.ИООy.z -С2000-ИК Извещатель оптико -электронный объемный адресный

x.ИОЗy.z -С2000-СТ Извещатель звуковой поверхностный адресный

Схема структурная управления клапанами ДУ, вентиляции и приводами ДУ и притока противодымной вентиляции

*ARK 12 расположен в серверной на 2 этаже

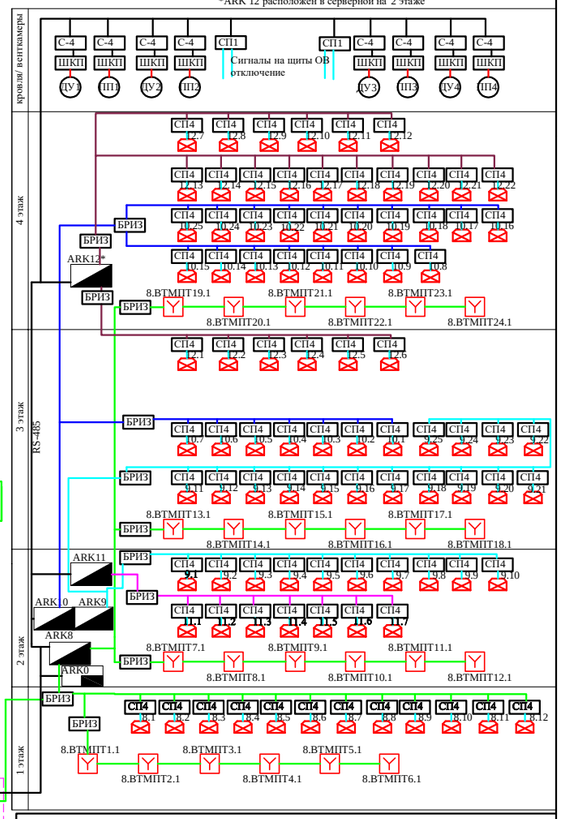

Согласовано

Взам.инв№

Подпись и дата

Инв.№подл.

Лист А1