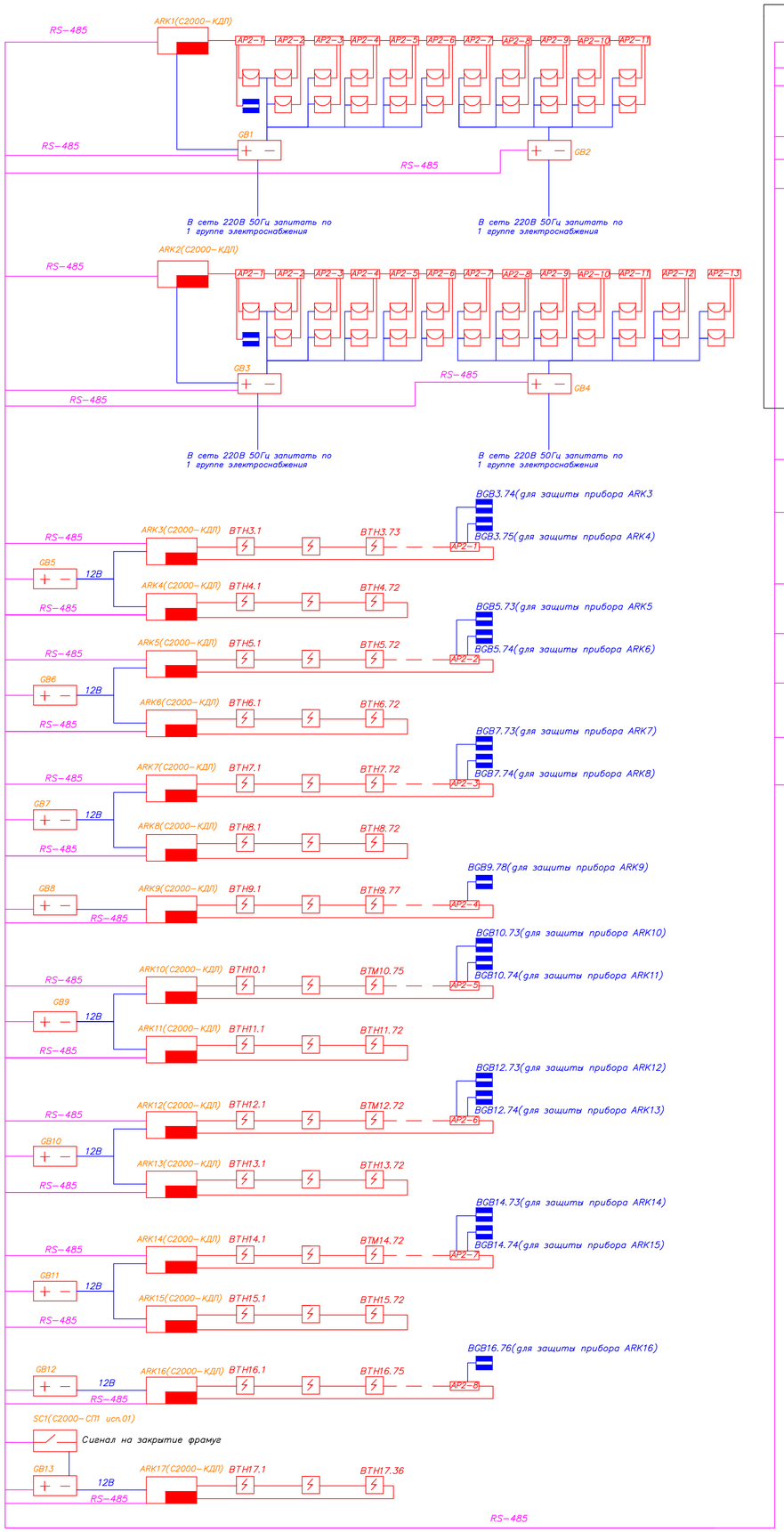

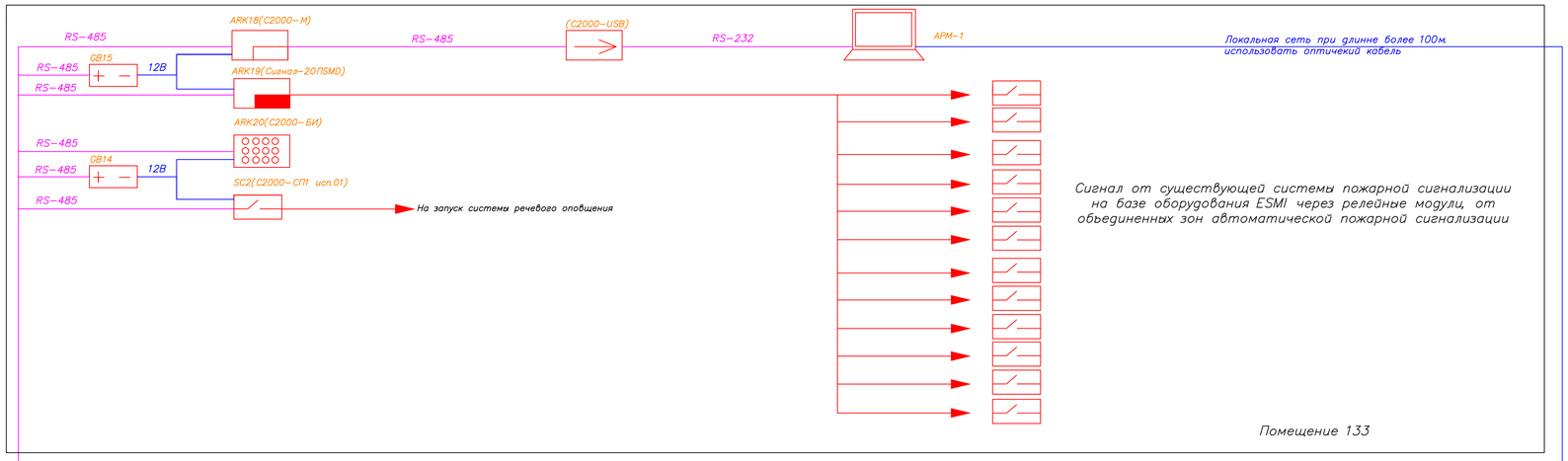

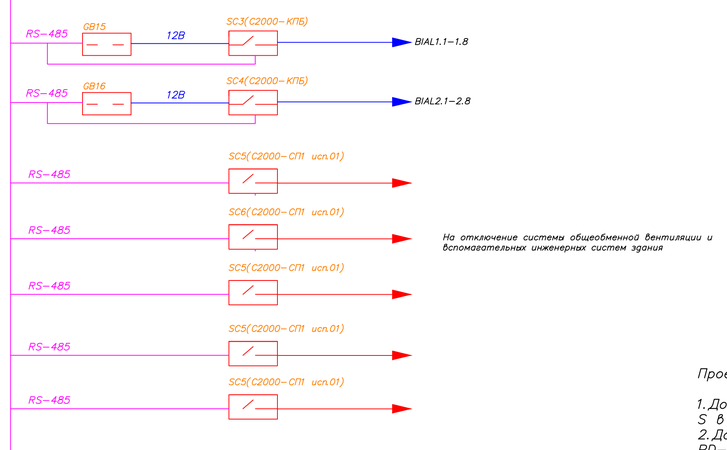

Проект расширения мощности существующей стойки оповещения:

1. Дополнительно установить усилитель трансляционный цифровой DPA 1200 S в количестве – 3шт и подключить к выходу усилителя мощности PA-648.
2. Дополнительно установить блок контроля и распределения питания PD-659.
3. Дополнительно установить корд микрофонный AT-KM-093-10 в количестве 10шт.

В рабочем проекте будет подробно рассмотрена возможность размещения всего оборудования в одном коммутационном шкафу.

Изм	Лист	№ докум.	Подпись	Дата				
Разработал					Автоматическая установка пожарной сигнализации и СОУЭ	Стадия	Лист	Листов
Проверил						П	3.2	10
Н. контр.					Структурная схема			
ГИП								

Формат А1

Инв. № подл. | Подп. и дата | Взам. инв. № | Инв. № дубл. | Подп. и дата