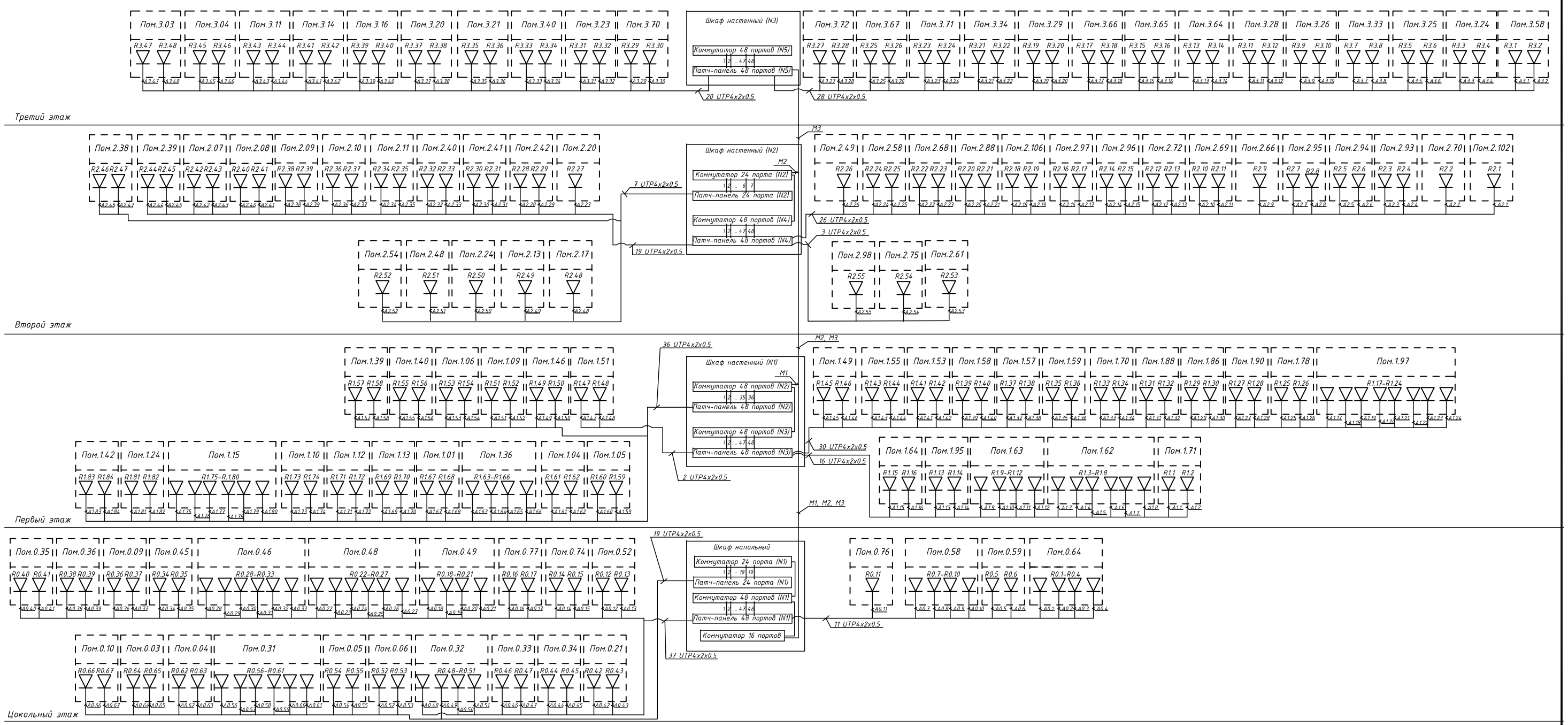

Изм.	Кол.уч.	Лист	№док.	Подпись	Дата
Разработал					
Проверил					
Нормоконтр.					

Стадия	Лист	Листов
Р	2	

Схема структурная

Формат А3

СОГЛАСОВАНО

НОРМОКОНТРОЛЬ

ВЗАМ. ИНВ. N

ПОДПИСЬ И ДАТА

ИНВ. N ПОДЛ.