План квартиры

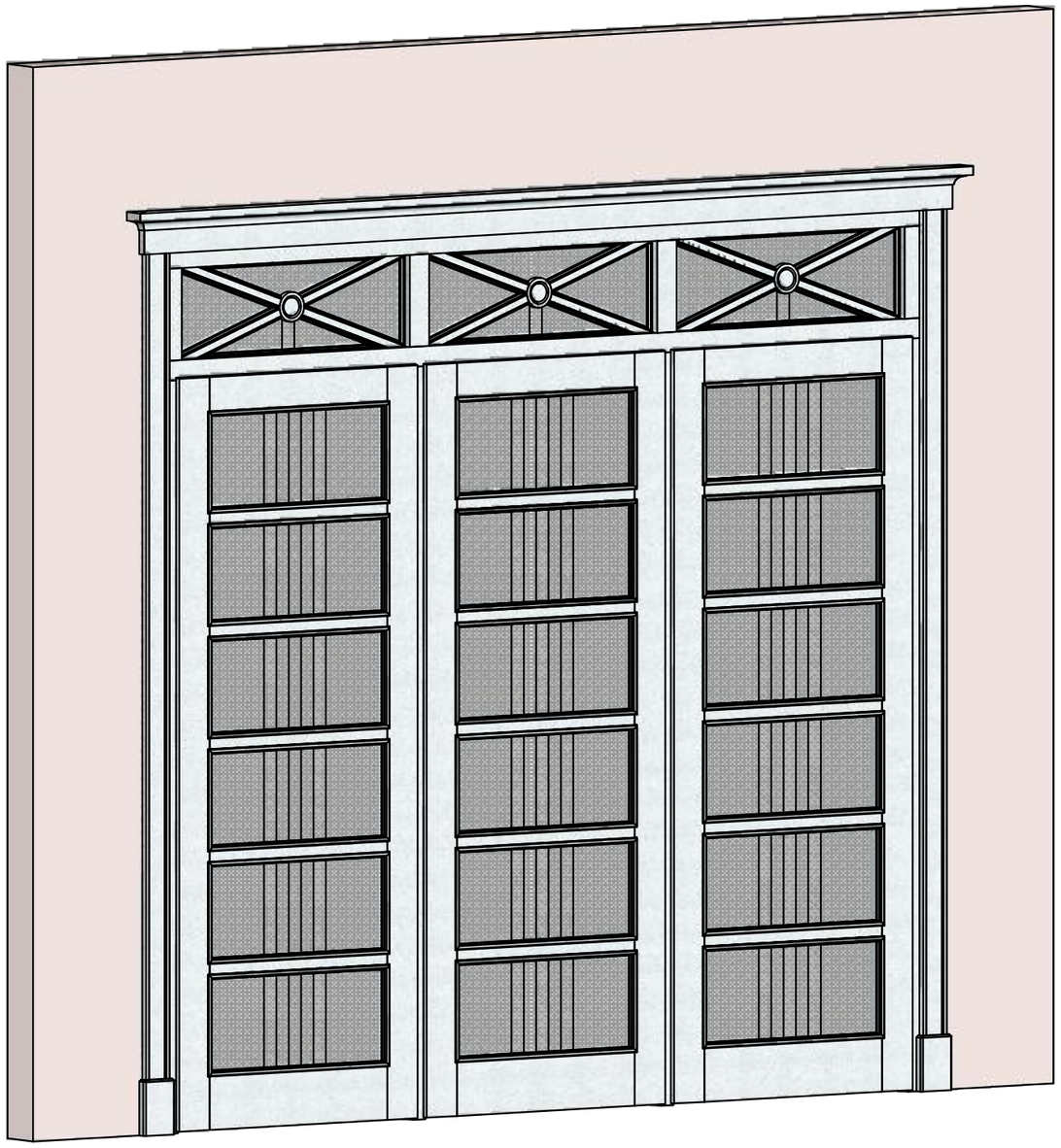

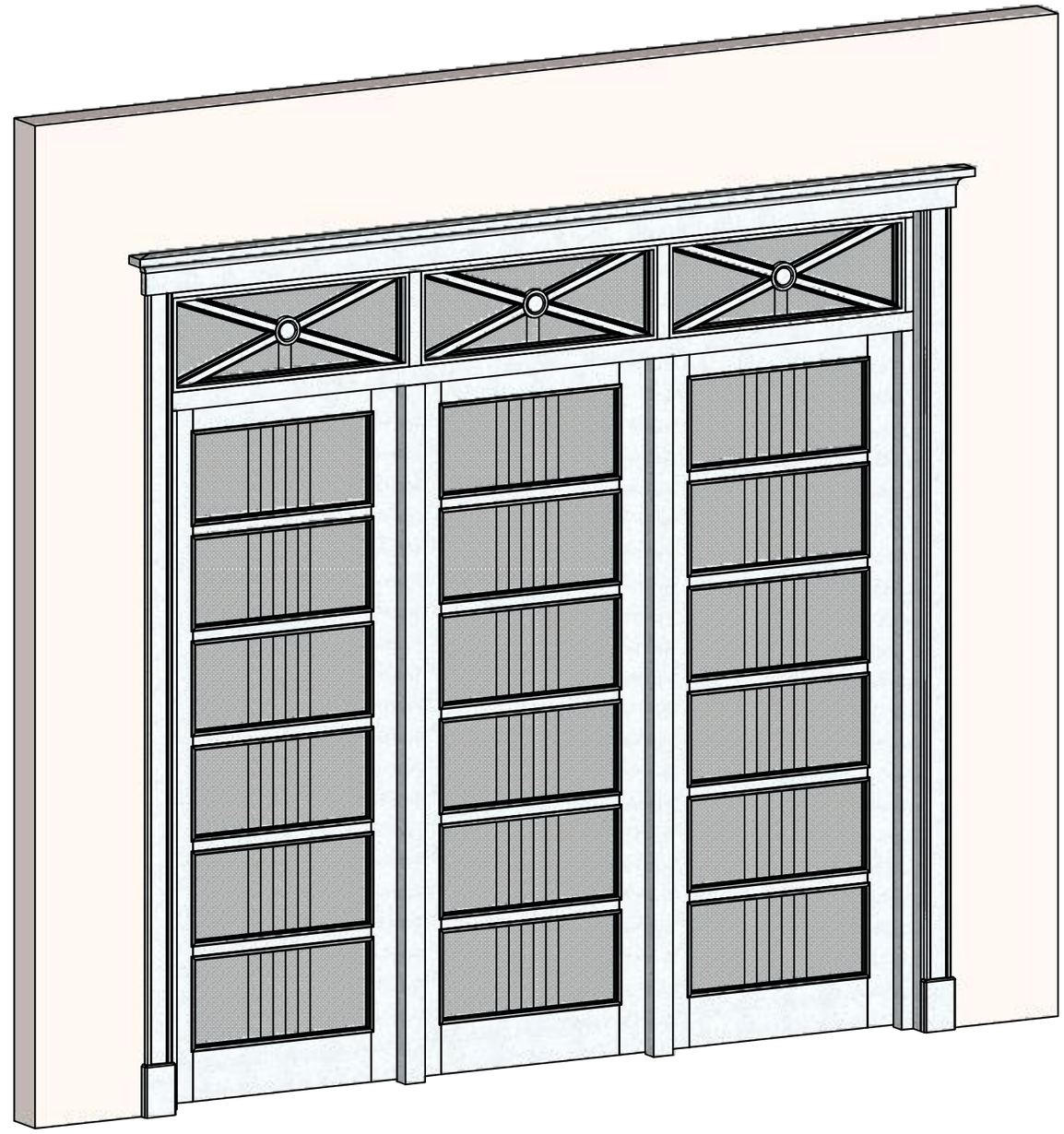

1. Открывается только центральная секция.
2. Петли ввертные.

Ул. Талалихина - Дверные блоки - Корректировка					**ДТА-99.1ВО**			
					Витражный блок с дверью (Д3) - Общий вид	Лит.	Масса	Масштаб
Изм.	Лист	№ докум.	Подп.	Дата				
Разраб.		*Фролов Н.Ю.*		*8.10.15*				
Пров.								
Т.контр.						Лист 1	Листов 4	
					Массив ольхи, МДФ, белая укрывная эмаль с патиной, силикатное стекло	**Kondoor**		
Н.контр.								
Утв.								

ДТА-99.1ВО

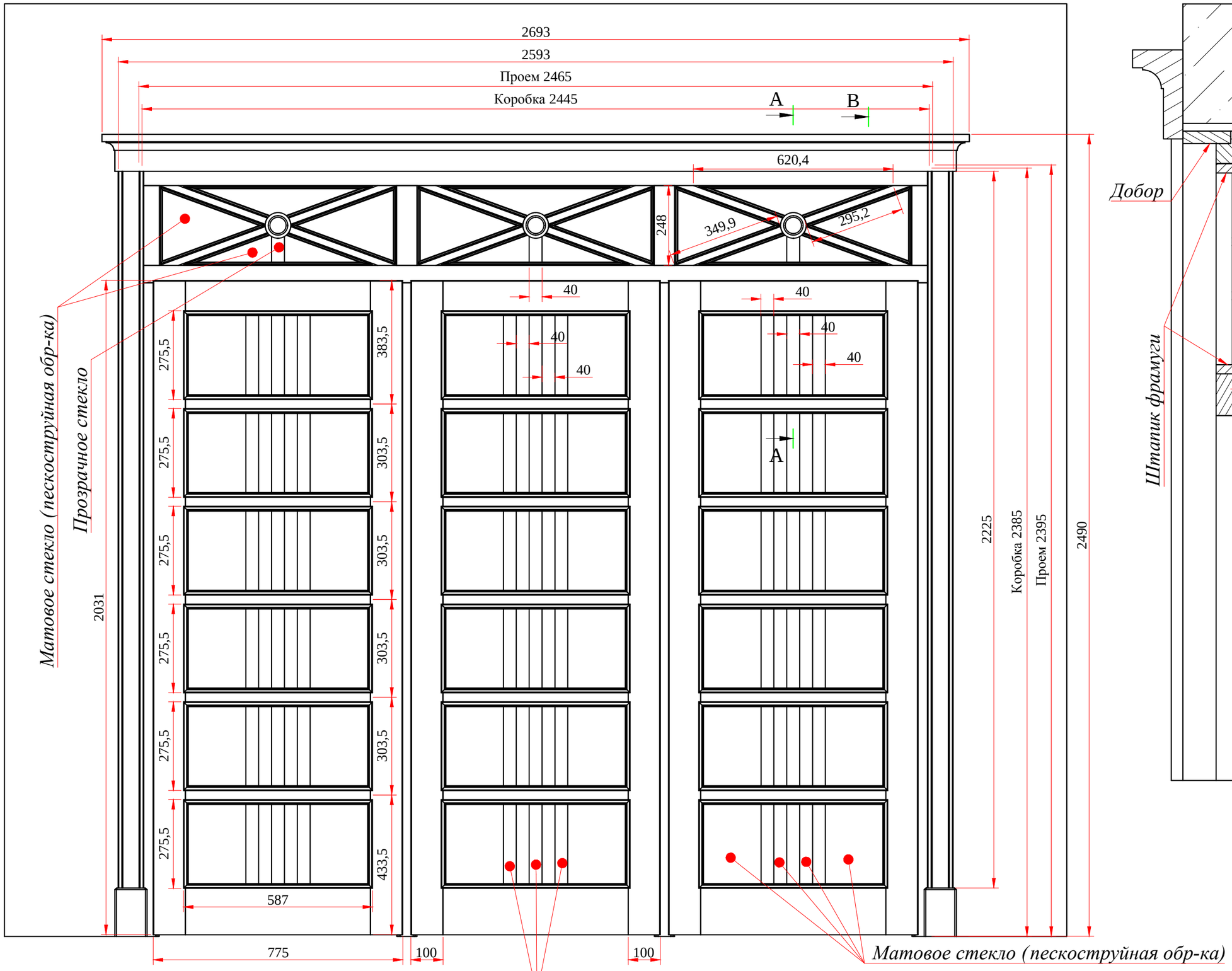

A-A (1:5)

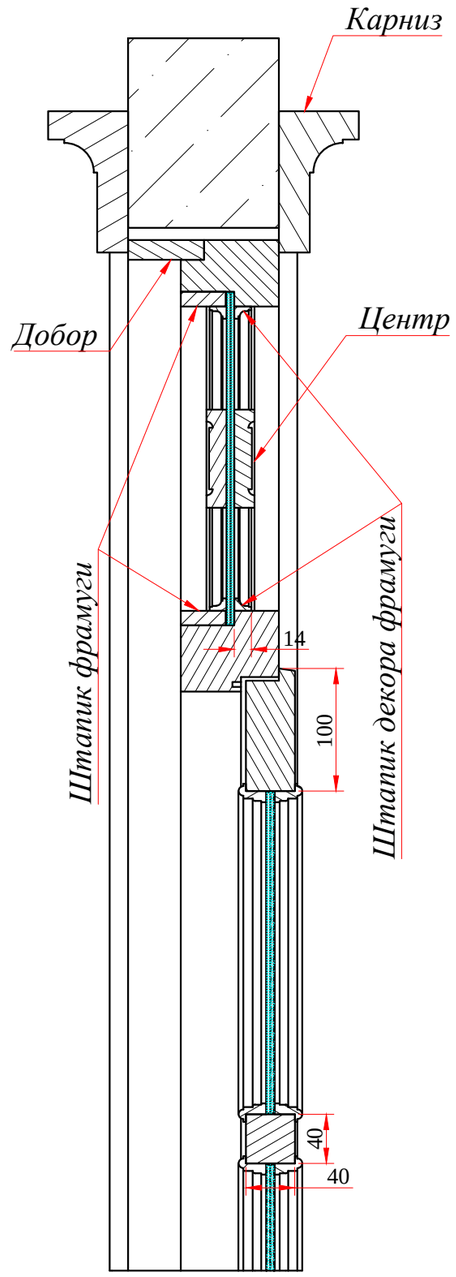

B-B (1:10)

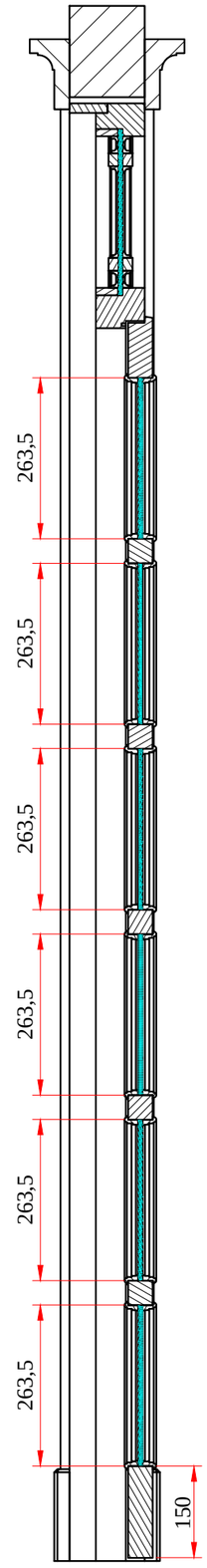

1. Добор: МДФ 62х10 мм - 7,3 м.п.
2. Штапик фрамуги: МДФ 36х12 мм - 6,5 м.п.
3. Стекла ставить обработанной стороной друг к другу.

Изм.	Лист	№ докум.	Подп.	Дата	**Витражный блок с дверью (Д3) - Общегабаритный**	Лист 2

ДТА-99.1ВО

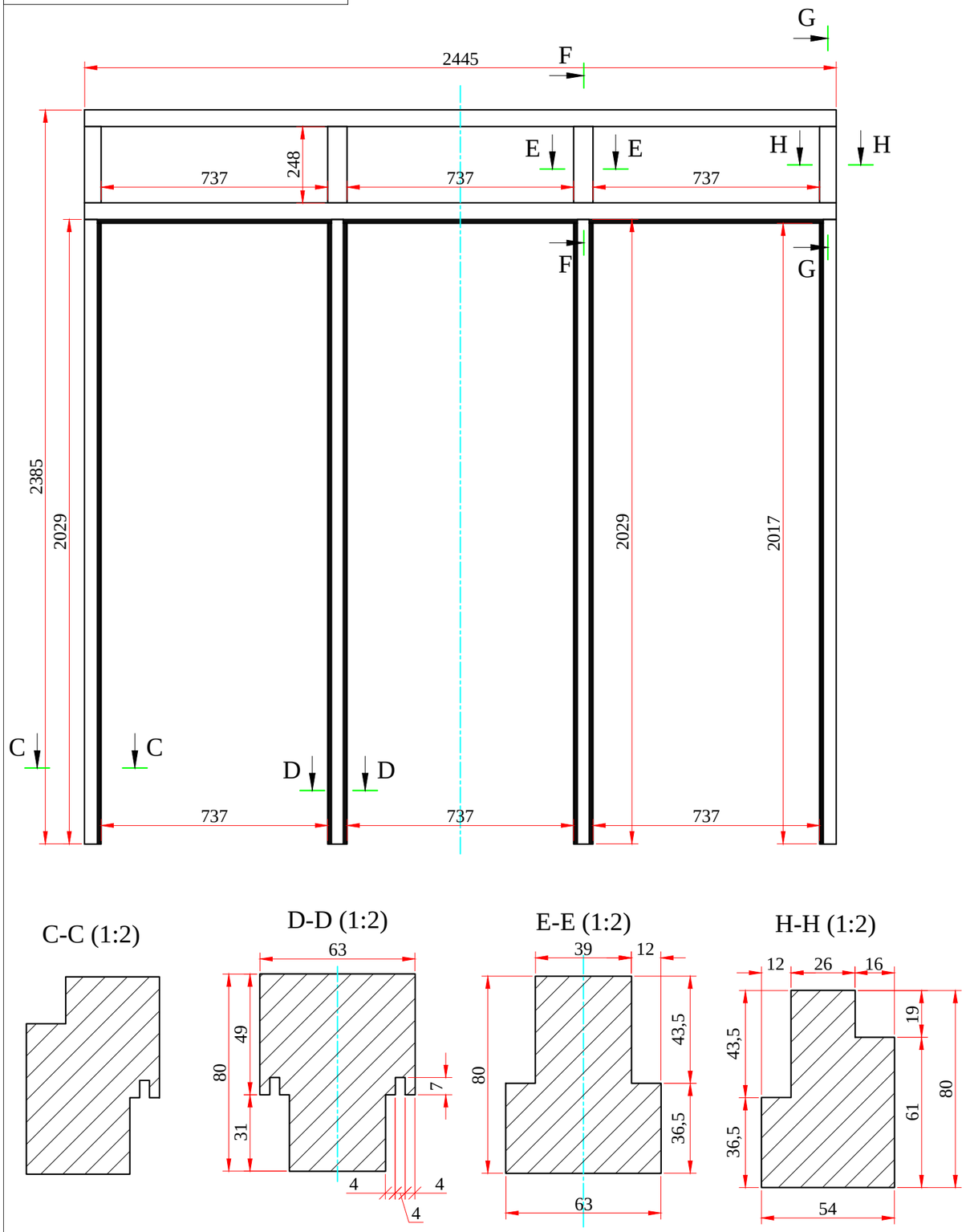

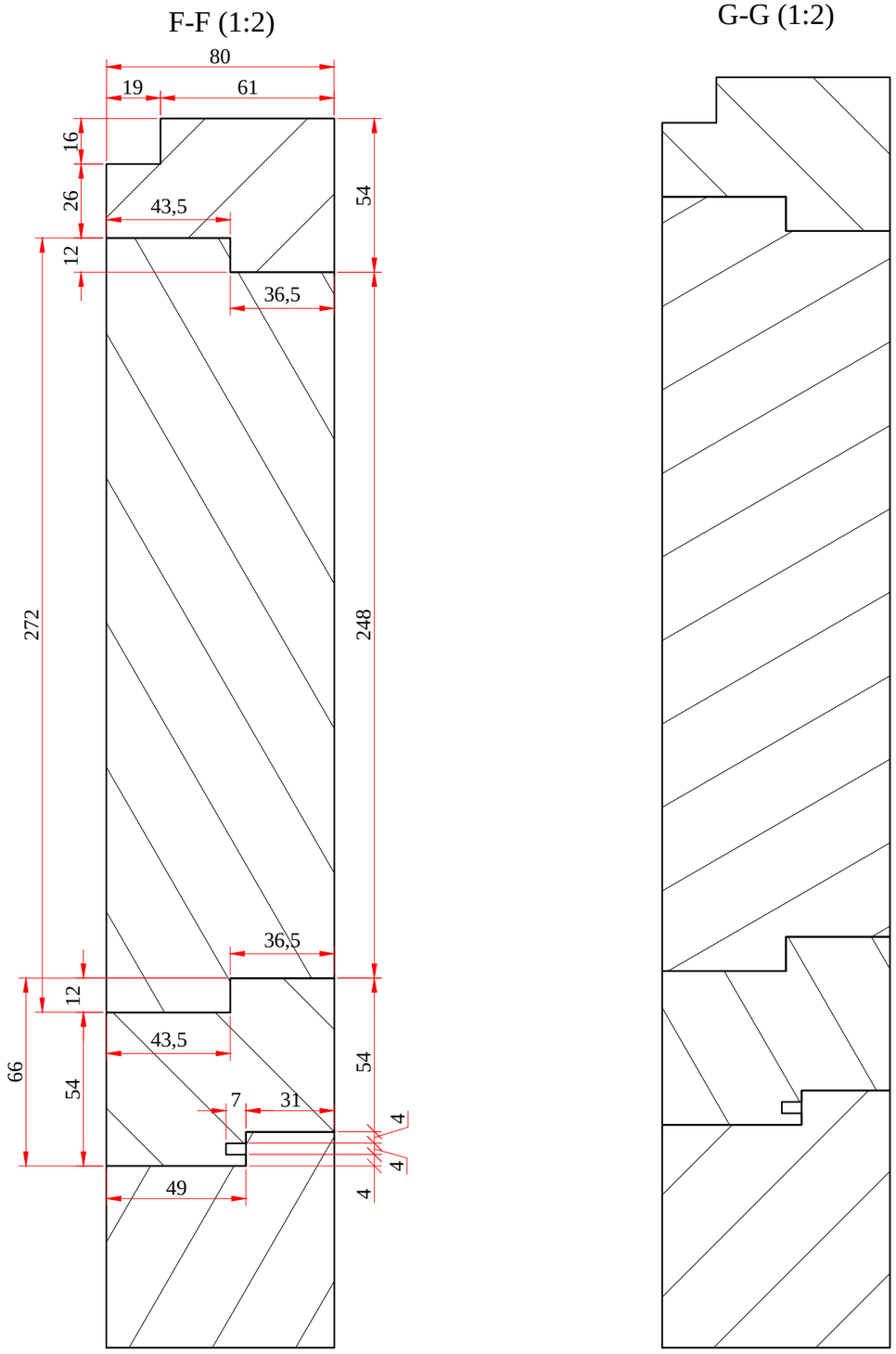

					Витражный блок с дверью (Д3) - Коробка	Лист
Изм.	Лист	№ докум.	Подп.	Дата		2

ДТА-99.1ВО

Луч (1:2)

Изг. 24 шт. из массива ольхи

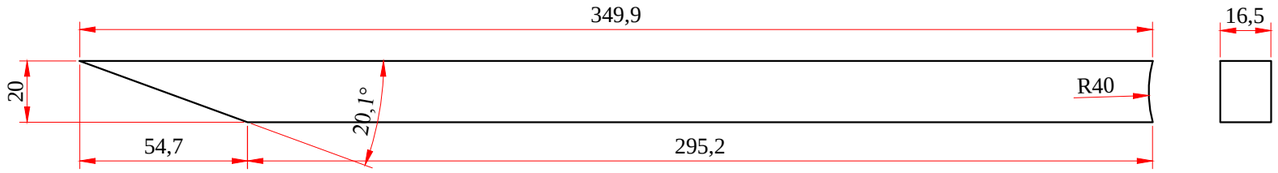

Штапик декора фрамуги (8:1)

Изг. 27 м.п. из массива ольхи

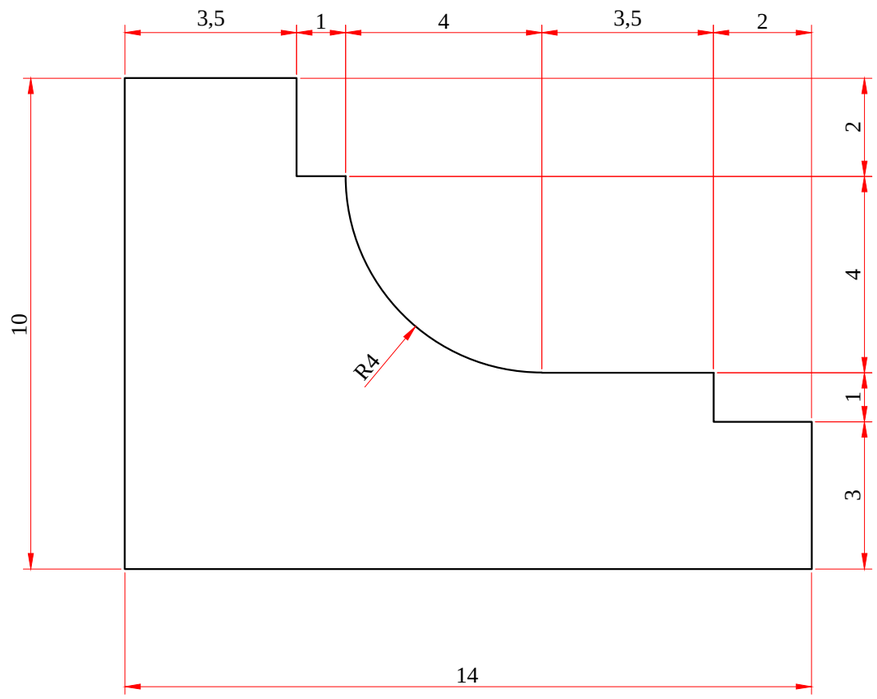

Центр (1:1)

Изг. 6 шт. из массива ольхи

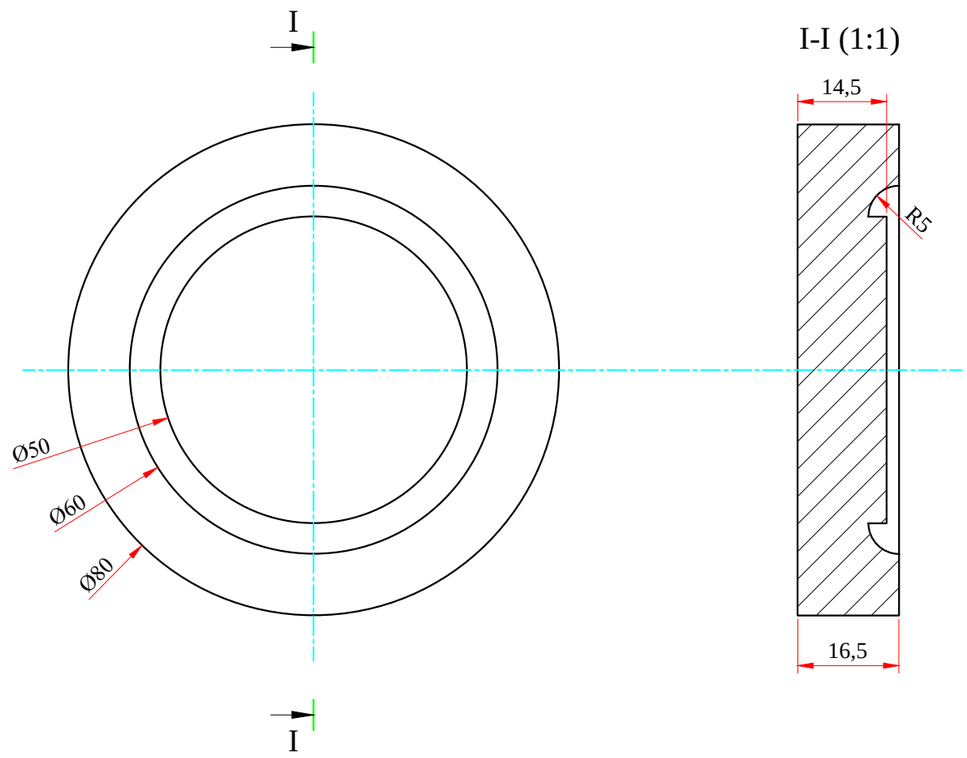

					Витражный блок с дверью (Д3) - Декоративные элементы фрамуги	Лист
Изм.	Лист	№ докум.	Подп.	Дата		4

План квартиры

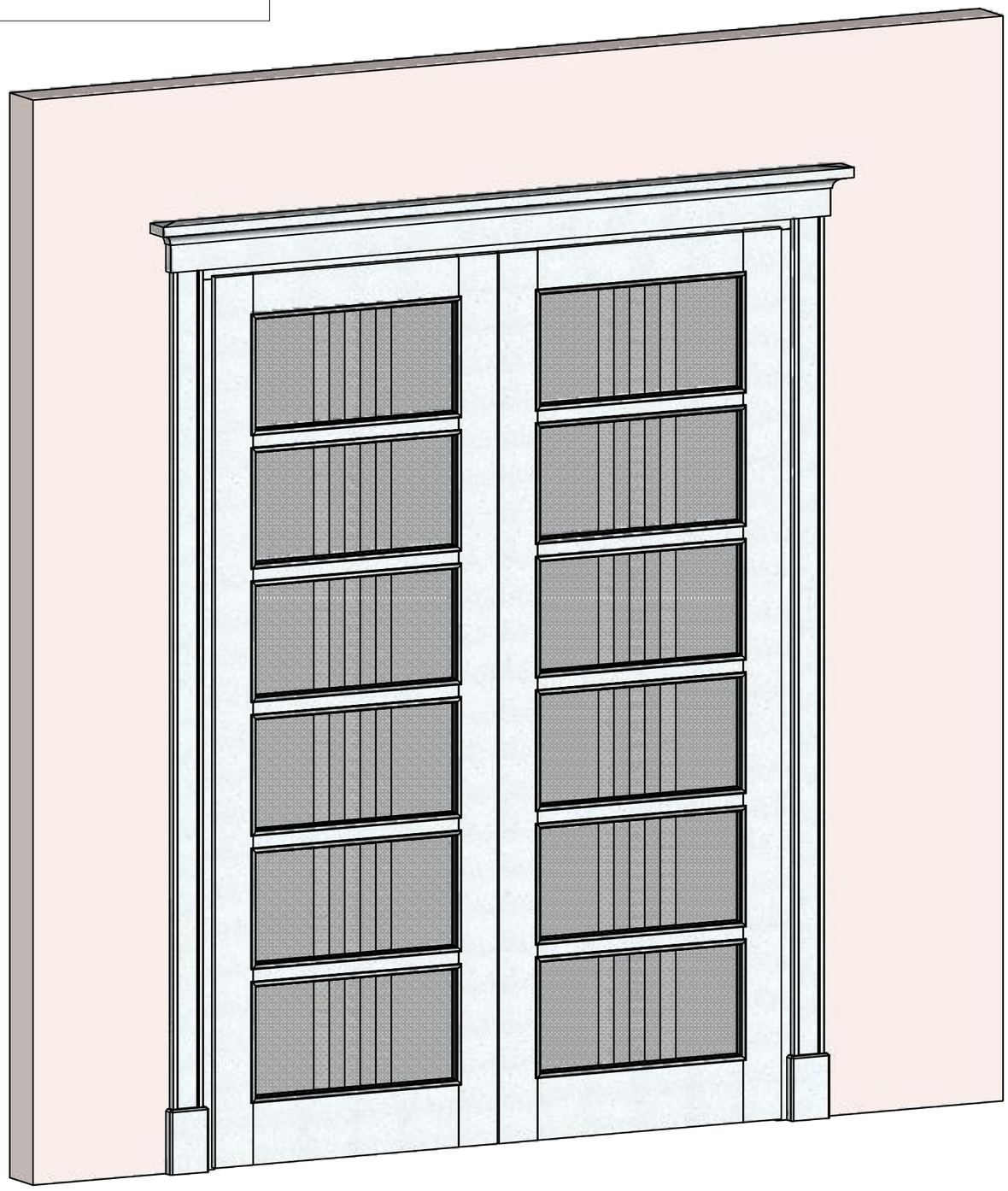

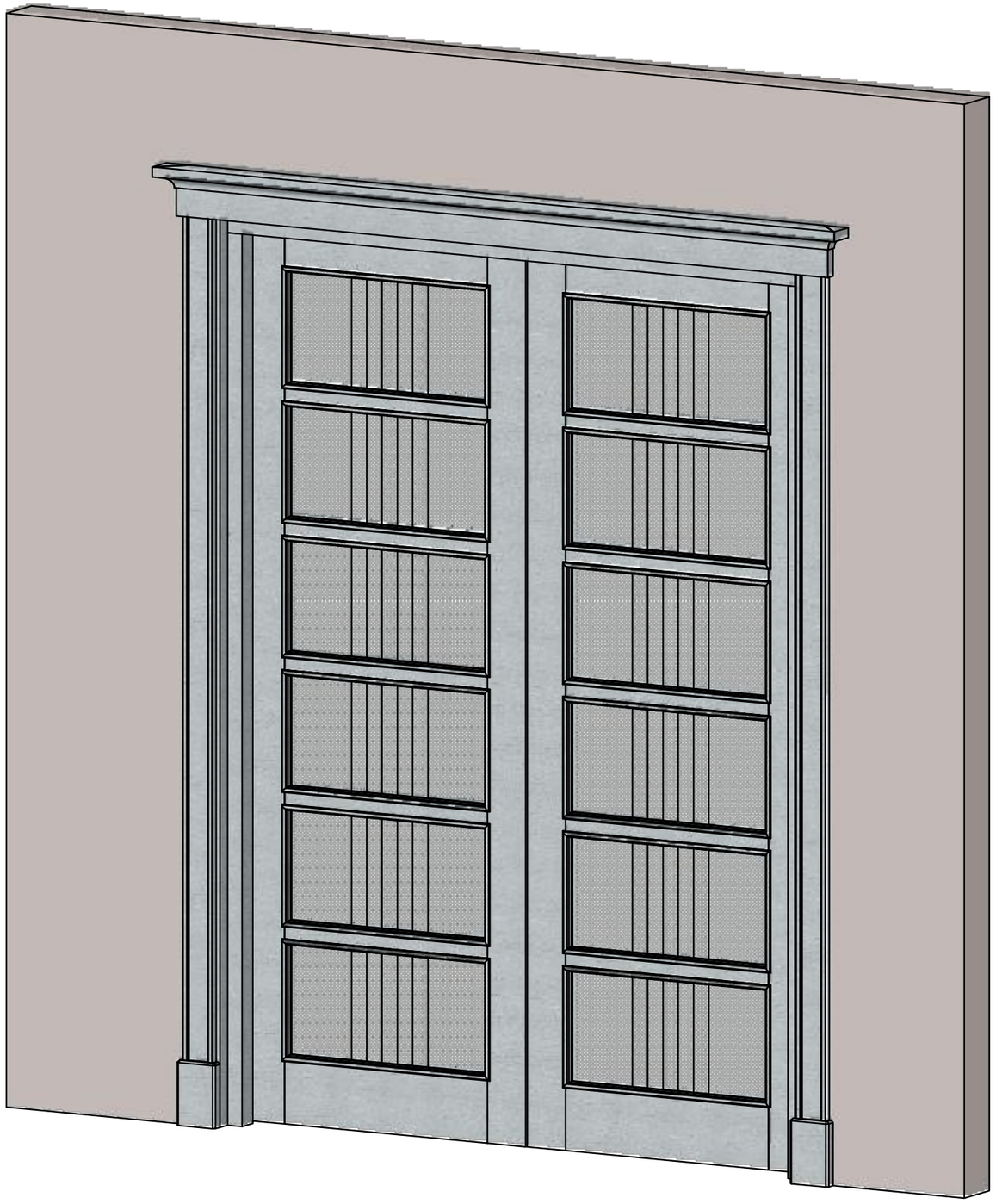

1. Петли ввертные.
2. У одного из блоков (Д2) наличники и карниз только с 1 стороны. Ставить без доборов. Зазор между коробкой и стеной перекрыть нащельником. Нащельник: МДФ 60х16 мм - 6 м.п.; С 1 ребра снять радиусную фаску R=5 мм.

Ул. Талалихина - Дверные блоки - Корректировка					**ДТА-99.2ВО**			
					Межкомнатная 2-створчатая (Д1, 2, 5, 12) - Общий вид	Лит.	Масса	Масштаб
Изм.	Лист	№ докум.	Подп.	Дата				
Разраб.		*Фролов Н.Ю.*		*8.10.15*				
Пров.					*Изг. по 2 компл. каждой ширины (всего 4)*	Лист 1	Листов 2	
Т.контр.								
					Массив ольхи, МДФ, белая укрывная эмаль с патиной	**Kondoor**		
Н.контр.								
Утв.								

ДТА-99.2ВО

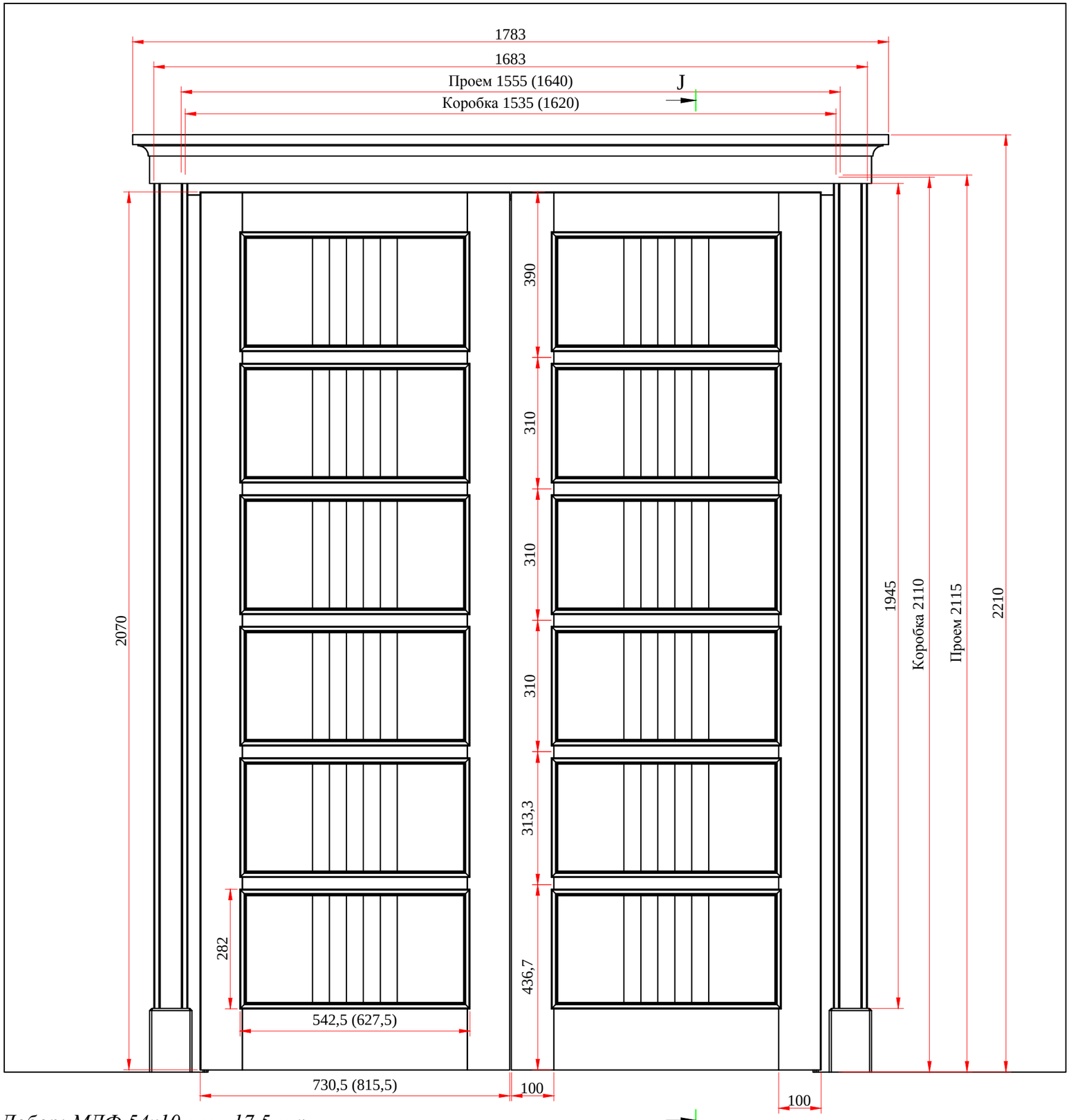

J-J (1:10)

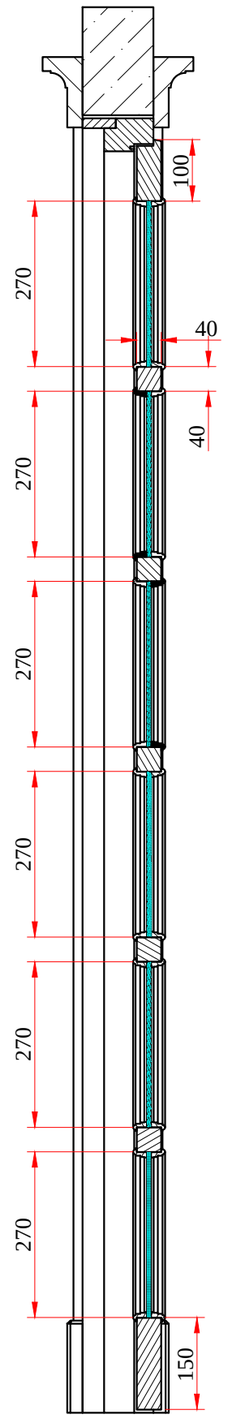

1. Добор: МДФ 54x10 мм - 17,5 м.п.
2. Стекла ставить обработанной стороной друг к другу.
3. Рисунок на стекле см. "Витражный блок с дверью (Д3) - Общегабаритный".

					Межкомнатная 2-створчатая (Д1, 2, 5, 12) - Общегабаритный	Лист
Изм.	Лист	№ докум.	Подп.	Дата		2

План квартиры

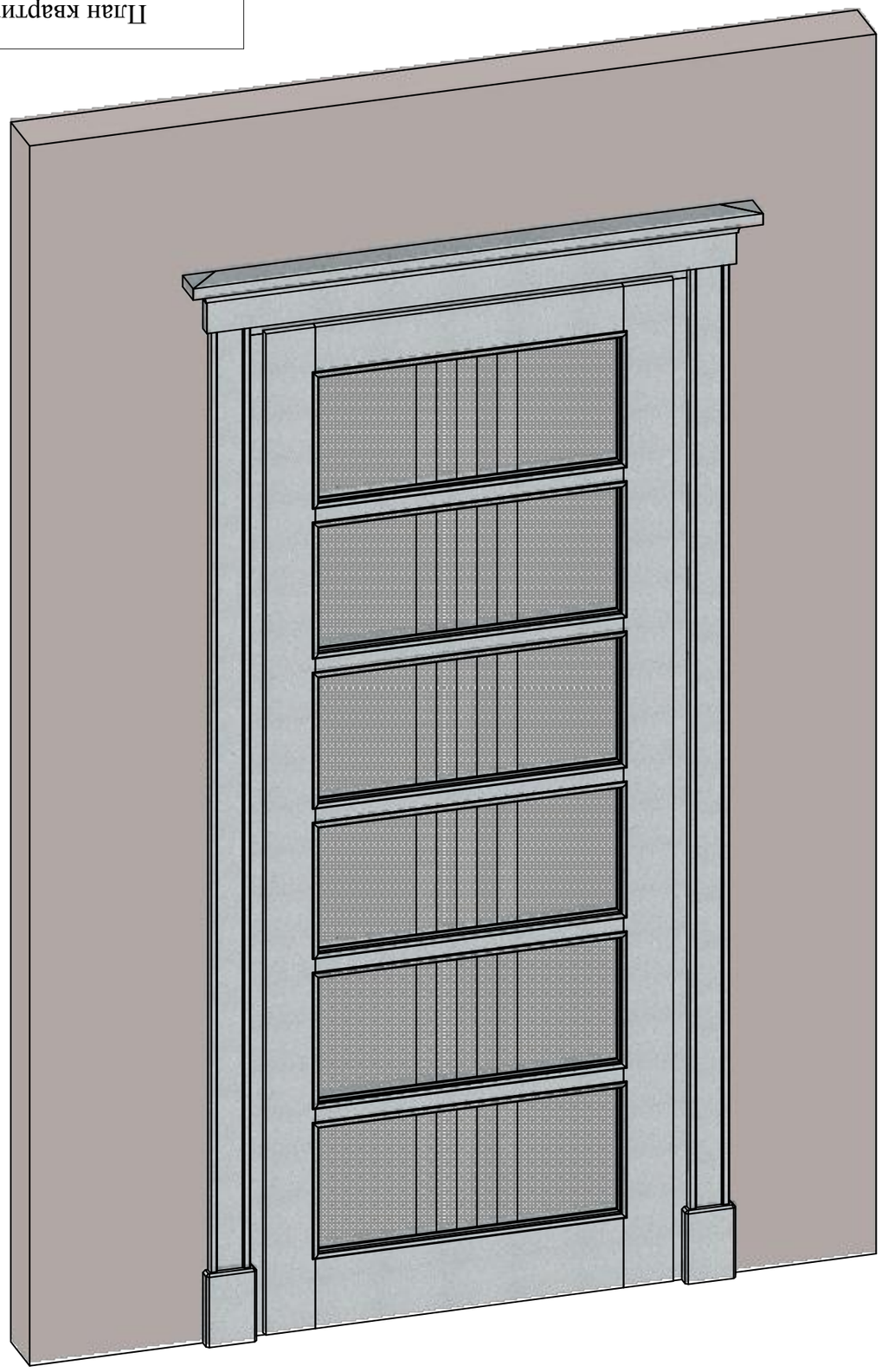

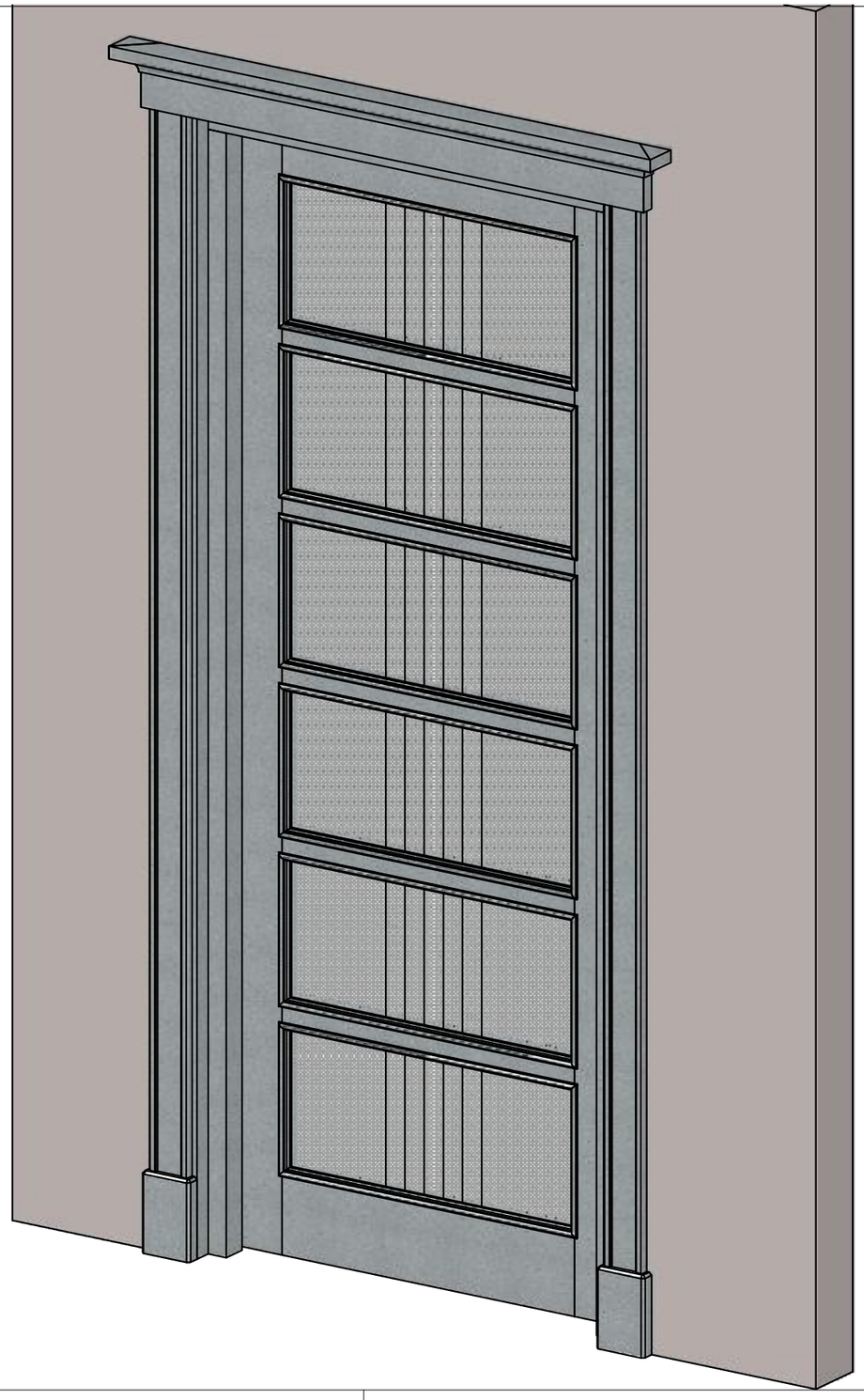

1. Петли ввертные.
2. Дверь гардеробной на плане отсутствует.

Ул. Талалихина - Дверные блоки - Корректировка					**ДТА-99.3ВО**			
Изм.	Лист	№ докум.	Подп.	Дата	***Межкомнатная (Д6-11, 13-15, Гард.) - Общий вид*** *Изг. 10 компл.*	Лит.	Масса	Масштаб
Разраб.		*Фролов Н.Ю.*		*8.10.15*				
Пров.						Лист 1	Листов 2	
Т.контр.								
					Массив ольхи, МДФ, белая укрывная эмаль с патиной, силикатное стекло	**Kondoor**		
Н.контр.								
Утв.								

ДТА-99.3ВО

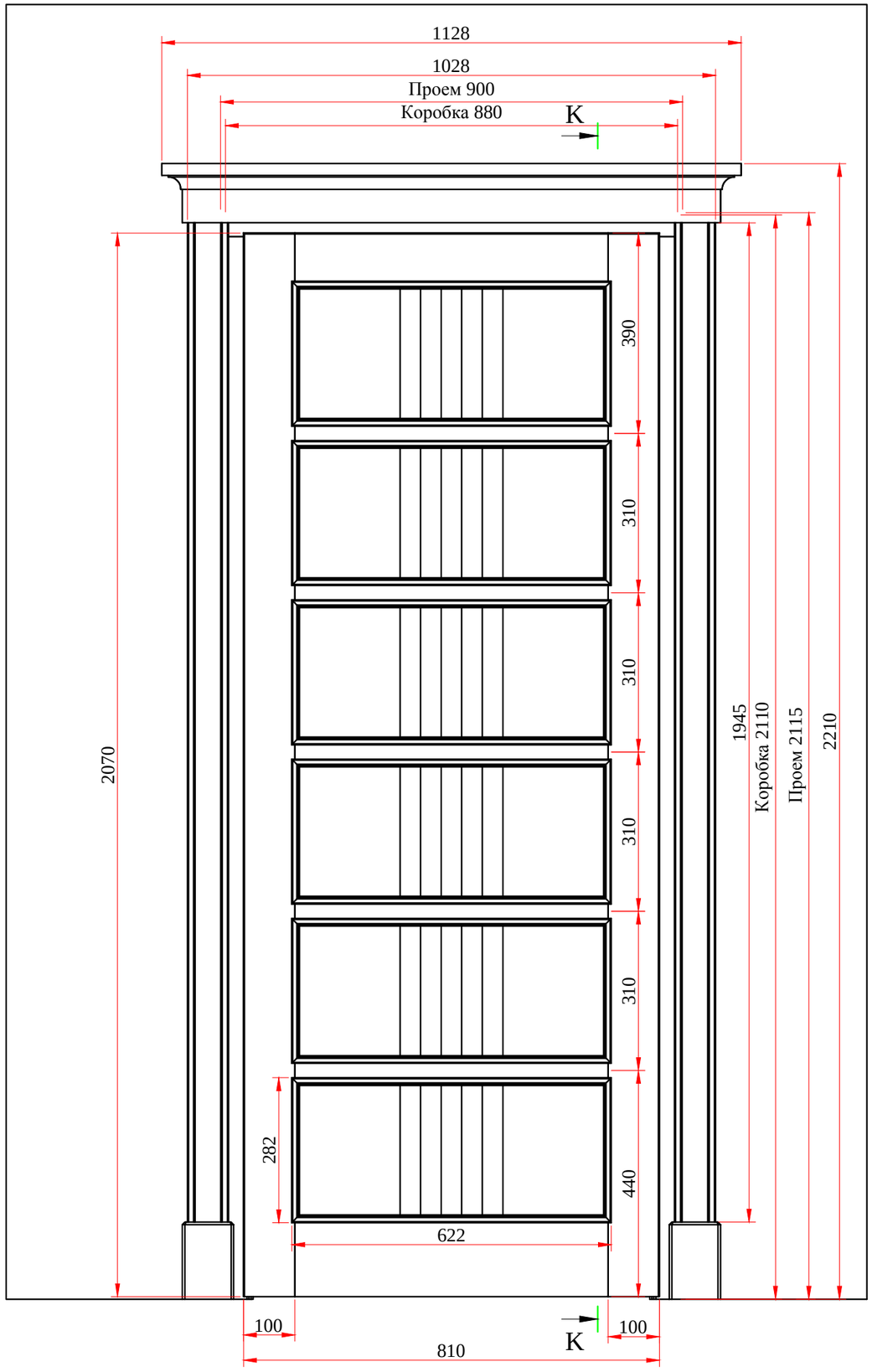

K-K (1:10)

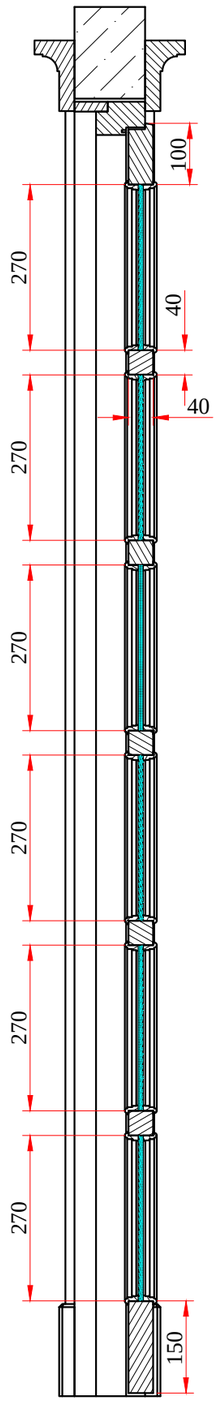

Доборы

Материал	ДБ	Длина, м.п.	Ширина, мм	Толщина, мм
МДФ	*6*	*5,1*	*30*	*10*
МДФ	*7, 10*	*10,2*	*44*	*10*
МДФ	*8*	*5,1*	*42*	*10*
МДФ	*9*	*5,1*	*189*	*10*
МДФ	*11*	*5,1*	*54*	*10*
МДФ	*13-15*	*15,3*	*39*	*10*
МДФ	*Г*	*5,1*	*49*	*10*

1. Добор: МДФ 54х10 мм - 17,5 м.п.
2. Стекла ставить обработанной стороной друг к другу.
3. Рисунок на стекле см. "Витражный блок с дверью (Д3) - Общегабаритный".
4. Стекло дверных блоков Д9 и Д15 полностью матовое, без прозрачных сегментов.

Изм.	Лист	№ докум.	Подп.	Дата	***Межкомнатная (Д6-11, 13-15, Гард.) - Общегабаритный***	Лист 2

План квартиры

Притворная кромка полотна (1:2)

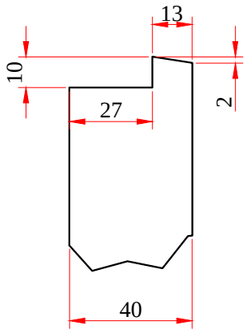

Коробка (1:1)

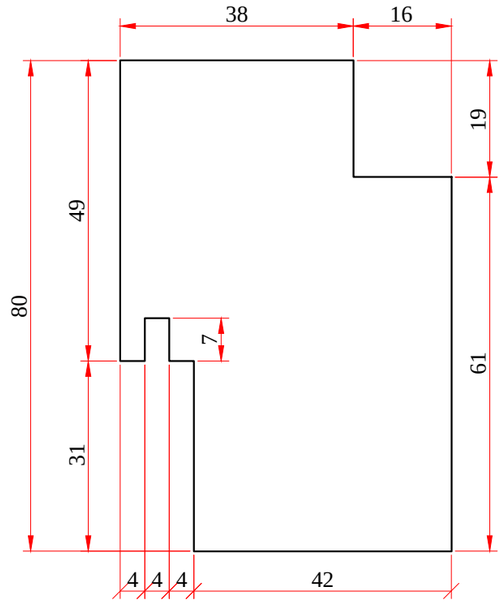

Штапик полотна (4:1)

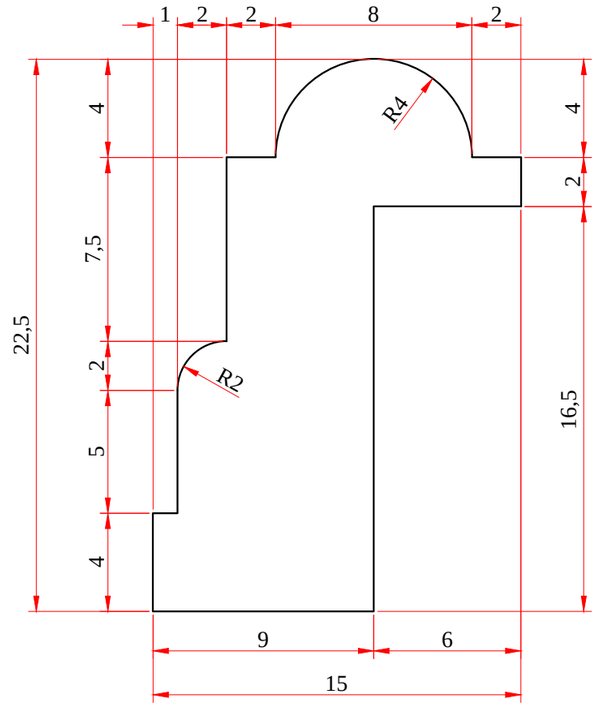

Карниз (1:1)

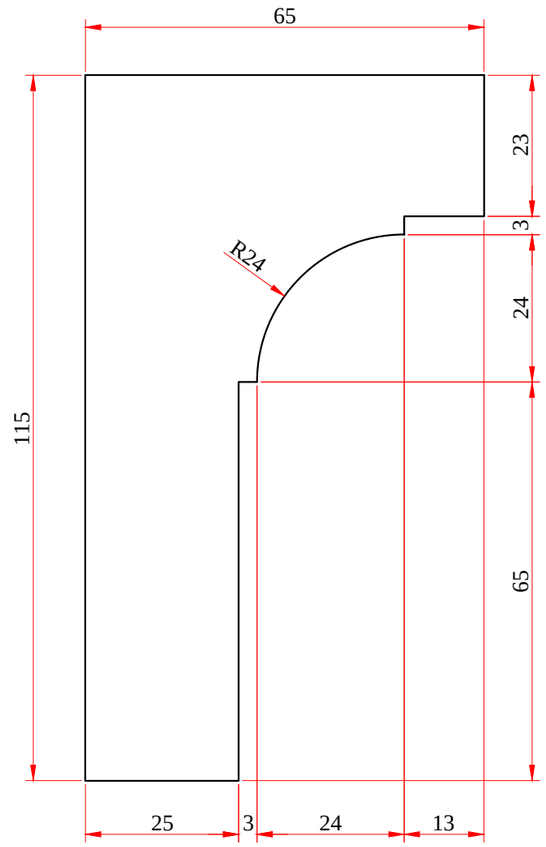

Наличник (2:1)

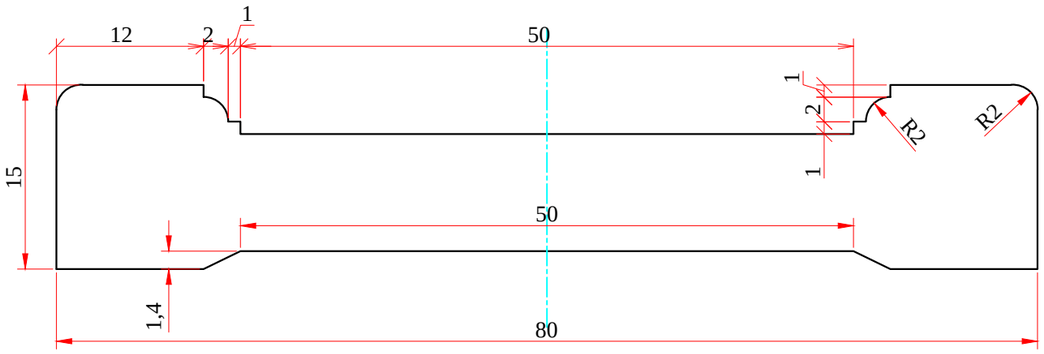

Каблук (1:4)

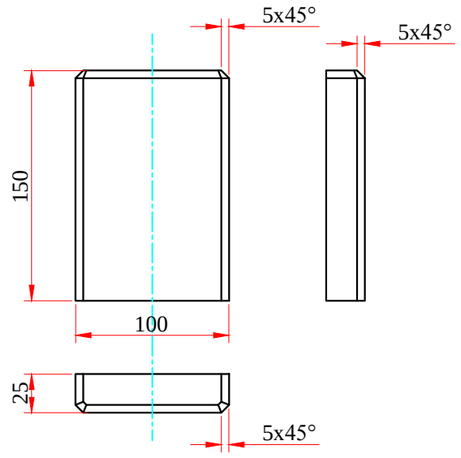

Ул. Талалихина - Дверные блоки - Корректировка					**ДТА-99-Пр**			
					Сечения профилей	Лит.	Масса	Масштаб
Изм.	Лист	№ докум.	Подп.	Дата				
Разраб.		*Фролов Н.Ю.*		*8.10.15*				
Пров.								
Т.контр.						Лист	Листов	
Н.контр.						**Kondoor**		
Утв.								