Поз.	Обозначение	Наименование	Фор.	Кол.	Приме-чание
		Чертежи			
1	СПР-108ВО	Общий вид	А4		
2	СПР-108.1Сб	Столешница	А4		
3	СПР-108.1.1	Крышка столешницы	А4		
4	СПР-108.1.2Сб	Царга 1	А4		
5	СПР-108.1.3Сб	Царга 2	А4		
6	СПР-108.2Сб	Ножка	А4		
7	СПР-108.3Сб	Полка	А4		
		Сборочные единицы			
8	СПР-108.1Сб	Столешница		1 шт.	
9	СПР-108.2Сб	Ножка		4 шт.	Укомпл-ть опорами
10	СПР-108.3Сб	Полка		1 шт.	
		Покупные изделия			
11		Регулируемая винтовая опора на профильную трубу 40х40 мм		4 шт.	Вставить в ножки
12	М8х25 мм	Болт с 6-гранной головкой и полной резьбой		8 шт.	
13	М8	Гайка		8 шт.	
14	М8	Шайба		16 шт.	
15	М8	Шайба гроверная		8 шт.	
16	М6х20 мм	Болт с 6-гранной головкой и полной резьбой		4 шт.	
17	М6	Шайба гроверная		4 шт.	

						Стол производственный разделочный
Изм.	Кол. уч.	Лист	№ док.	Подп.	Дата	
Фролов Н.Ю.					*6.11.15*	***Спецификация***

Стадия	Лист	Листов
РП	1	1

ООО Главспорт

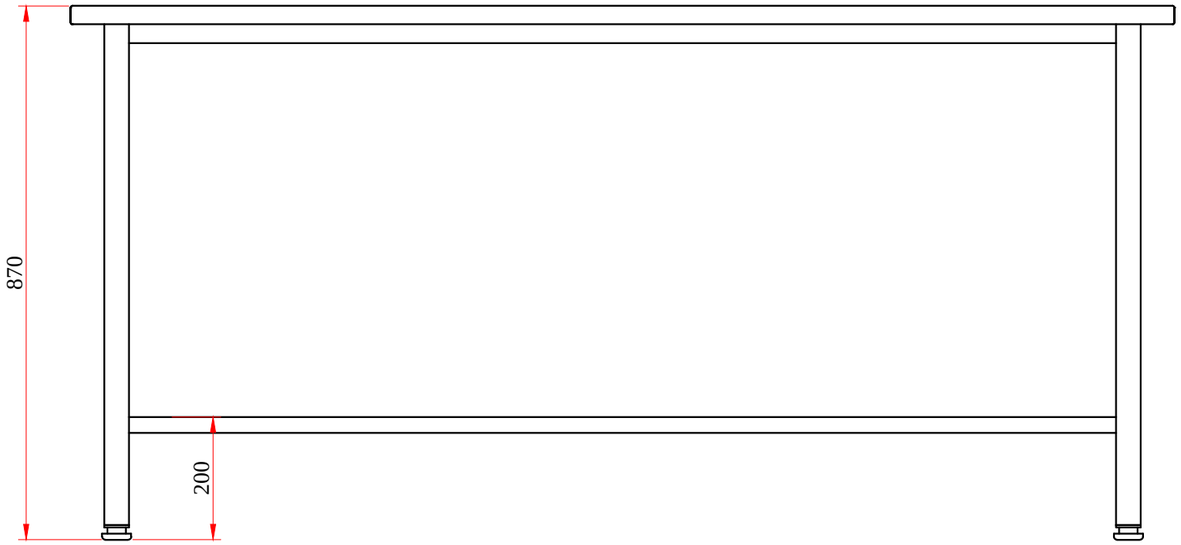

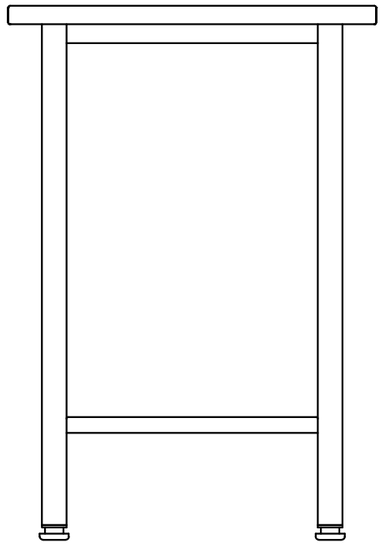

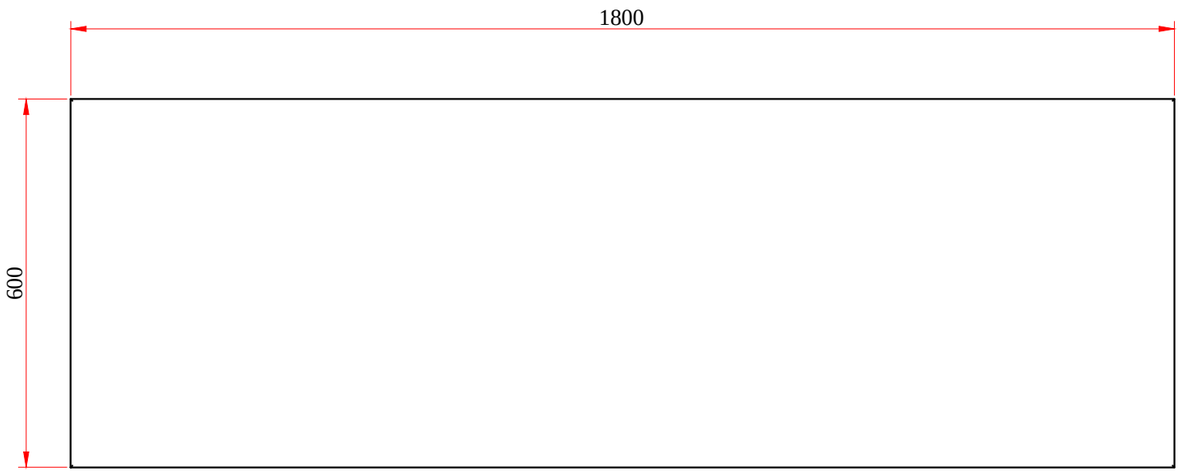

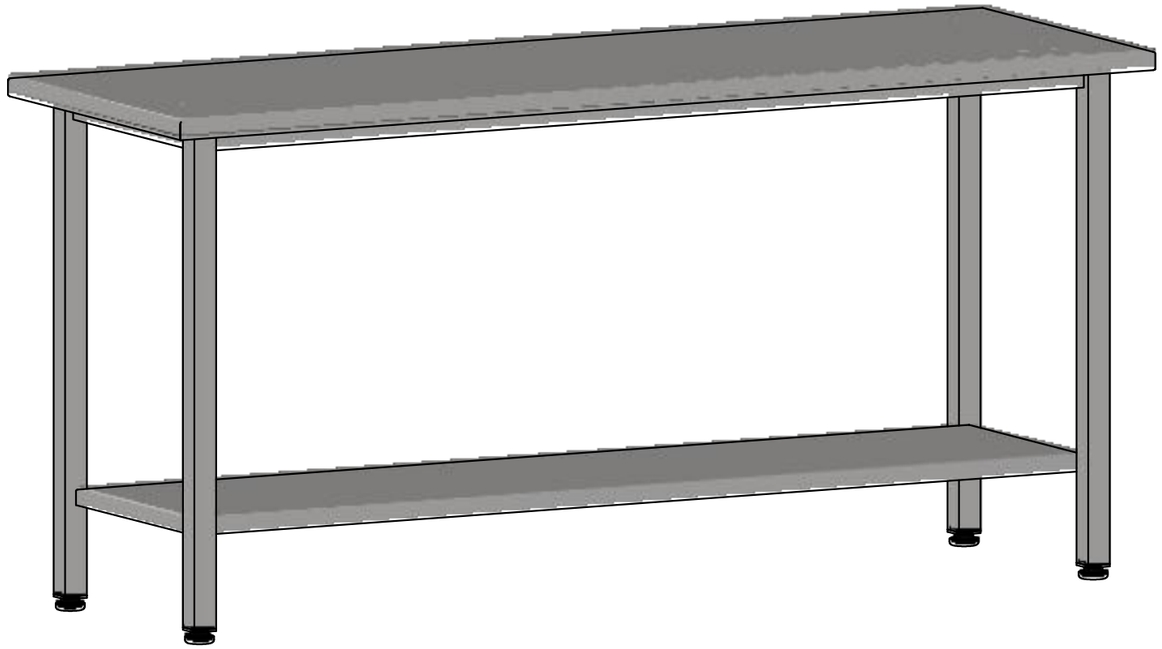

1. Столешницу крепить к ножкам болтами М8х25 мм через 2 шайбы и гровер.
2. Полку крепить болтами М6х20 через гровер.
3. Опоры забить в ножки на производстве. При необходимости зафиксировать эпоксидкой.

Стол производственный разделочный					**СПР-108ВО**			
					Общий вид	Лит.	Масса	Масштаб
Изм.	Лист	№ докум.	Подп.	Дата			55 кг	1:10
Разраб.		*Фролов Н.Ю.*		*6.11.15*				
Пров.						Лист	Листов	
Т.контр.								
						ООО Главспорт		
Н.контр.								
Утв.								

СПР-108ВО

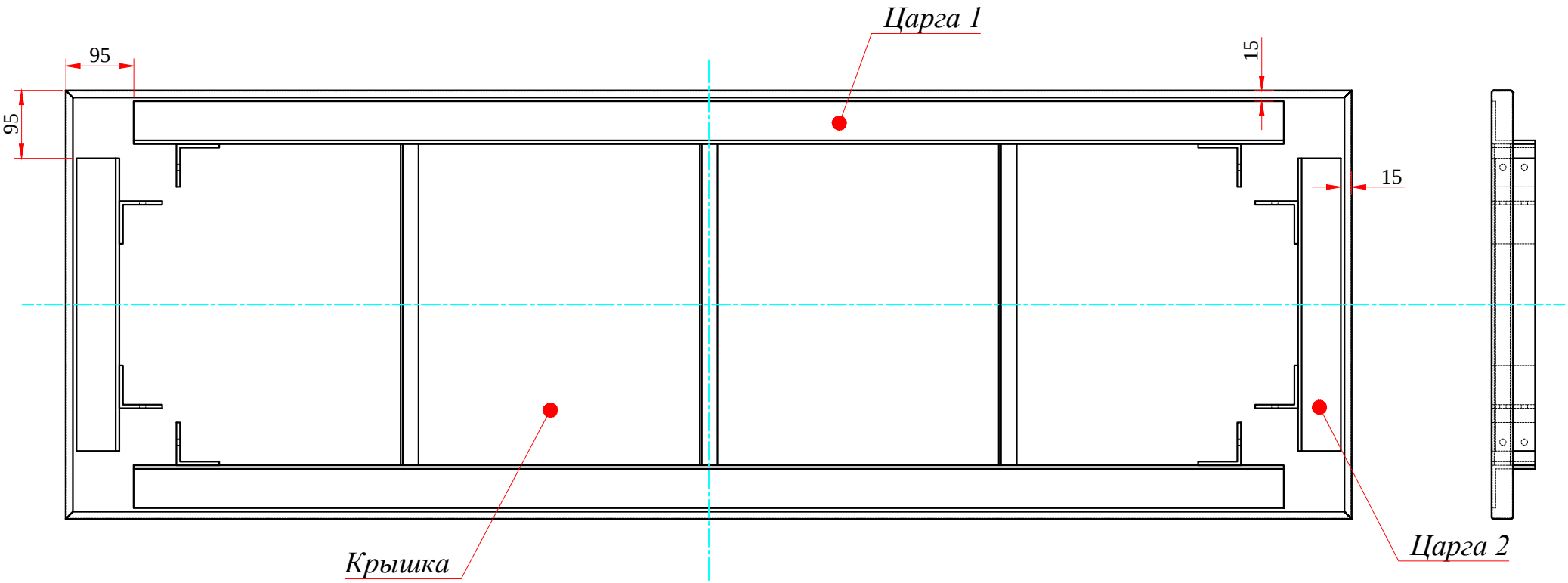

Крышку приварить к царге точечной сваркой.

Стол производственный разделочный					**СПР-108.1Сб**			
					Столешница (разметка царги)	Лит.	Масса	Масштаб
Изм.	Лист	№ докум.	Подп.	Дата				1:8
Разраб.		*Фролов Н.Ю.*		*6.11.15*		Лист	Листов	
Пров.								
Т.контр.								
					Сталь нержавеющая полированная	**ООО Главспорт**		
Н.контр.								
Утв.								

СПР-108.1С6

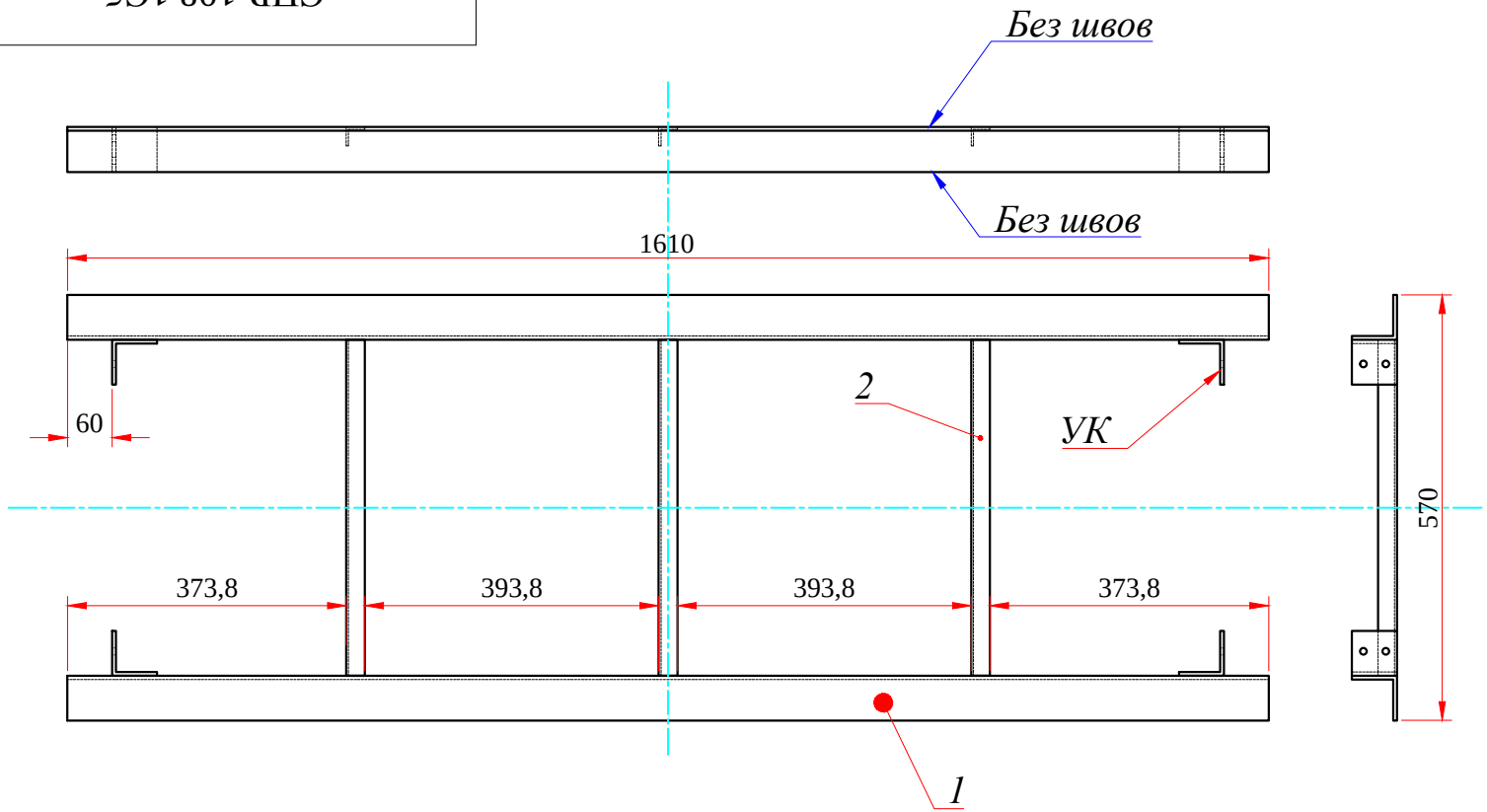

Уголок крепежный (1:2)

Изг. 16 шт. из уголка 60х60 мм

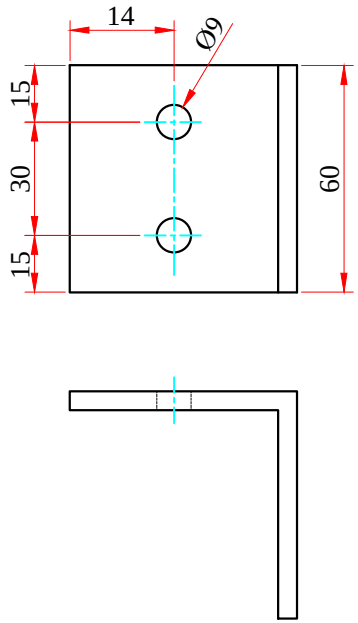

1. Сварку производить сплошными швами по внутренним стыкам. На указанных плоскостях сварных швов быть не должно.
2. Кол-во крепежных уголков указано для всех изделий (Царга 1 - 4 шт.; Царга 2 - 4 шт.; Ножки - 8 шт.)

Материал	№	Длина	Ширина	Толщина	Кол-во
Уголок	*1*	*1610*	*60*	*60*	*2*
Уголок	*2*	*450*	*25*	*25*	*3*

Стол производственный разделочный					**СПР-108.1.2Сб**			
					Царга 1	Лит.	Масса	Масштаб
Изм.	Лист	№ докум.	Подп.	Дата				1:10
Разраб.		*Фролов Н.Ю.*		*6.11.15*		Лист	Листов	
Пров.								
Т.контр.								
					Уголок нерж. ст. 60х60х5 мм г/к, уголок нерж.ст. 25х25х3 мм гнутый.	**ООО Главспорт**		
Н.контр.								
Утв.								

СПР-108.1С6

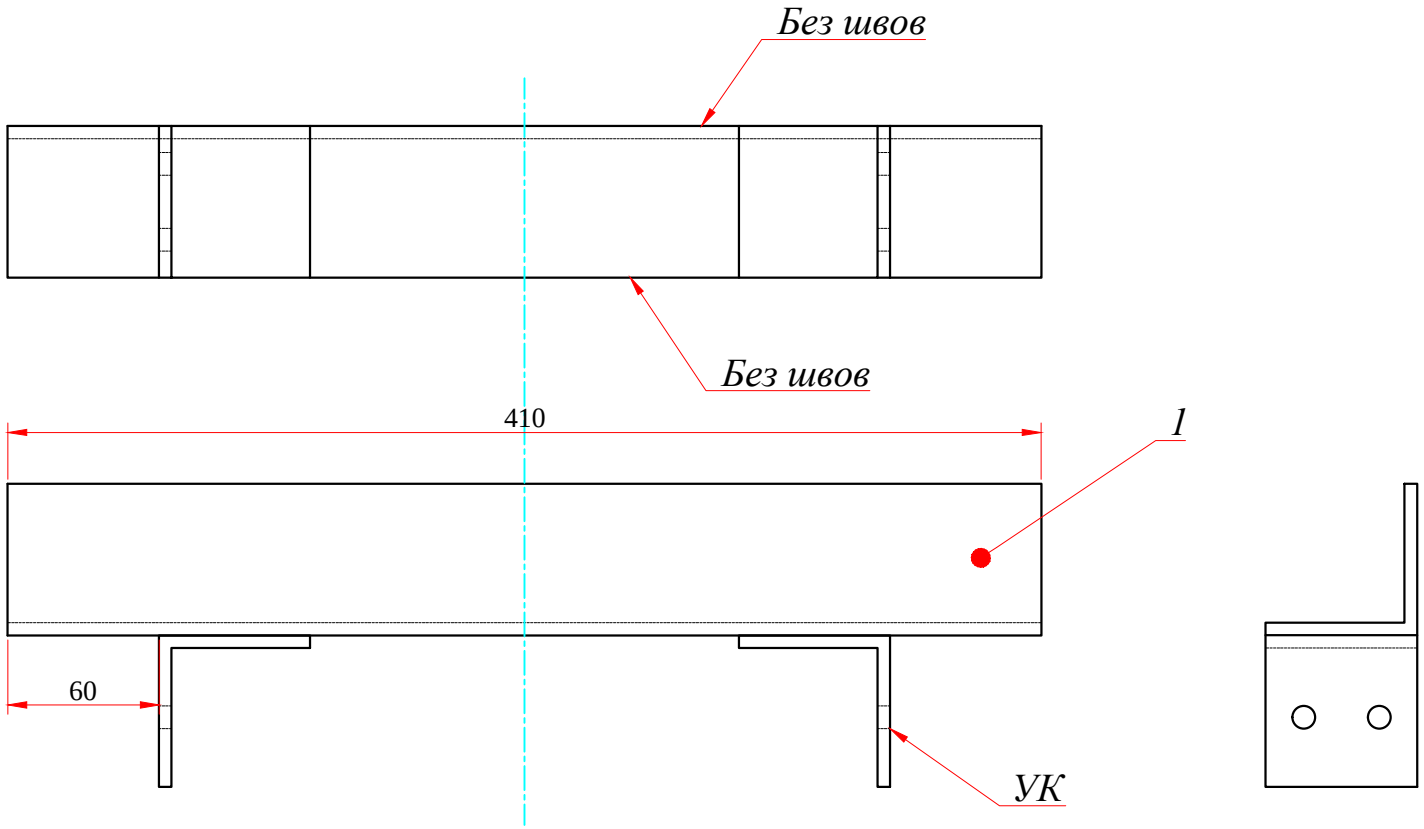

1. Сварку производить сплошными швами по внутренним стыкам. На указанных плоскостях сварных швов быть не должно.
2. Крепежный уголок см. СПР-108.1.2Сб "Царга 1".

Материал	№	Длина	Ширина	Толщина	Кол-во
Уголок	*1*	*410*	*60*	*60*	*2*

Стол производственный разделочный					**СПР-108.1.3Сб**			
					Царга 2 *Изг. 2 шт.*	Лит.	Масса	Масштаб
Изм.	Лист	№ докум.	Подп.	Дата				1:3
Разраб.		*Фролов Н.Ю.*		*6.11.15*		Лист	Листов	
Пров.								
Т.контр.								
					Уголок нерж. ст. 60х60х5 мм г/к.	**ООО Главспорт**		
Н.контр.								
Утв.								

СПР-108ВО

Размещение резьбовых отверстий на ножках

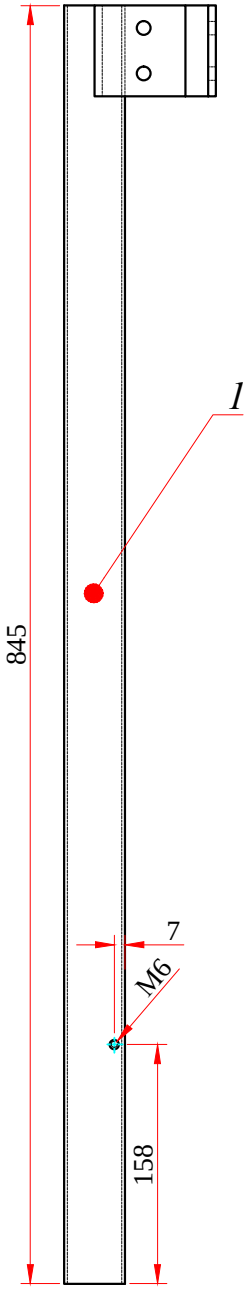

1. Сварку выполнить сплошным швом по указанным стыкам.
2. Отверстия на всех ножках на разных плоскостях ("Размещение отверстий").
3. Крепежный уголок см. СПР-108.1.2Сб "Царга 1").

Материал	№	Длина	Ширина	Толщина	Кол-во
Труба	*1*	*845*	*40*	*40*	*4*

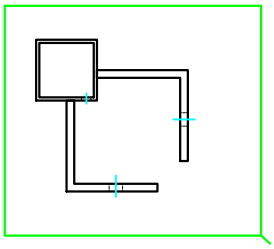

В

В (1:2)

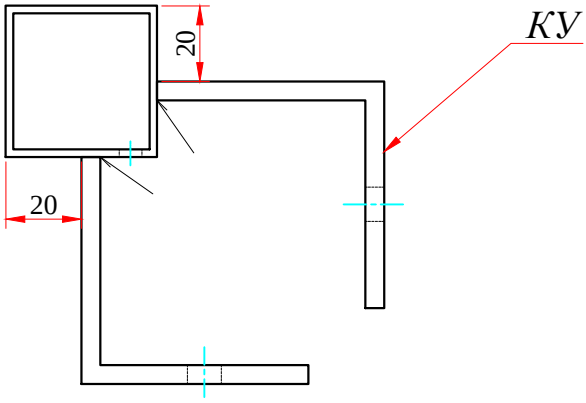

Стол производственный разделочный					**СПР-108.2Сб**			
					Ножка *Изг. 4 шт.*	Лит.	Масса	Масштаб
Изм.	Лист	№ докум.	Подп.	Дата				1:5
Разраб.		*Фролов Н.Ю.*		*6.11.15*		Лист	Листов	
Пров.								
Т.контр.								
					Труба квадратная нерж. ст. 40х40х2 мм, уголок нерж сталь 60х60х5 мм г/к.	**ООО Главспорт**		
Н.контр.								
Утв.								

СПР-108ВО

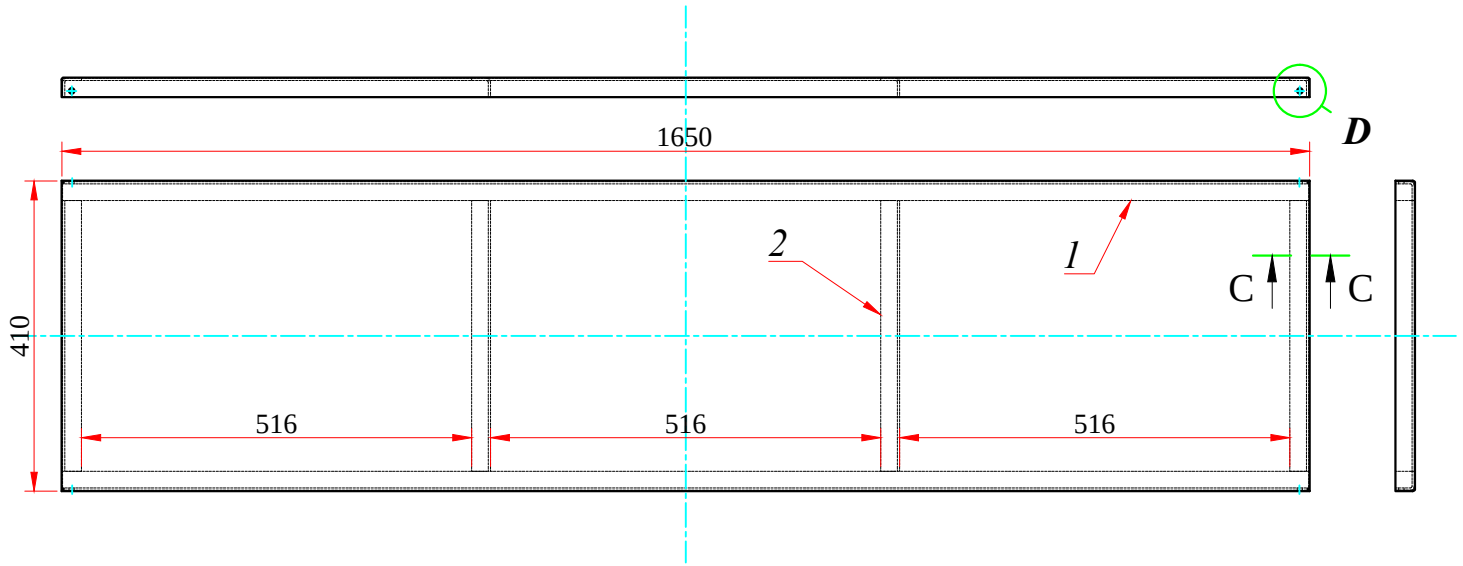

C-C (1:1)

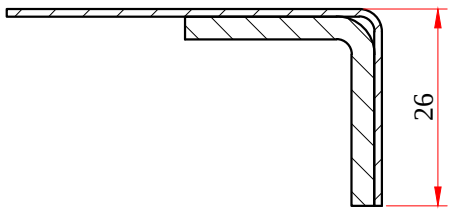

D (1:1)

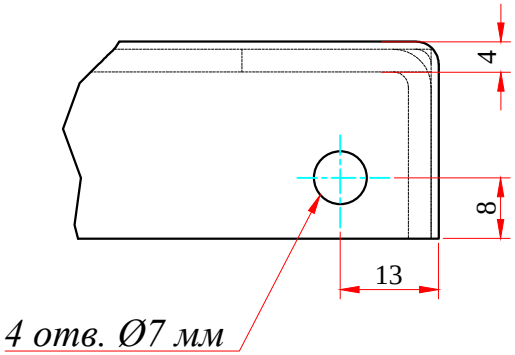

1. Уголки сварить сплошными швами, без захода на плоскости прилегания листа.
2. Лист приварить точечной сваркой.

Материал	№	Длина	Ширина	Толщина	Кол-во
Уголок	*1*	*1648*	*25*	*25*	*2*
Уголок	*2*	*358*	*25*	*25*	*4*

Стол производственный разделочный					**СПР-108.3Сб**		
Изм.	Лист	№ докум.	Подп.	Дата	***Полка***	Лит. / Масса	Масштаб
Разраб.		*Фролов Н.Ю.*		*6.11.15*			1:10
Пров.						Лист	Листов
Т.контр.							
					Лист нерж. ст. δ=1 мм г/к, уголок нерж.ст. 25х25х3 мм гнутый.	**ООО Главспорт**	
Н.контр.							
Утв.							