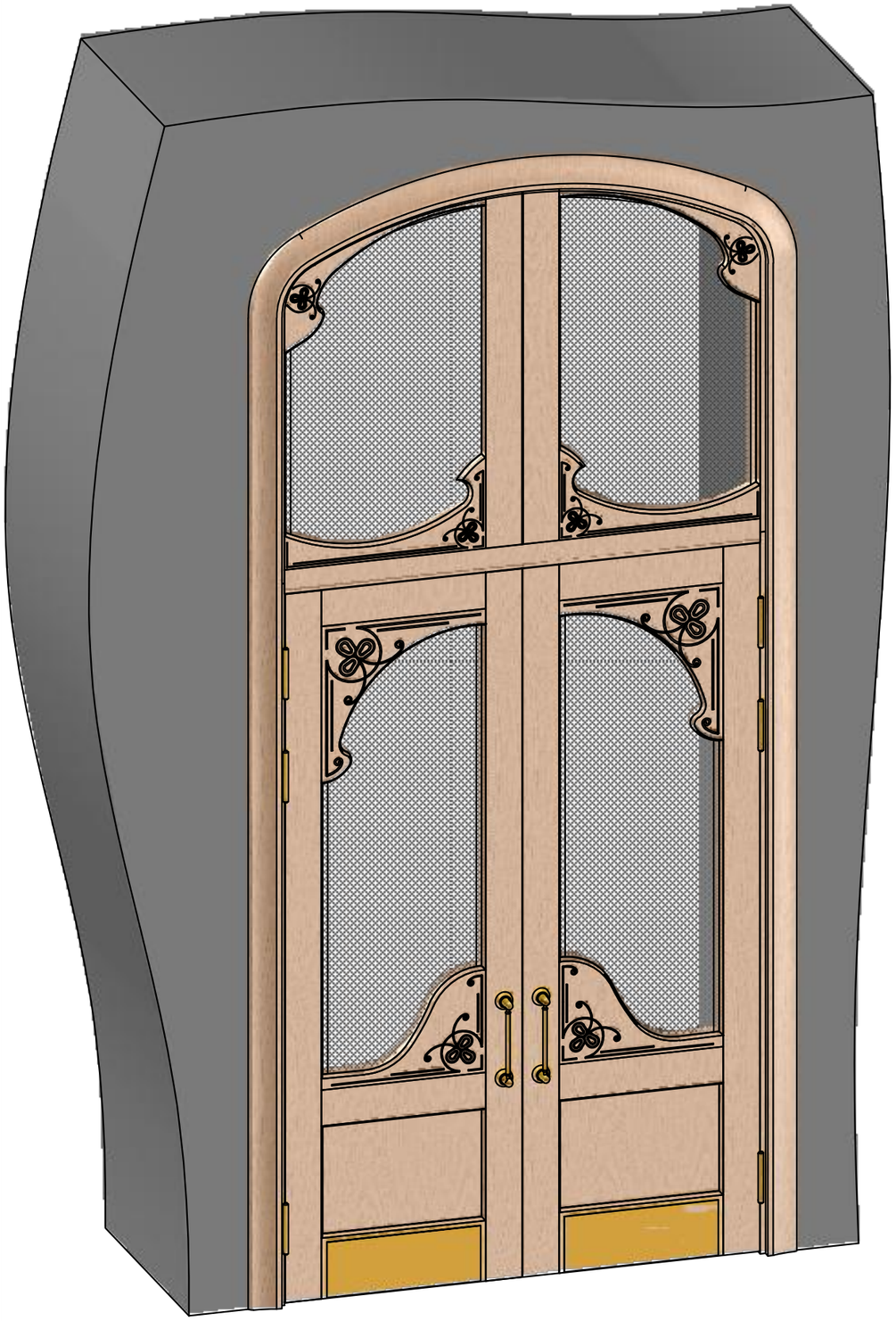

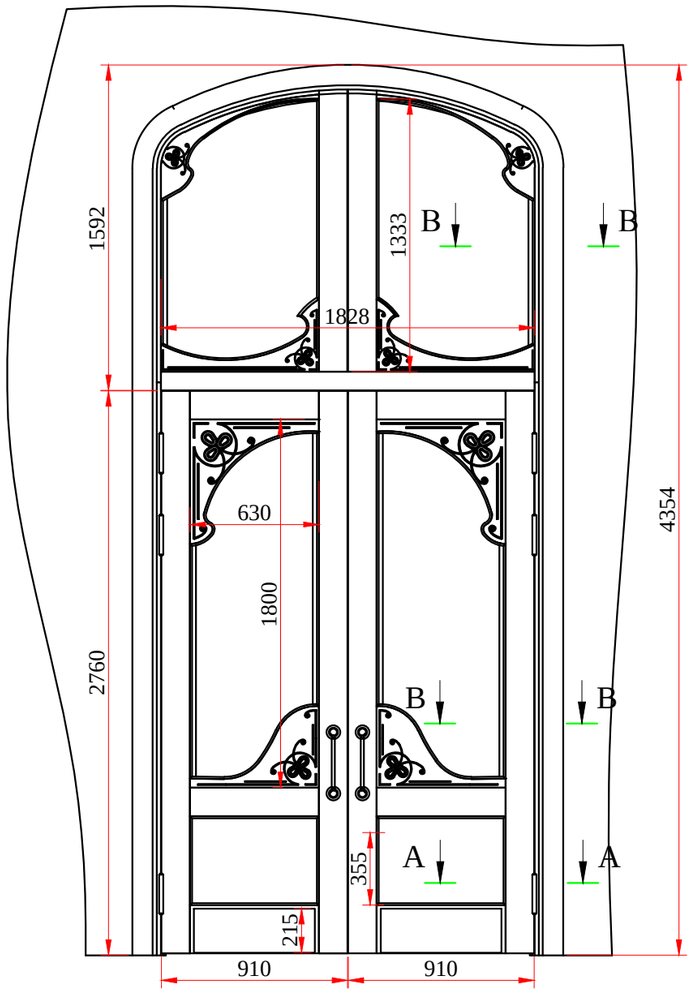

A-A (1:8)

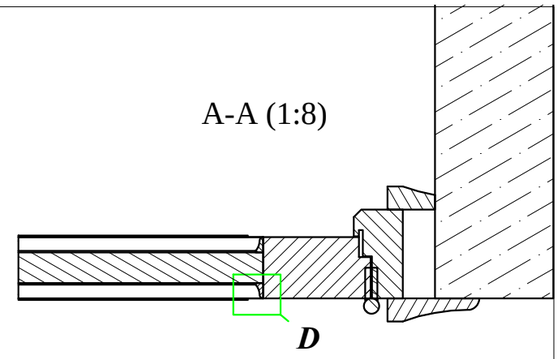

B-B (1:8)

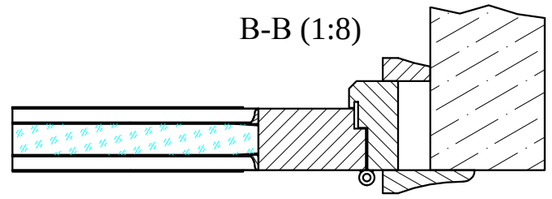

C (1:2)

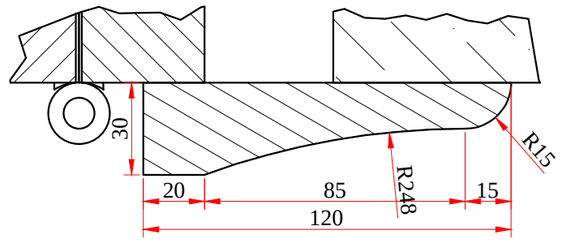

D (1:1)

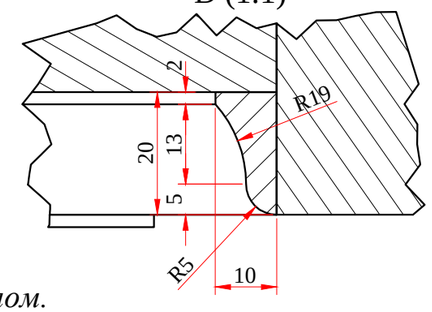

E (1:1)

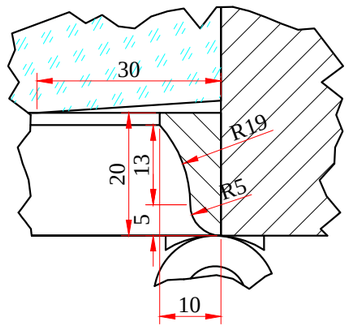

1. Полотно δ=80 мм с утепление пенополистиролом.
2. Стеклянные секции: герметичный двухкамерный стеклопакет δ=40 мм. Стекло толщиной 4 мм; марки - "Guardian SunGuard Neutral 50/32". По периметру фаска 30-40 мм.
3. Полотна навешиваются на карточные петли для тяжелых дверей.
4. Оба полотна оборудуются доводчиками.
5. Обсадная коробка замкнутая. Нижний брус рассекает возводимую ступень; перекрывается латунным порогом.
6. Обин из внутренних наличников и накладка коробки съемные: обеспечивают доступ к пазу для укладки электропроводки.
7. Притвор в четверть.

N.B. Уточнить, требуется ли фиксация одного из полотен.

Староконюшенный пер., 41 с1 - Входная дверь - Эскиз					**ВДС-85-Э**			
						Лит.	Масса	Масштаб
Изм.	Лист	№ докум.	Подп.	Дата	***Общий вид***			1:30
Разраб.		*Фролов Н.Ю.*		*8.10.15*				
Пров.						Лист	Листов	
Т.контр.								
						Kondoor		
Н.контр.								
Утв.								