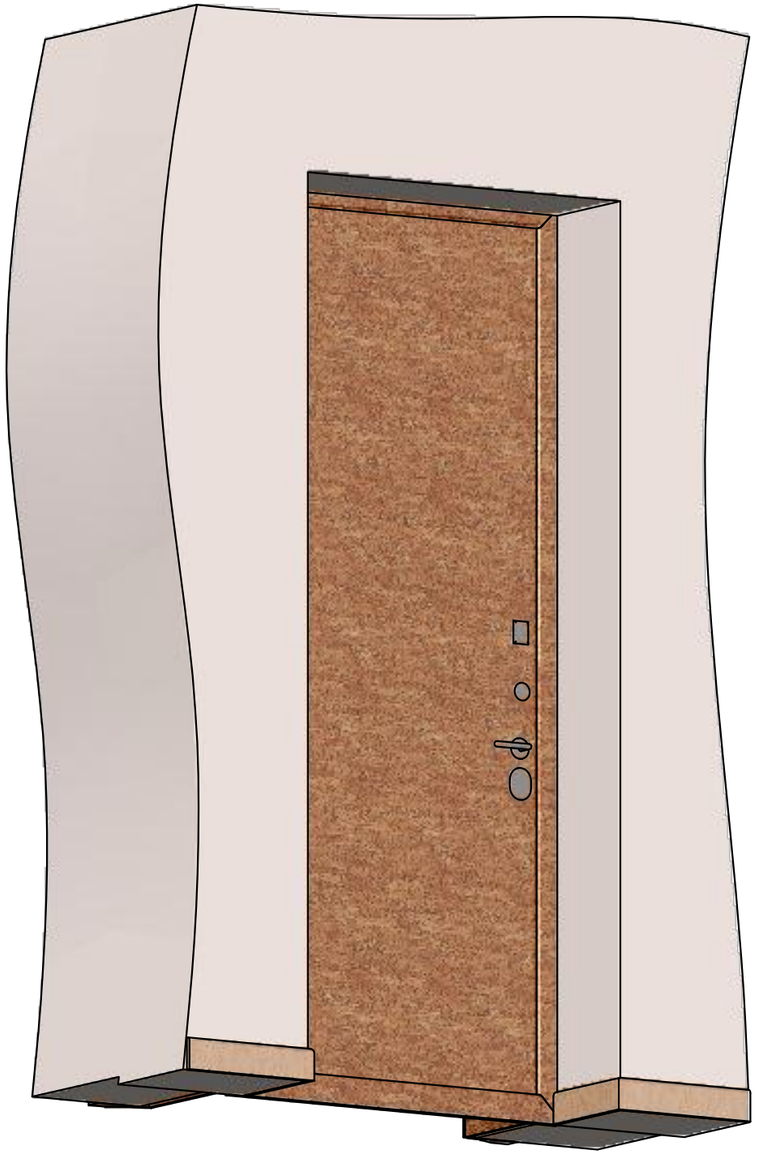

Котельническая наб., 1/15 Б, 284 - Накладки на входную дверь					**КНД-96ВО**			
					Общий вид	Лит.	Масса	Масштаб
Изм.	Лист	№ докум.	Подп.	Дата				
Разраб.		*Фролов Н.Ю.*		*8.10.15*				
Пров.								
Т.контр.						Лист 1	Листов 2	
					МДФ, массив дуба, шпон дуба, тонировка	**Kondoor**		
Н.контр.								
Утв.								

КНД-96ВО

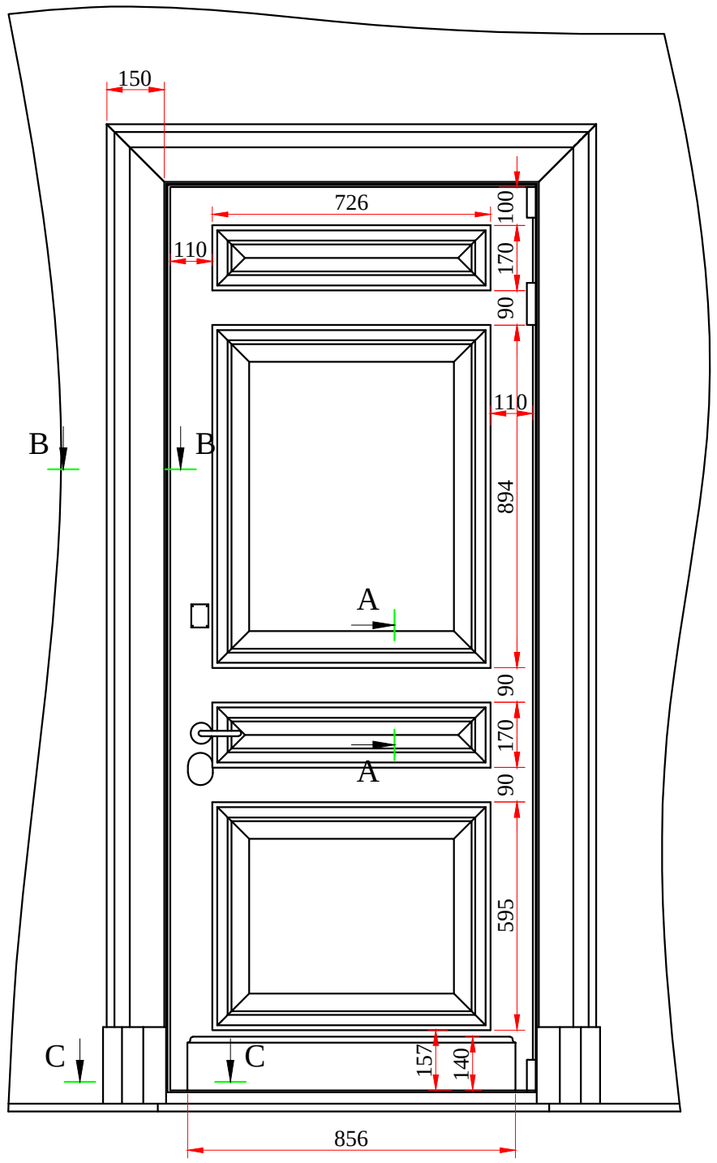

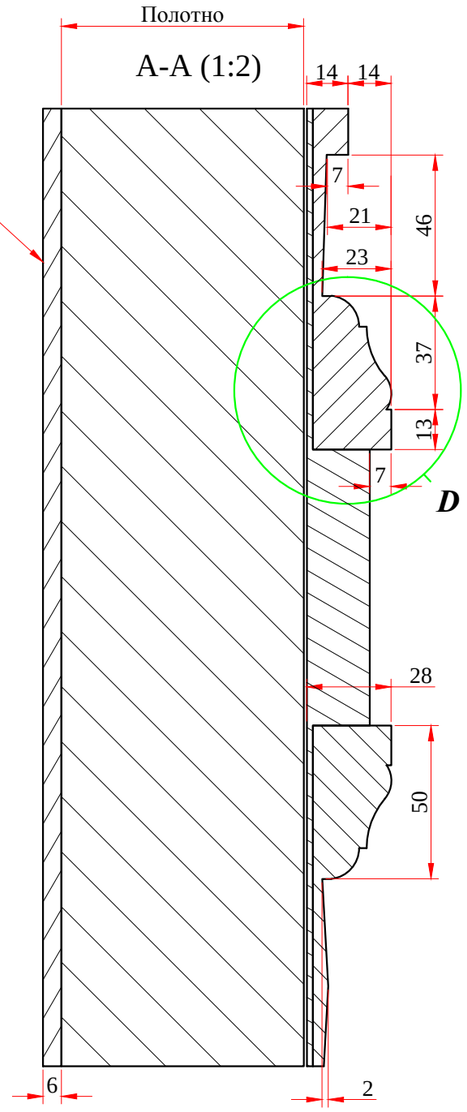

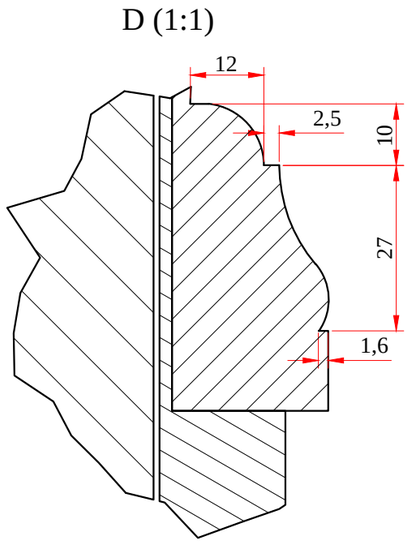

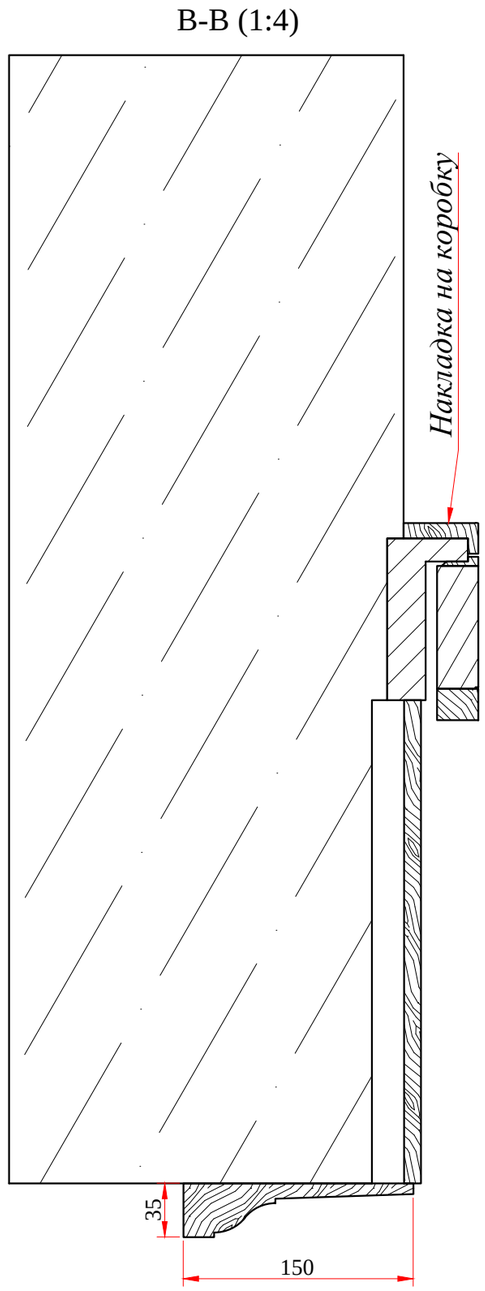

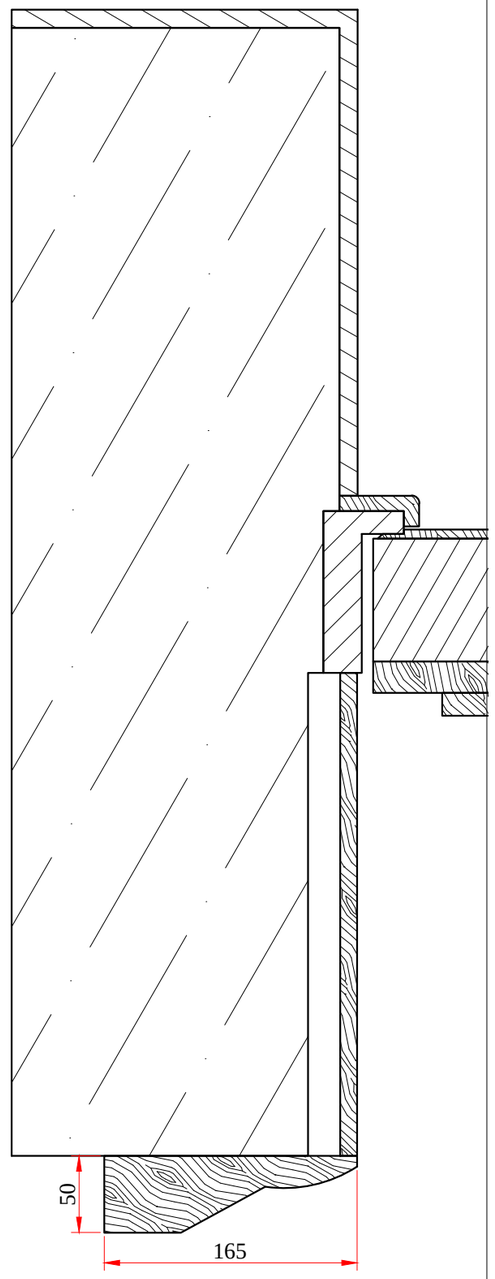

1. Снаружи дверь декорируется филенчатой накладкой (имитация противоположной) из ШМДФ и массива. Портал переделывается с сохранением сечений профильных деталей.

2. На накладке внешней стороны добавить элементы старения - затереть все четкие ребра профилей.

3. Ручка устанавливается аналогично противоположной двери (возможен сдвиг внутрь).

					Общегабаритный	Лист
Изм.	Лист	№ докум.	Подп.	Дата		2

КНД-96ВО

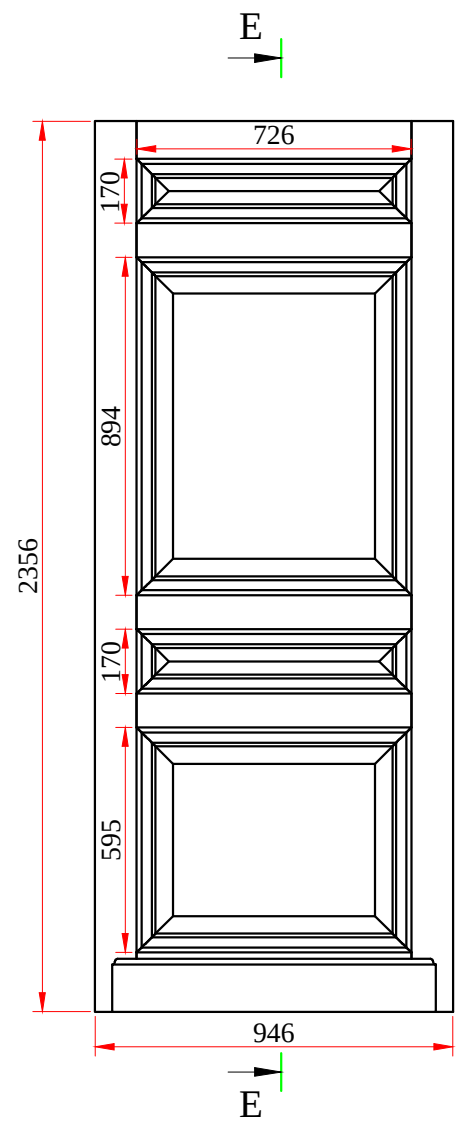

E-E (1:8)

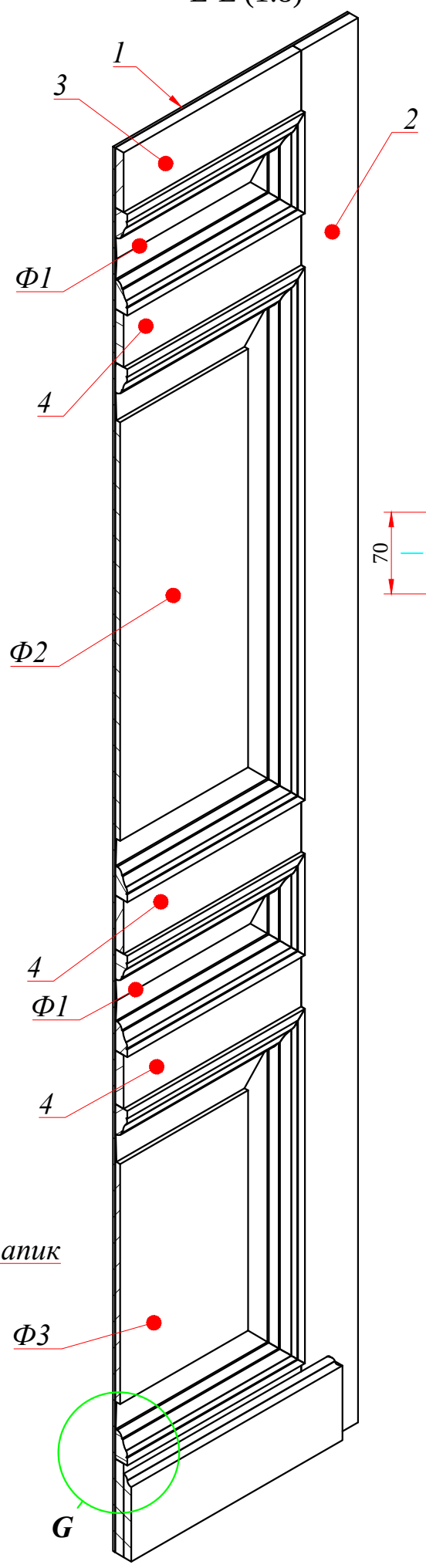

G (1:2)

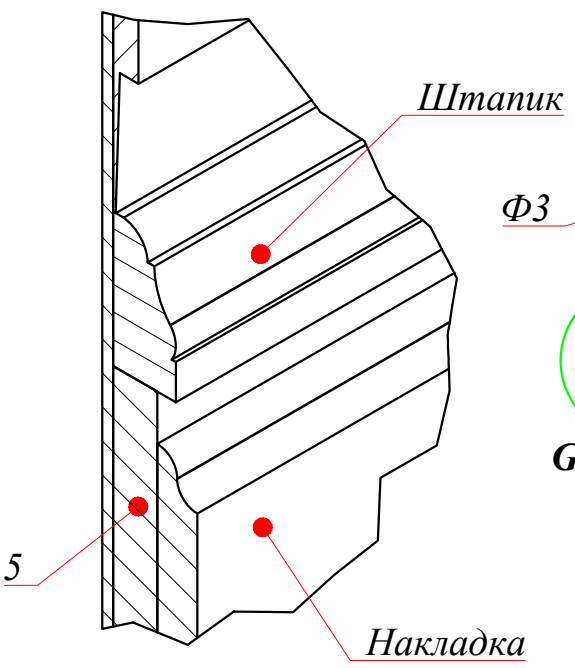

Накладка (1:8)

Изг. 1 шт. из массива

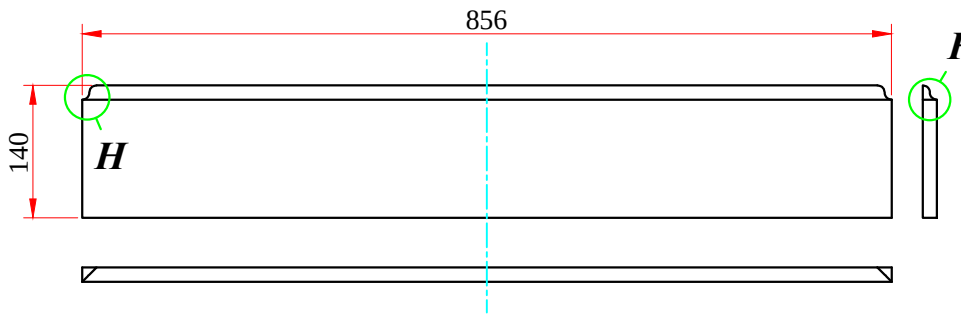

F (1:2)

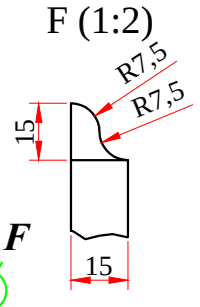

H (1:2)
(повернуто)

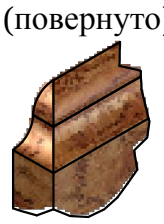

Филенка 1 (1:5)

Изг. 2 шт. из массива

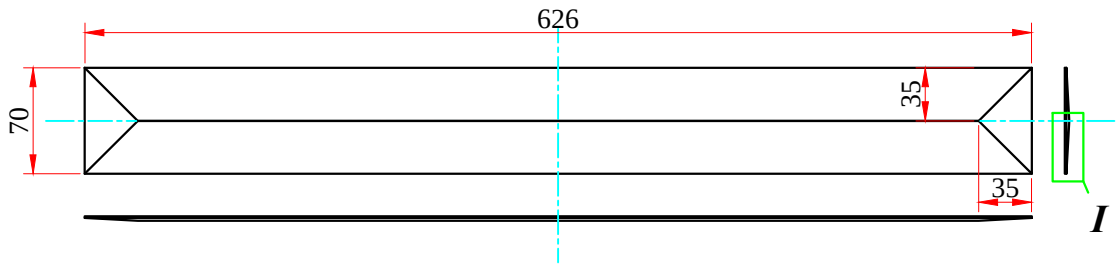

I (1:1)

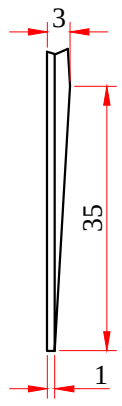

Филенка 2 (1:8)

Изг. 1 шт. из массива

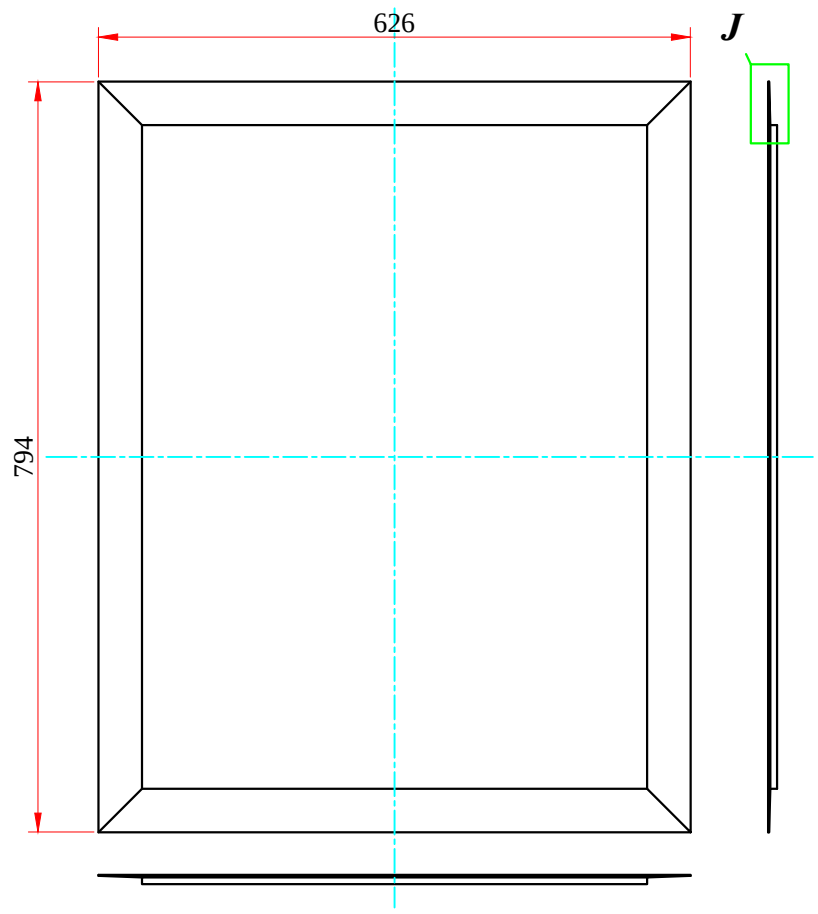

J (1:1)

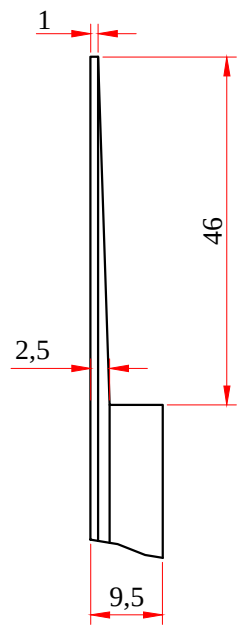

Филенка 3 (1:10)

Изг. 1 шт. из массива

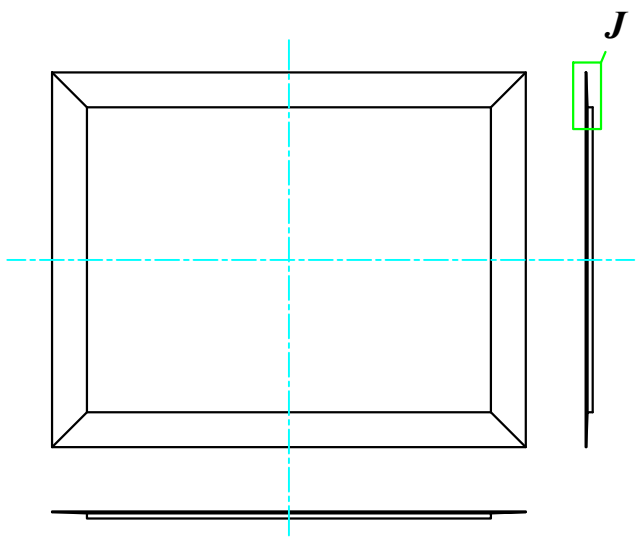

Штапик (3:2)

Изг. 10 м.п. из массива

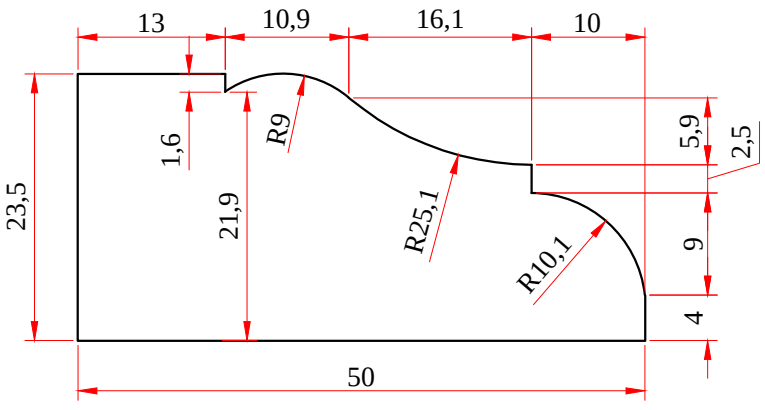

Материал	№	Длина	Ширина	Толщина	Кол-во
МДФ	1	2356	946	4	1
ШМДФ	2	2356	110	16	2
ШМДФ	3	726	100	16	1
ШМДФ	4	726	90	16	3
ШМДФ	5	726	157	16	1

Котельническая наб., 1/15 Б, 284 - Накладки на входную дверь					**КНД-96.1Сб**		
Изм.	Лист	№ докум.	Подп.	Дата	***Внешняя накладка***	Лит.	Масса / Масштаб
Разраб.		*Фролов Н.Ю.*		*8.10.15*			
Пров.						Лист	Листов
Т.контр.							
					МДФ, массив дуба, шпон дуба	**Kondoor**	
Н.контр.							
Утв.							

КНД-96ВО

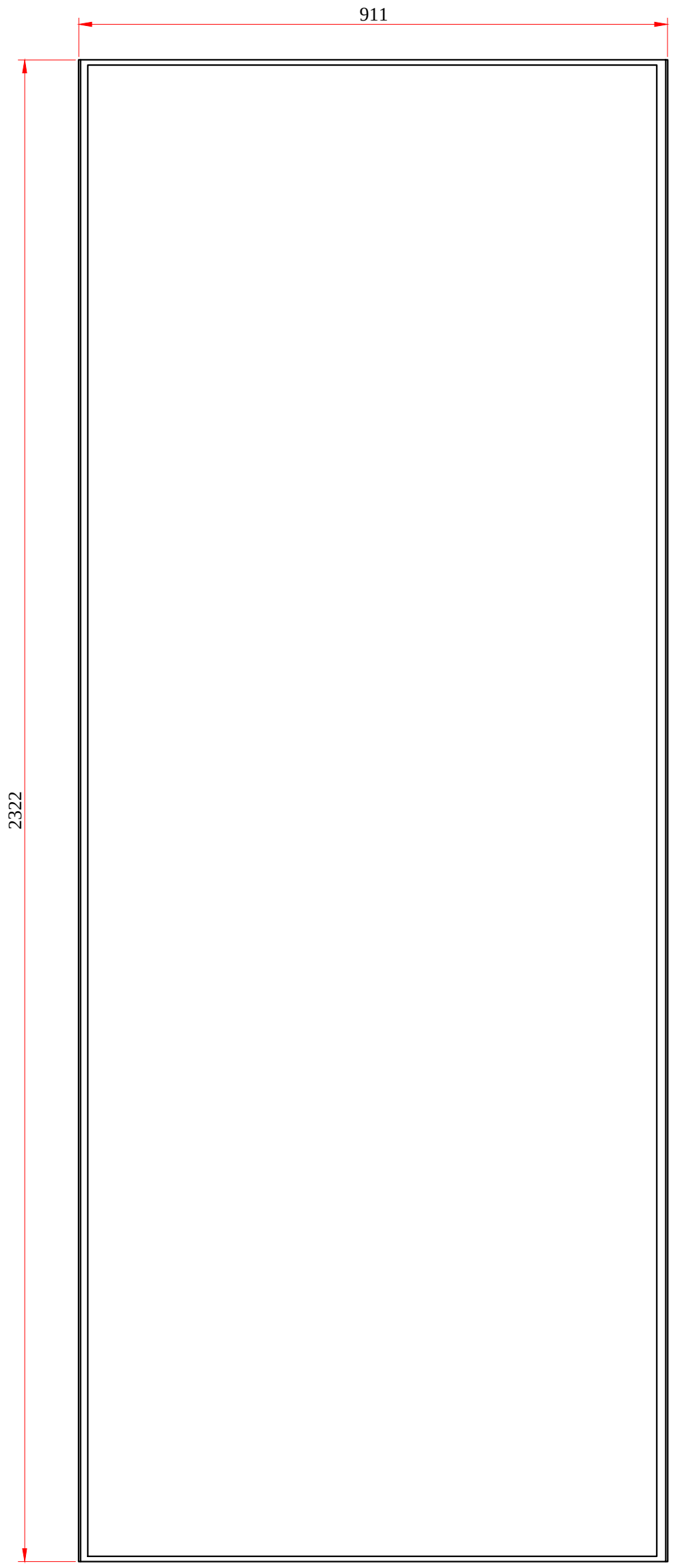

Q (2:1)

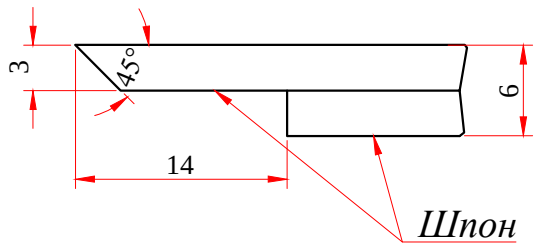

R (2:1)

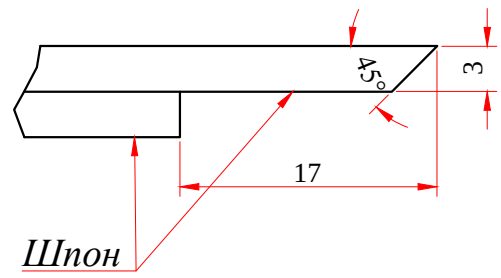

S (2:1)

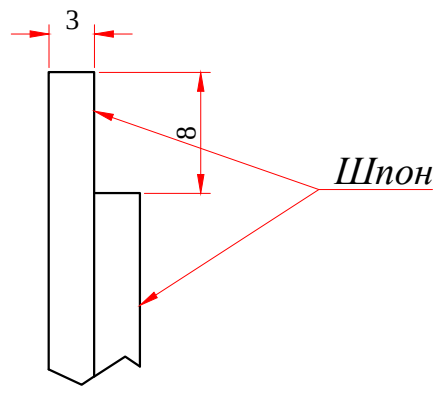

T (2:1)

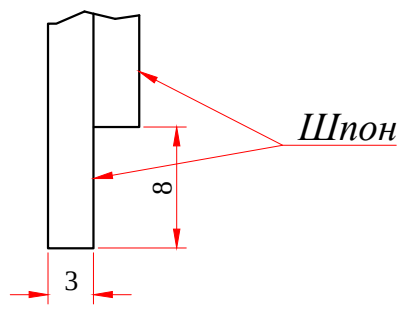

Котельническая наб., 1/15 Б, 284 - Накладки на входную дверь					**КНД-96.3**			
					Внутренняя накладка	Лит.	Масса	Масштаб
Изм.	Лист	№ докум.	Подп.	Дата				1:8
Разраб.		*Фролов Н.Ю.*		*8.10.15*				
Пров.						Лист	Листов	
Т.контр.								
					МДФ, шпон дуба, тонировка	**Kondoor**		
Н.контр.								
Утв.								

КНД-96ВО

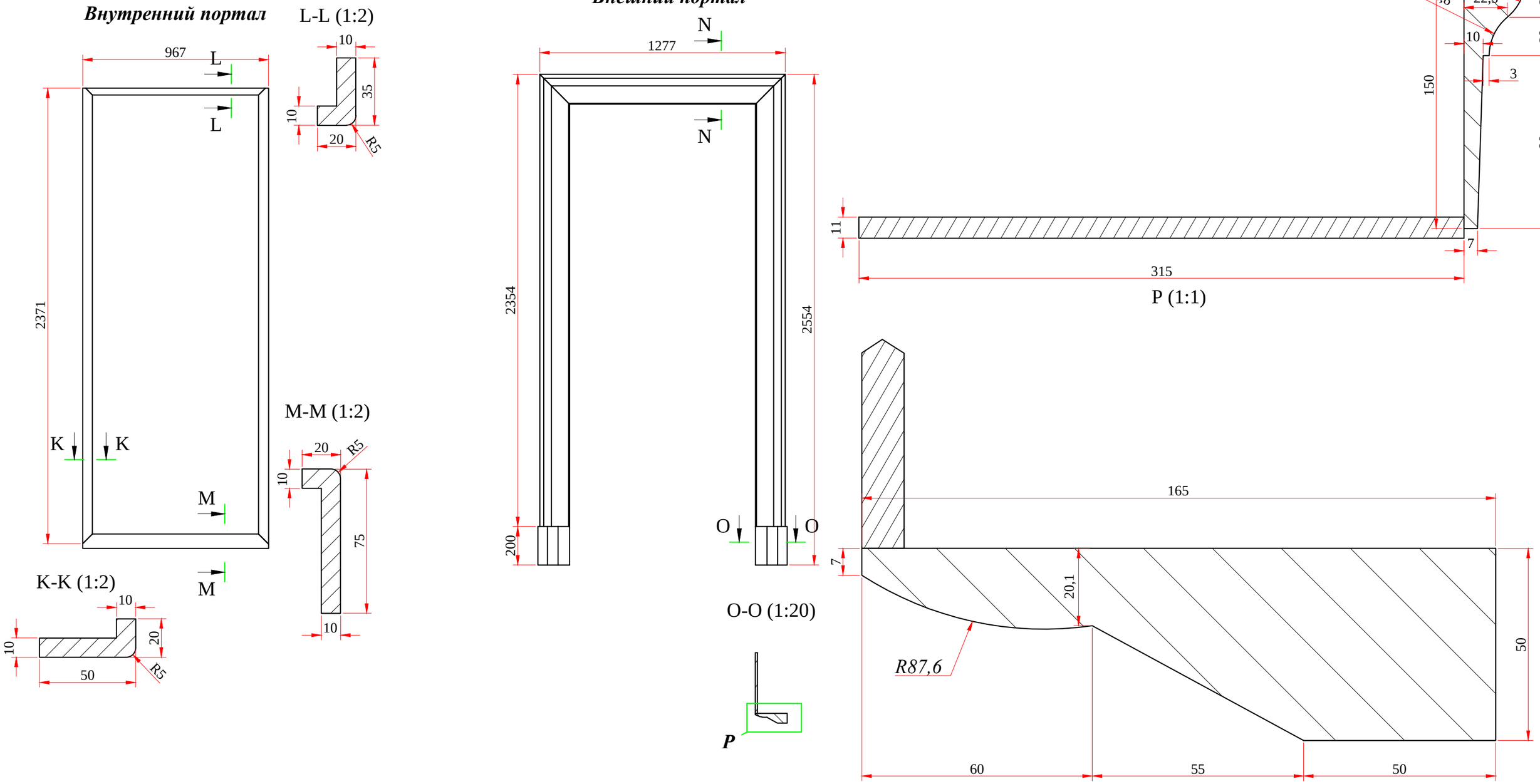

Котельническая наб., 1/15 Б, 284 - Накладки на входную дверь					**КНД-96.2Сб**			
					Порталы	Лит.	Масса	Масштаб
Изм.	Лист	№ докум.	Подп.	Дата				1:20
Разраб.		*Фролов Н.Ю.*		*8.10.15*		Лист	Листов	
Пров.								
Т.контр.								
					МДФ, массив дуба, шпон дуба	**Kondoor**		
Н.контр.								
Утв.								