КТ01.00.К

# Размещение основных узлов электрокарта

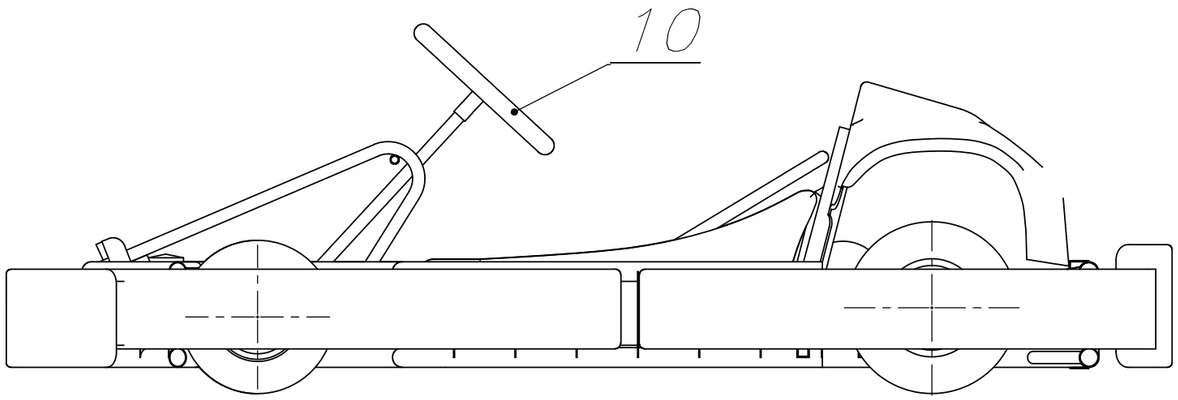


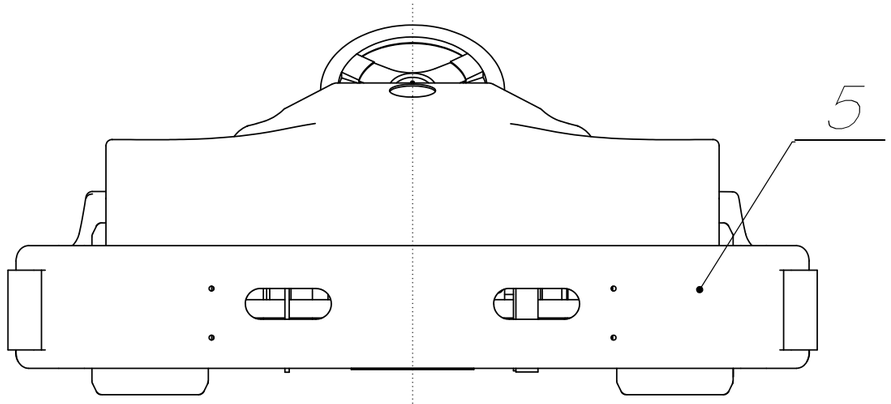


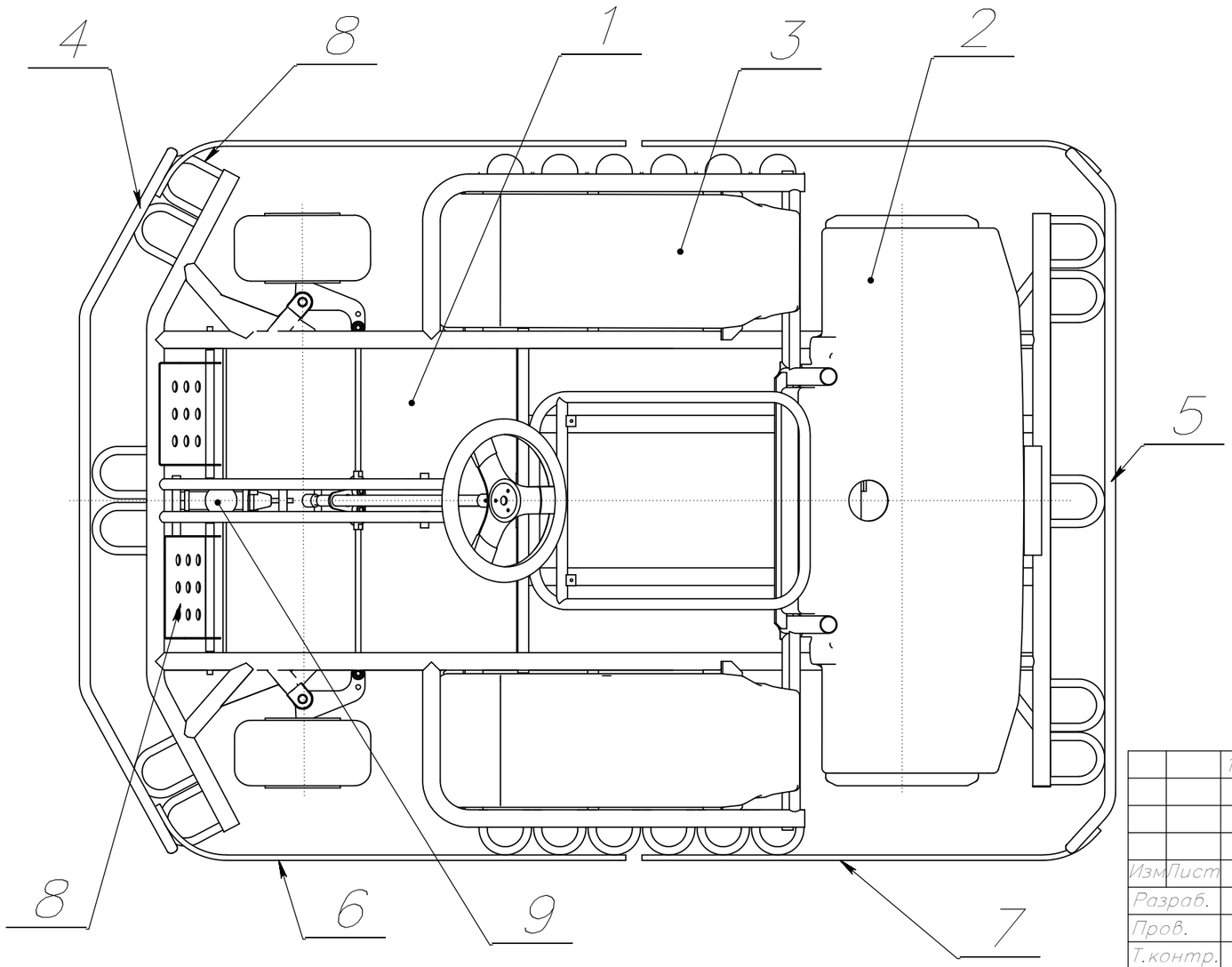


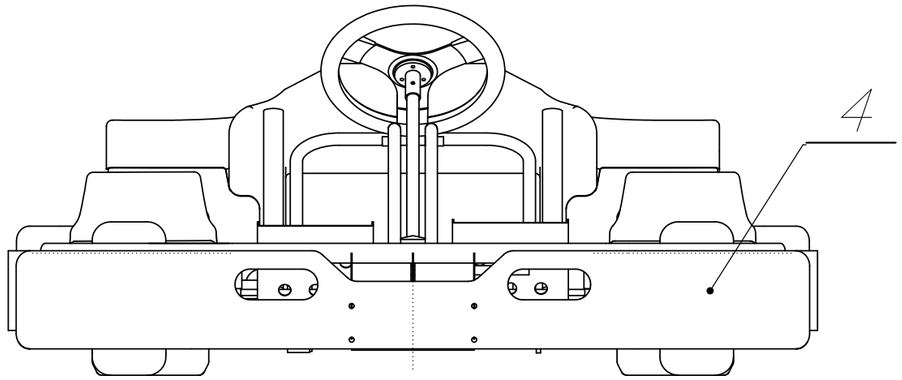


| | | | | | | | | |
|---|---|---|---|---|---|---|---|---|
| | | 13.06.2007 | | | КТ01.00.К | | | |
| Изм | Лист | N°докум. | Подп. | Дата | Электрокарт | Лит. | Масса | Масшт. |
| Разраб. | | | | | Компоновка | Э | | 1:8 |
| Пров. | | | | | | Лист 1 | Листов 4 | |
| Т.контр. | | | | | | | | |
| | | | | | | | | |
| Н.контр. | | | | | | | | |
| Утв. | | | | | | | | |

Перв.прим.

Справ.N°

Подп. и дата

Инв.N°дубл.

Взам.инв.N°

Подп. и дата

Инв.N°подл.

Формат А3

# Размещение основных узлов электрокарта

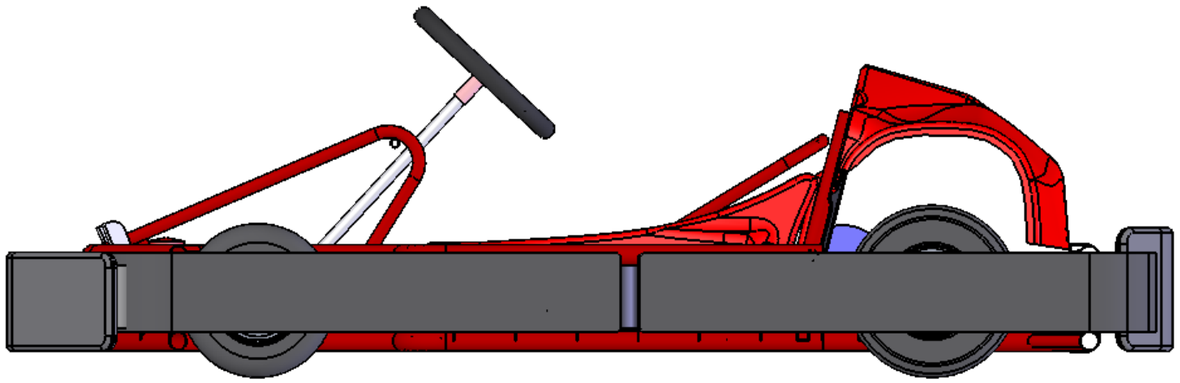

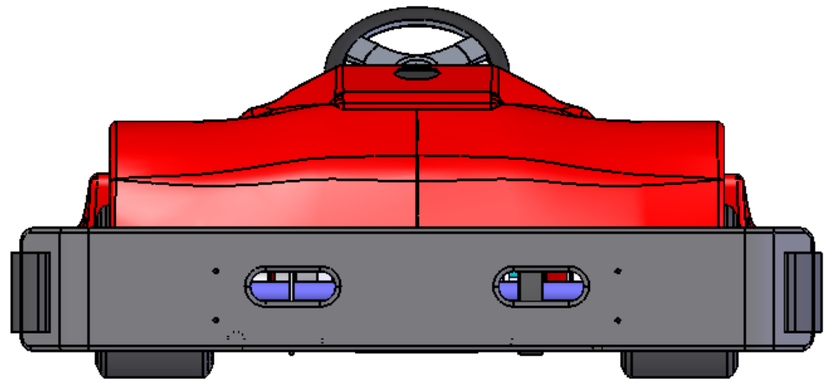

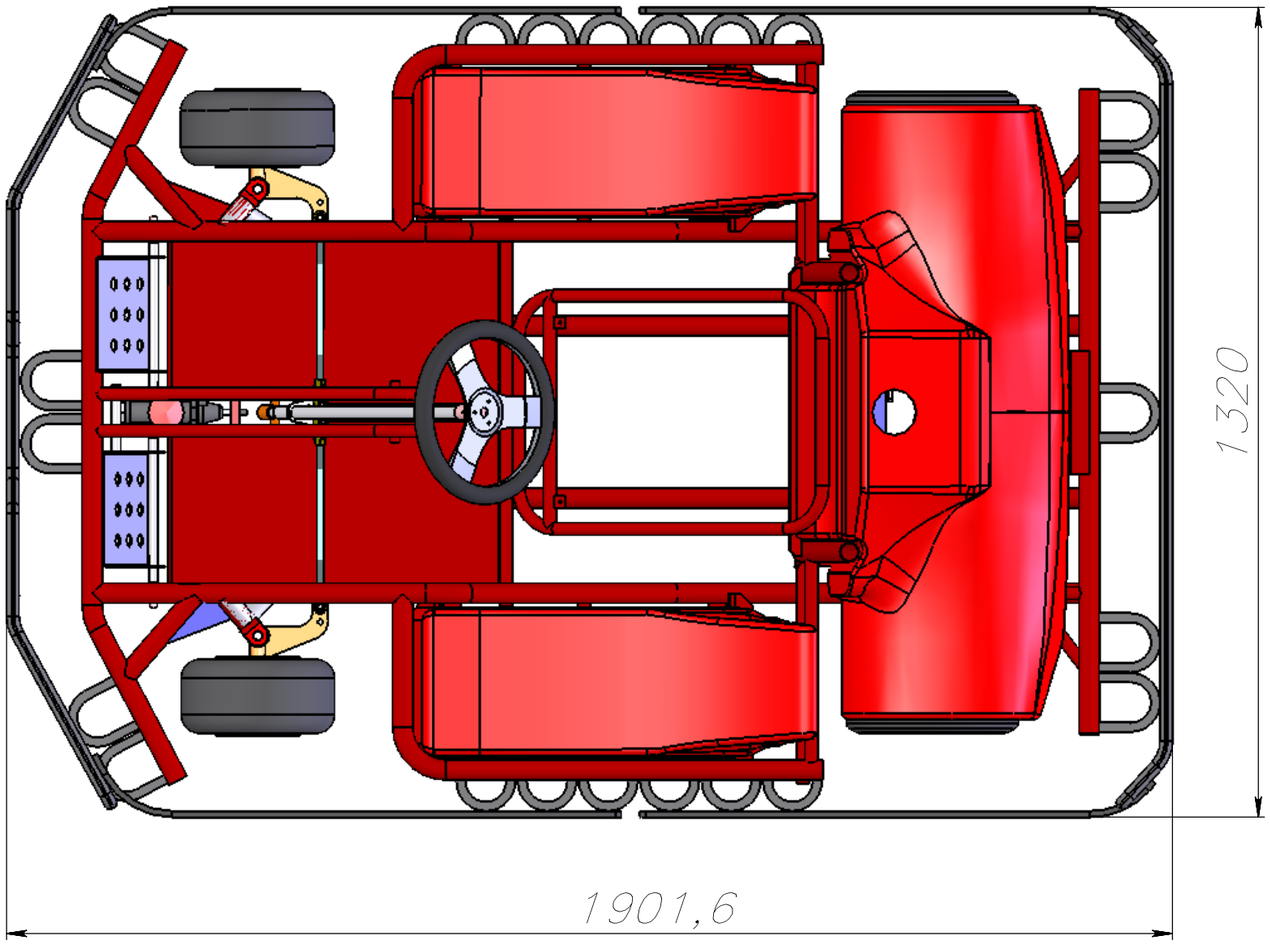


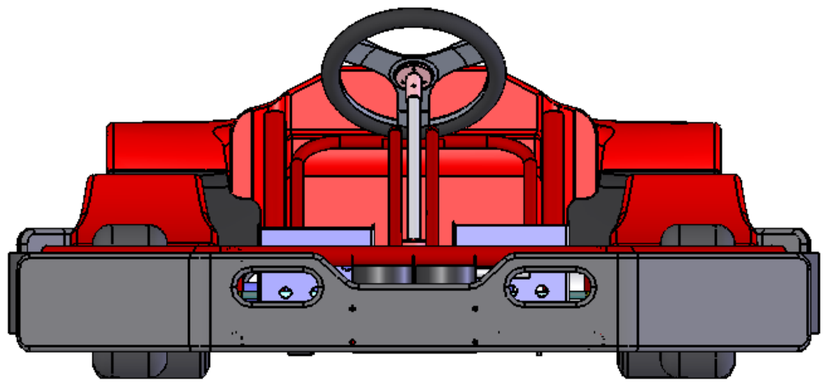

| | | | | | | |
|---|---|---|---|---|---|---|
| Разраб. | | | | КТ01.00К | Лист 2 | Листов 4 |
| | | | | | | |
| Утв. | | | | | | |

Перв.прим.

Справ.№

Подп. и дата

Инв.№ дубл.

Взам.инв.№

Подп. и дата

Инв.№ подл.

КТ01.00К

# Общий вид электрокарта

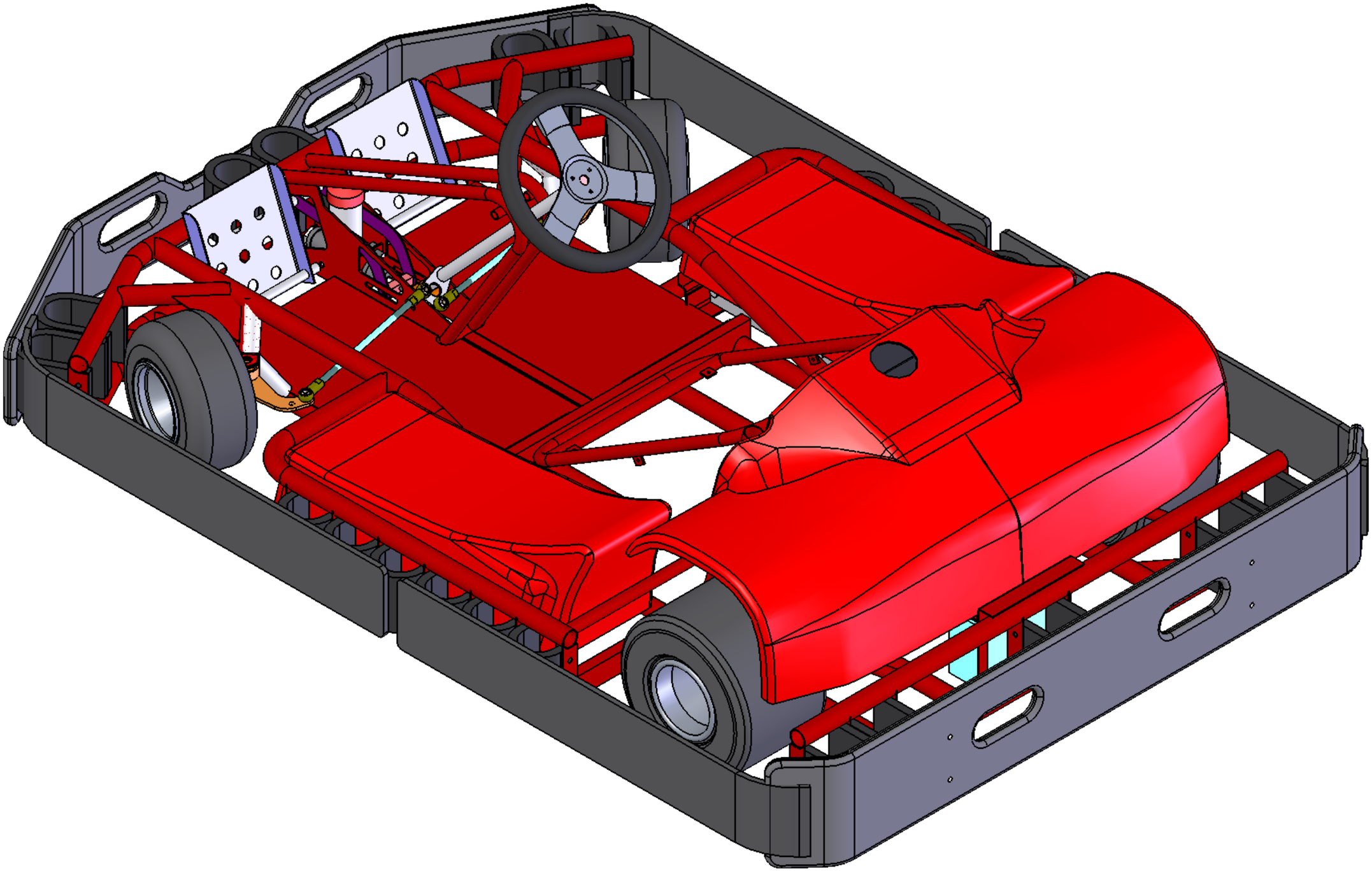

| | | | | | | |
|---|---|---|---|---|---|---|
| Разраб. | | | | КТ01.00К | Лист 3 | Листов 4 |
| | | | | | | |
| Утв. | | | | | | |

Перв.прим.

Справ.№

Подп. и дата

Инв.№ дубл.

Взам.инв.№

Подп. и дата

Инв.№ подл.

Формат А3

КТ01.00К

# Схема крайних положений передних колес

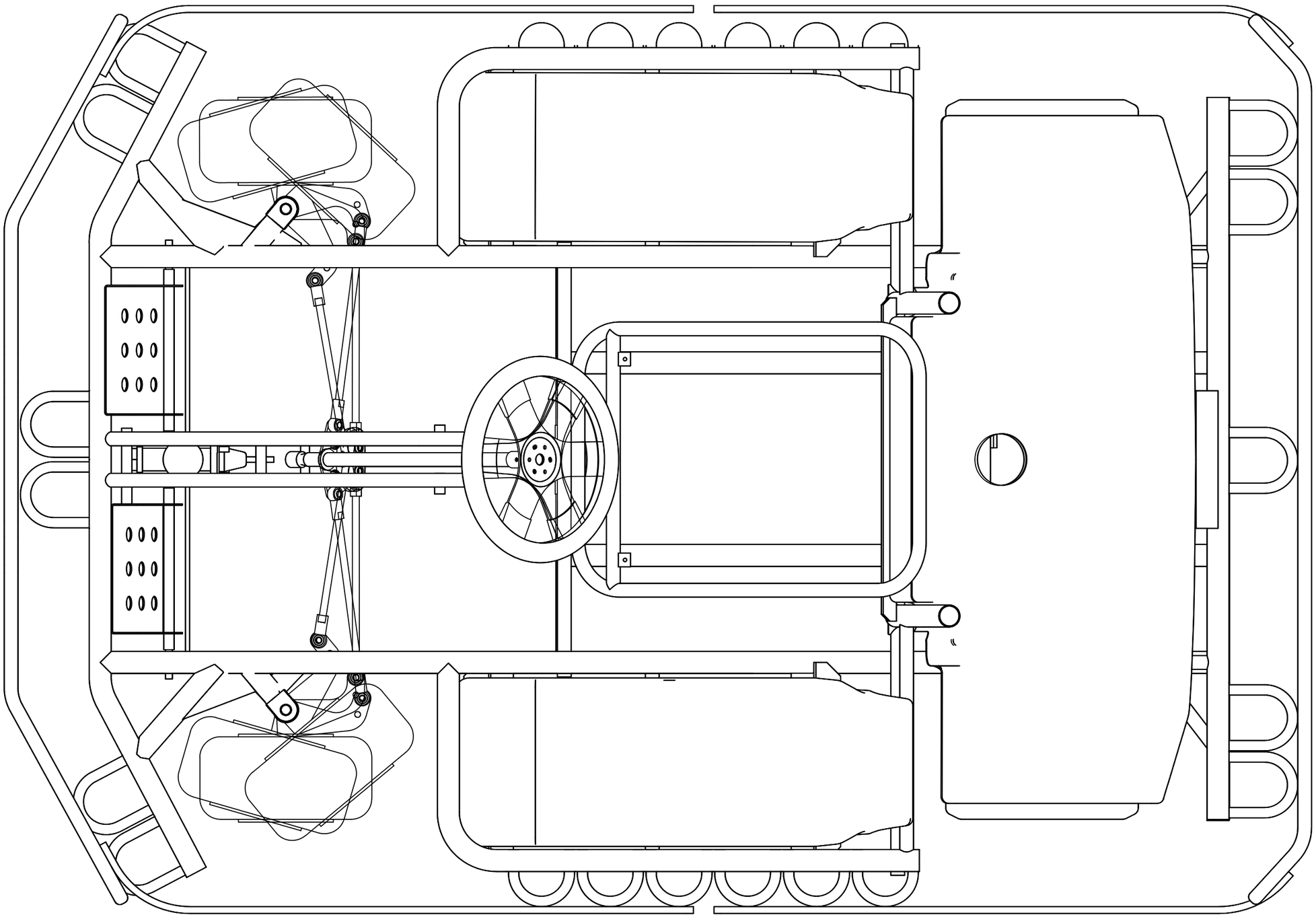

| | | | | | | |
|---|---|---|---|---|---|---|
| Разраб. | | | | КТ01.00К | Лист 4 | Листов 4 |
| | | | | | | |
| Утв. | | | | | | |

Перв.прим.

Справ.№

Подп. и дата

Инв.№ дубл.

Взам.инв.№

Подп. и дата

Инв.№ подл.

Формат А3