Ведомость рабочих чертежей основного комплекта НВК

Лист	Наименование	Примечание
1	Общие данные	
2	Генплан НВК/ТС	
3	Деталировка колодцев	
4	Жироуловитель	
5	План резервуаров для воды с технологическими трубопроводами План. М 1:50	
6	План резервуаров для воды с технологическими трубопроводами Разрез 1-1. М 1:50	
7	План резервуаров для воды с технологическими трубопроводами Разрез 2-2. М 1:50	
8	Показатель пожарного гидранта	
9	Таблица колодцев	

Ведомость ссылочных и прилагаемых документов

портфолио Винокуров ЛИ

Обозначение	Наименование	Прим.
	Ссылочные документы	
СНиП РК4.01-02-2009	Водоснабжение. Наружные сети и сооружения.	
СН РК 4.01-03-2011	Канализация. Наружные сети и сооружения.	
СП 40-102-2000	Проектирование и монтаж трубопроводов систем водоснабжения и канализации из полимерных материалов.	
серия 901-09-11.84	Колодцы водопроводные	
серия 902-09-22.84	Колодцы канализационные	
	Прилагаемые документы	
14-07-2015-1-НВК.СО	Спецификация оборудования, изделий и материалов	

Технические решения, принятые в проекте, соответствуют требованиям экологических, санитарно-технических, противопожарных и других норм, действующих на территории Республики Казахстан, и обеспечивают безопасную для жизни и здоровья людей эксплуатацию объекта.
Главный инженер проекта

ПОЯСНИТЕЛЬНАЯ ЗАПИСКА

1. ИСХОДНЫЕ ДАННЫЕ.

Данным проектом предусматривается решение вопросов по водоснабжению, хозяйственно-бытовой и производственной канализации и отопление участка по адресу: Казахстан, Атырауская обл, Жылыойский район, вахтовый посёлок "Тенгиз", 4мкр. На территории участка расположены: общежитие (поз.1), кухня-столовая (поз.2), котельная (поз.3), КПП (поз.4)

Проект выполнен на основании следующих исходных данных: генплан участка; техническое задание на проектирование; архитектурно-строительные чертежи.

Проект разработан в соответствии с действующими нормативными документами:
- СНиП РК4.01-02-2009 Водоснабжение. Наружные сети и сооружения.
- СН РК 4.01-03-2011 Канализация. Наружные сети и сооружения.

2. ОБЩАЯ ЧАСТЬ.

В состав проекта входят: сети хозяйственно-питьевого водоснабжения В1; сети хозяйственно-бытовой канализации К1; сети производственной канализации К3

3. ВОДОСНАБЖЕНИЕ.

Водоснабжение жилого дома предусматривается от двух проектируемых резервуаров чистой воды, которые расположены под зданием кухни-столовой (поз. 2) и насосной станции, которая установлена в помещении 3. Ввод водопровода в здание 1 и 2 запроектирован из полиэтиленовых труб ПЭ 100 Ш40 мм по ГОСТ 18599-2001. Глубина заложения сети принята 2,0 м. На водопроводной сети устанавливаются колодец по типовому проекту 901-09-11.84 диаметром 1500 мм из сборных железобетонных элементов. Наружное пожаротушение предусматривается от проектируемого пожарного гидранта, который устанавливаются в проектируемом водопроводном колодце ВК-1

4. ТЕПЛОСНАБЖЕНЫЕ

Теплоснабжение зданий осуществляется от отдельно стоящей котельной (поз. 3)

4. КАНАЛИЗАЦИЯ.

Трубопроводы наружных сетей канализации запроектированы из ПВХ трубы для наружной канализации Ш160мм

На внутриплощадочной сети канализации предусмотрено устанавливать колодцы по типовому проекту 901-09-22.84 Ш1000 мм из сборных железобетонных элементов. Сточные воды, производственной канализации К3 от пищеблока, прежде чем попасть в сети дворовой канализации, попадают на очистку в жироуловитель. Все сточные воды от зданий расположеных на участке попадают в септик (поз. 6)

5. ПРОИЗВОДСТВО РАБОТ.

МОНТАЖ НАРУЖНЫХ СЕТЕЙ ВОДОСНАБЖЕНИЯ И КАНАЛИЗАЦИИ.

Производство работ по наружным сетям водопровода и канализации выполнять с обязательным соблюдением требований СНиП 3.05-04-85" Водоснабжение и канализация. Правила производства работ" и СНиП III-4-80 "Техника безопасности в строительстве", СП 40-102-2000"Проектирование и монтаж трубопроводов систем водоснабжения и канализации из полимерных материалов".

При строительстве сетей водоснабжения и канализации земляные работы производить с разработкой грунта в отвал в траншеях без откосов с инвентарными креплениями. Разработку траншей по трассе выполнять отдельными участками (захватками), доработку дна траншеи до проектных отметок производить вручную . Для полиэтиленовых труб производить песчаную подсыпку высотой 0,1м. При производстве работ производится открытый водоотлив с помощью насоса Гном 10-10Т.

Мероприятия против сил морозного пучения: засыпка траншей непучинистым грунтом, послойное уплотнение грунта, наружная гидроизоляция под-ти колодцев в 2 слоя битумной мастикой. Состав битумной мастики: 4 части золы-уноса ТЭЦ, 3части битума марки III, 1 часть солярного масла.

Изм.	Кол. уч.	Лист	№ док.	Подп.	Дата	ЕСС 015/05-001- НВК/ТС			
						Рабочий проект застройки участка, расположеного по адресу. Атырауская обл, Жылыойский район, вахтовый посёлок "Тенгиз", 4мкр			
Разработал		Винокуров				Участок	Стадия	Лист	Листов
Проверил							Р	1	9
ГИП		Есмагамбетова							
Заказчик		ТОО"АнтаресАКР"				Общие данные	ЧП "Есмагамбетова С.С.", ГСЛ-Ф №000713 от 01.08.2001г.		
Утвердил									

Копировал

А3

Генплан НВК/ТС

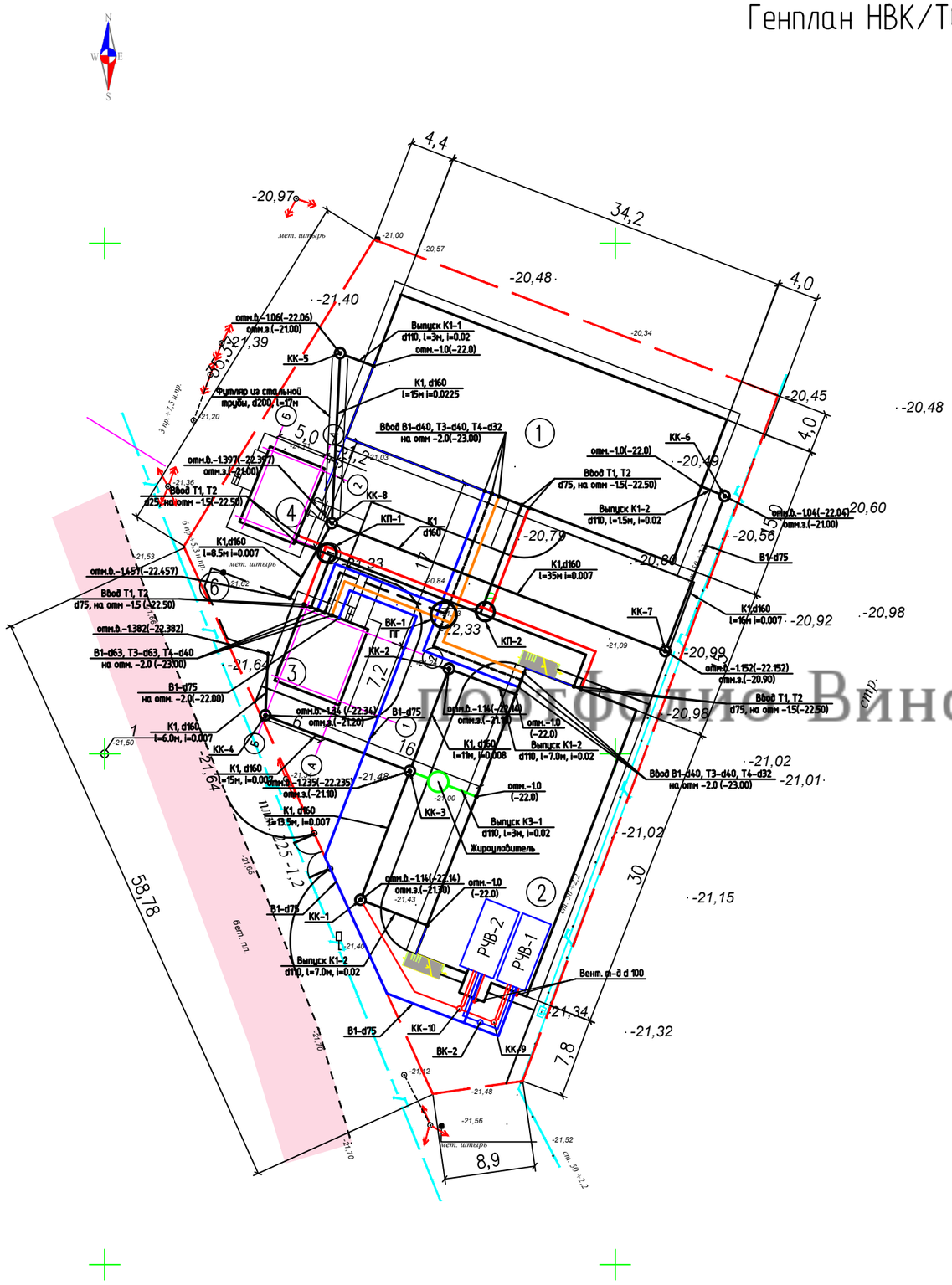

ВЕДОМОСТЬ ЖИЛЫХ И ОБЩЕСТВЕННЫХ ЗДАНИЙ

No	Наименование	No тип проекта	К-во	Этаж	Площ. застр. м2	Прим.
1	Общежитие	Индив.	1	3		
2	Кухня -столовая		1	2		
3	Котельная		1			
4	КПП		1			
6	Септик		1			

портфолио Винокуров Д.И.

Примечания:

1. Привязку зданий и сооружений произвести от границ участка
2. Все размеры на чертеже даны в метрах

Система координат – местная
Система высот – Балтийская

В канализационных колодцах КК-9 и КК-10 на опорожняющих линиях от РЧВ-1 и РЧВ-2 предусмотреть кран шаровый d110

Граница участка

Изм.	Кол. уч.	Лист	№ док.	Подп.	Дата	ЕСС 015/05-001- НВК/ТС		
						Рабочий проект застройки участка, расположеного по адресу: Атырауская обл, Жылыойский район, вахтовый посёлок "Тенгиз", 4мкр		
Разработал	Винокуров					Участок	Стадия	Лист	Листов
Проверил							Р	2	9
ГИП	Есмагамбетова								
Заказчик	ТОО"АнтаресАКР"					Генплан НВК/ТС	ЧП "Есмагамбетова С.С.", ГСЛ-Ф №0000713 от 01.08.2002г.	
Утвердил								

Согласовано

Взам. инв. №

Подп. и дата

Инв. № подл.

Копировал

А3

Деталировка колодцев

ВК-1

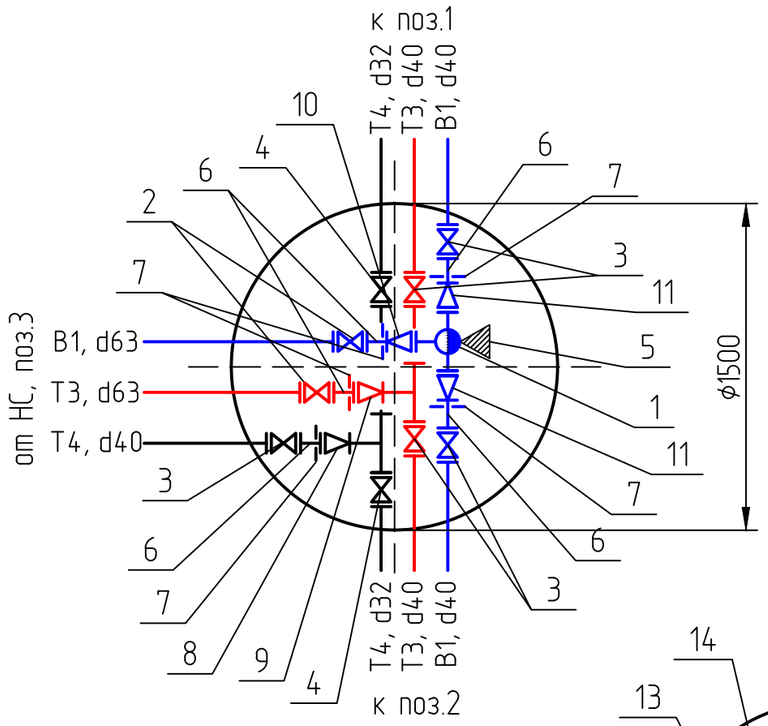

КП-1

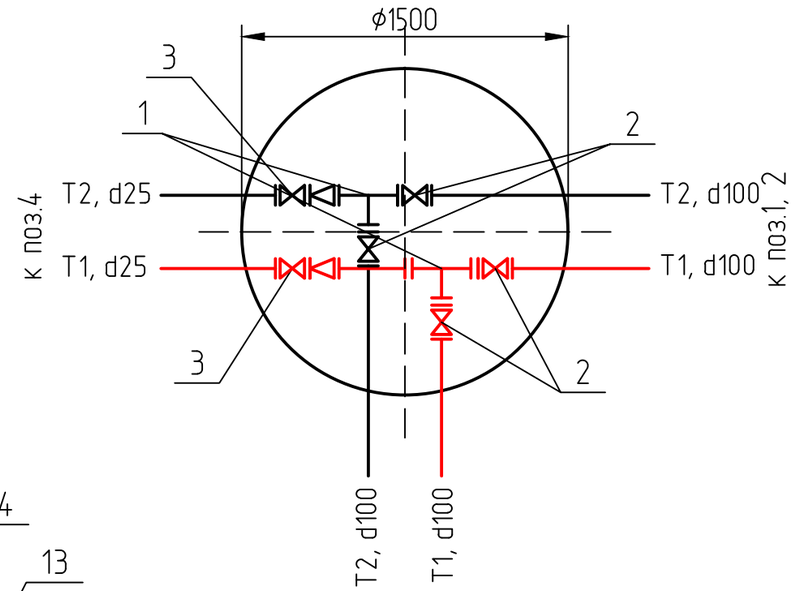

Экспликация камер переключения КП на сети ТС :

1. Тройник фланцевый, d100x75
2. Кран шаровой, d100
3. Кран шаровой, d25
4. Кран шаровой, d75
5. Переход стальной d100x75

ВК-2

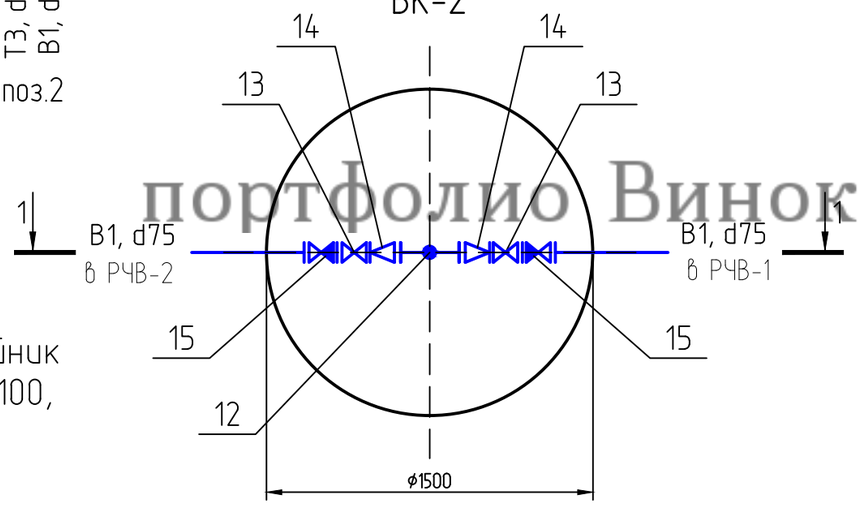

КП-2

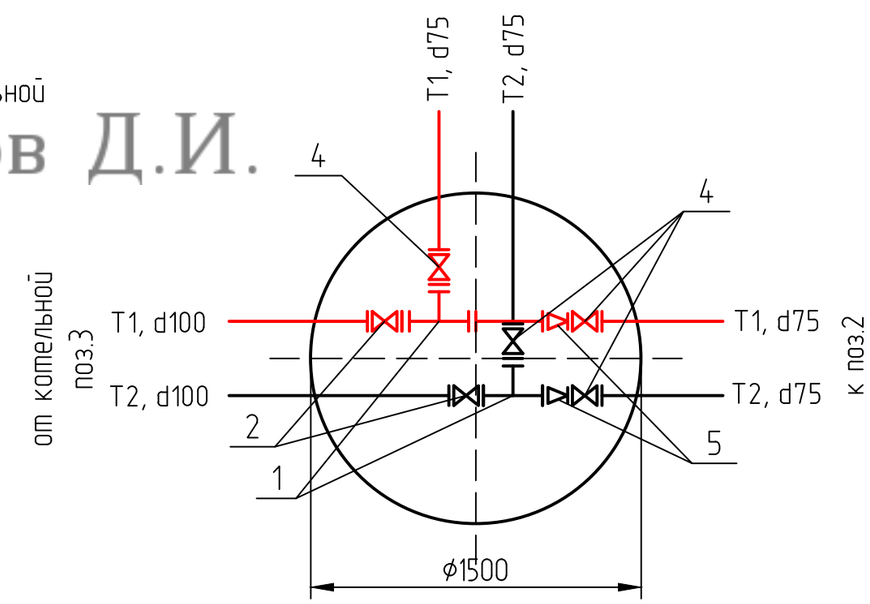

портфолио Винокуров Д.И.

Экспликация колодцев ВК:

1. Пожарная подставка тройник фланцевый, ППТРФ, d100x100, стальная
2. Кран шаровый, d63
3. Кран шаровый, d40
4. Кран шаровый, d32
5. Упор бетонный
6. Втулка под фланец, d65
7. Фланец стальной, d65
8. Переход стальной d40x32,
9. Переход стальной d63x40,
11. Переход стальной d100x40
12. Тройник фланцевый d100x100
13. Кран шаровый, d75
14. Переход стальной d100x75
15. Обратный клапан, d75
16. Соединительная муфта

ВК-2, 1-1

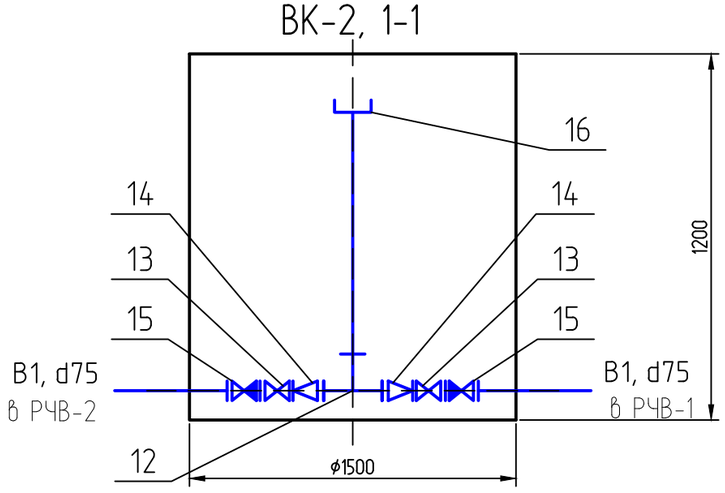

Согласовано

Взам. инв. №

Подп. и дата

Инв. № подл.

Изм.	Кол. уч.	Лист	№ док.	Подп.	Дата
Разработал		Винокуров			
Проверил					
ГИП		Есмагамбетова			
Заказчик		ТОО"АнтаресАКР"			
Утвердил					

ЕСС 015/05-001- НВК/ТС

Рабочий проект застройки участка, расположенного по адресу: Атырауская обл, Жылыойский район, вахтовый посёлок "Тенгиз", 4мкр

Участок	Стадия	Лист	Листов
	Р	3	9
Деталировка колодцев	ЧП "Есмагамбетова С.С.", ГСЛ-Ф №0000713 от 01.08.2001г.		

Копировал

А3

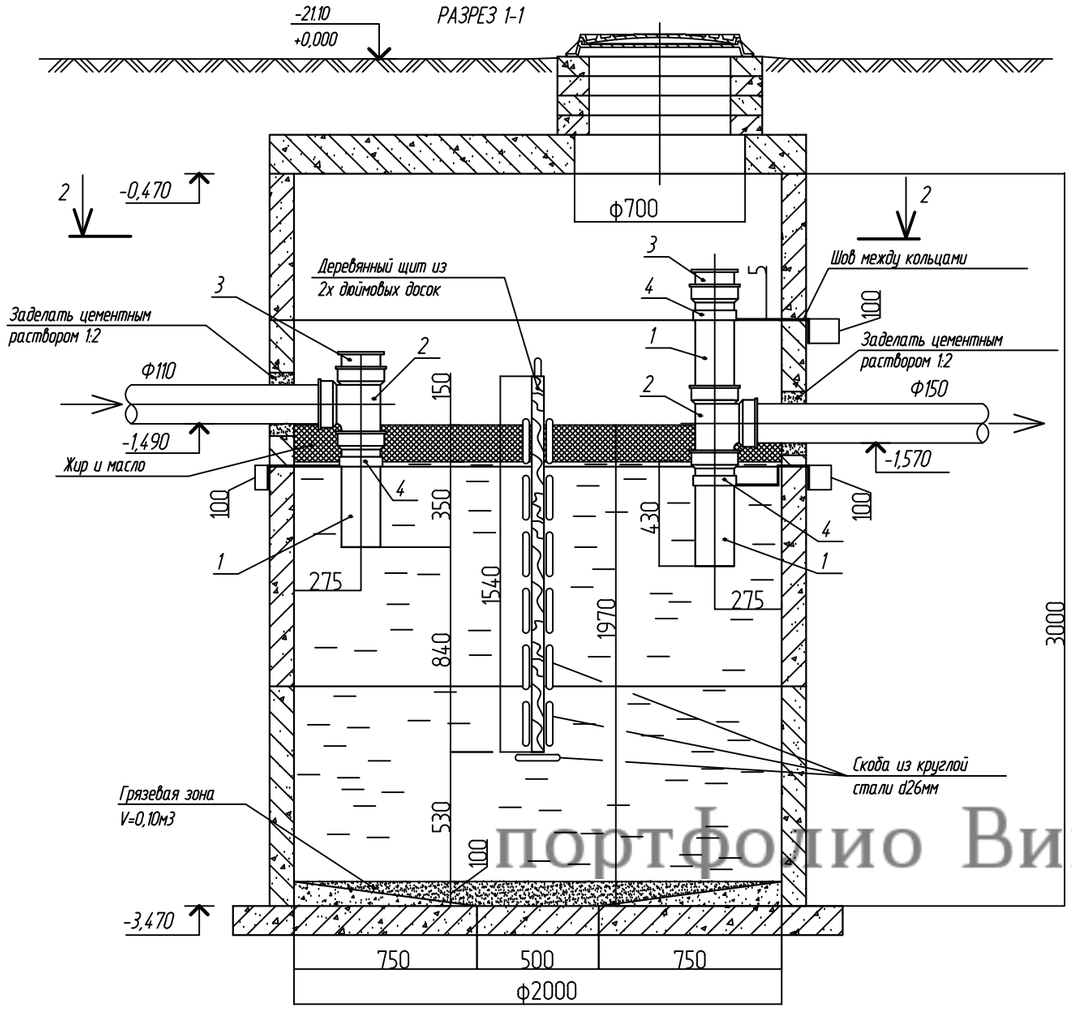

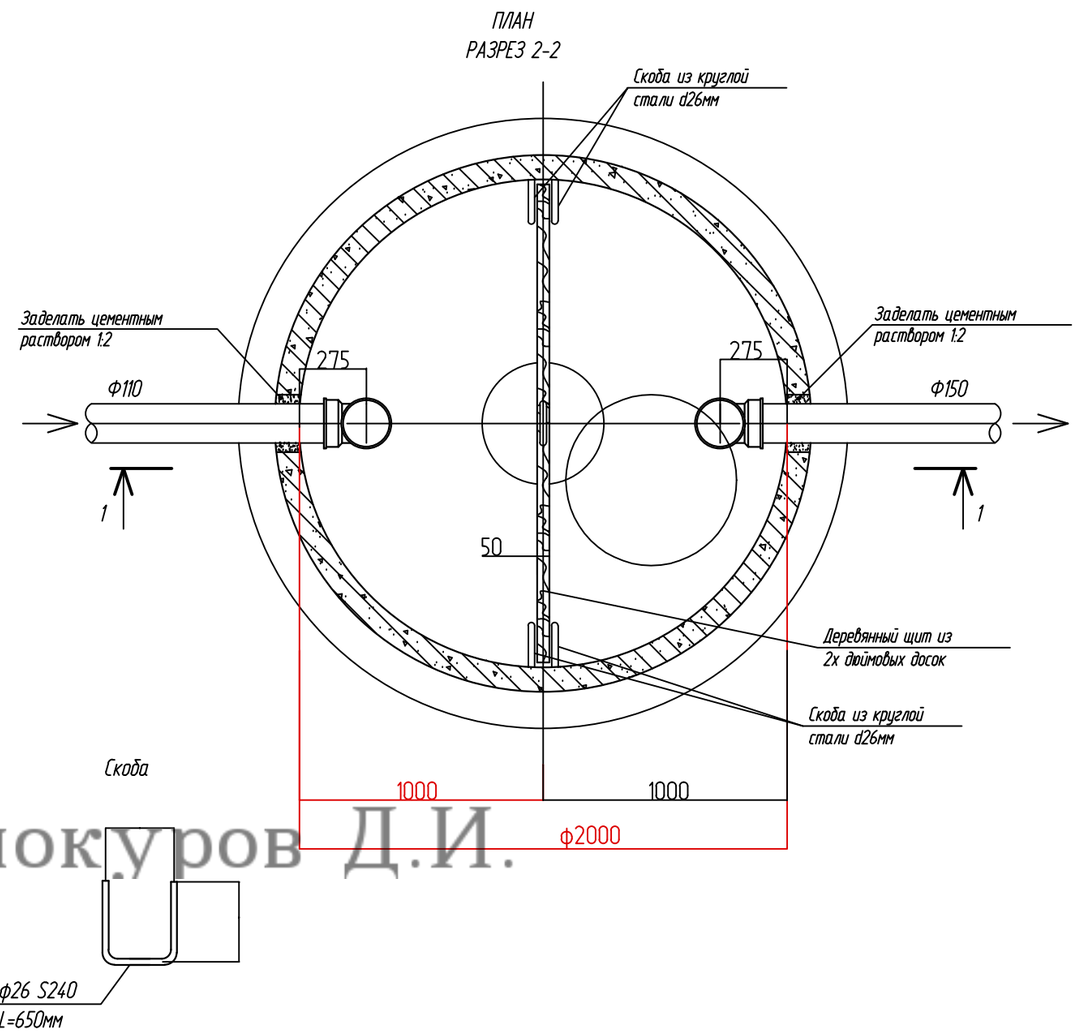

портфолио Винокуров Д.И.

СПЕЦИФИКАЦИЯ

Поз.	Обозначение	Наименование	Кол.	Масса ед., кг	Примечание
1	ГОСТ 6942-98	Патрубок П-150-400	3	8,80	шт.
2	ГОСТ 6942-98	Тройник прямой ТП-150х150	2	10,00	шт.
3	ГОСТ 6942-98	Заглушка З-150	2	2,80	шт.
4	с.Б5.000-2.1	Крепление КТР-159 к стенке колодца	3	4,20	шт.
5	ГОСТ 5781-82	Скоба из круглой стали d26мм,L=650мм	14		шт.
6		Деревянный щит из 2-х дюймовых досок размером 1950х1540(h)мм	1		шт.
7	ТУ РБ 14511885.00-98	Гидроизоляция мастикой "Аутокрин"	41,4		м2

1.Гидроизоляционное покрытие днища и сборных ж/б колец внутренней стороны выполняется мастикой "Аутокрин".
Нанесение мастики согласно иповой технологической карты ТК 26/05/01-2000 "Устройство гидроизоляции мастикой типа "Аутокрин" бтонной поверхности" фирмы -изготовителя производится следующим образом:
1) подготовка поверхности в соответствии с требованиями технологической карты ТК 26/05/01-2000;
2) грунтование поверхности с применением праймера "Аутокрин";
3) нанесение мастичного слоя (количество слоев-3);
4) нанесение армирующего слоя (выполняют после нанесения второго слоя мастики).
2.Выборку сборных ж/бетонных элементов колодца см. таблицу канализационных колодцев.
3.Устройство деревянного щита в колодце произвести до установки горловины колодца.

Изм.	Кол. уч.	Лист	№ док.	Подп.	Дата
Разработал		Винокуров			
Проверил					
ГИП		Есмагамбетова			
Заказчик		ТОО"АнтаресАКР"			
Утвердил					

ЕСС 015/05-001- НВК/ТС

Рабочий проект застройки участка, расположеного по адресу: Атырауская обл, Жылыойский район, вахтовый посёлок "Тенгиз", 4мкр

Участок	Стадия	Лист	Листов
	Р	4	9
Жироуловитель	ЧП "Есмагамбетова С.С.", ГСЛ-Ф №000793 от 01.08.2001г.		

Копировал

А3

План резервуаров для воды с технологическими трубопроводами. План. М1:50

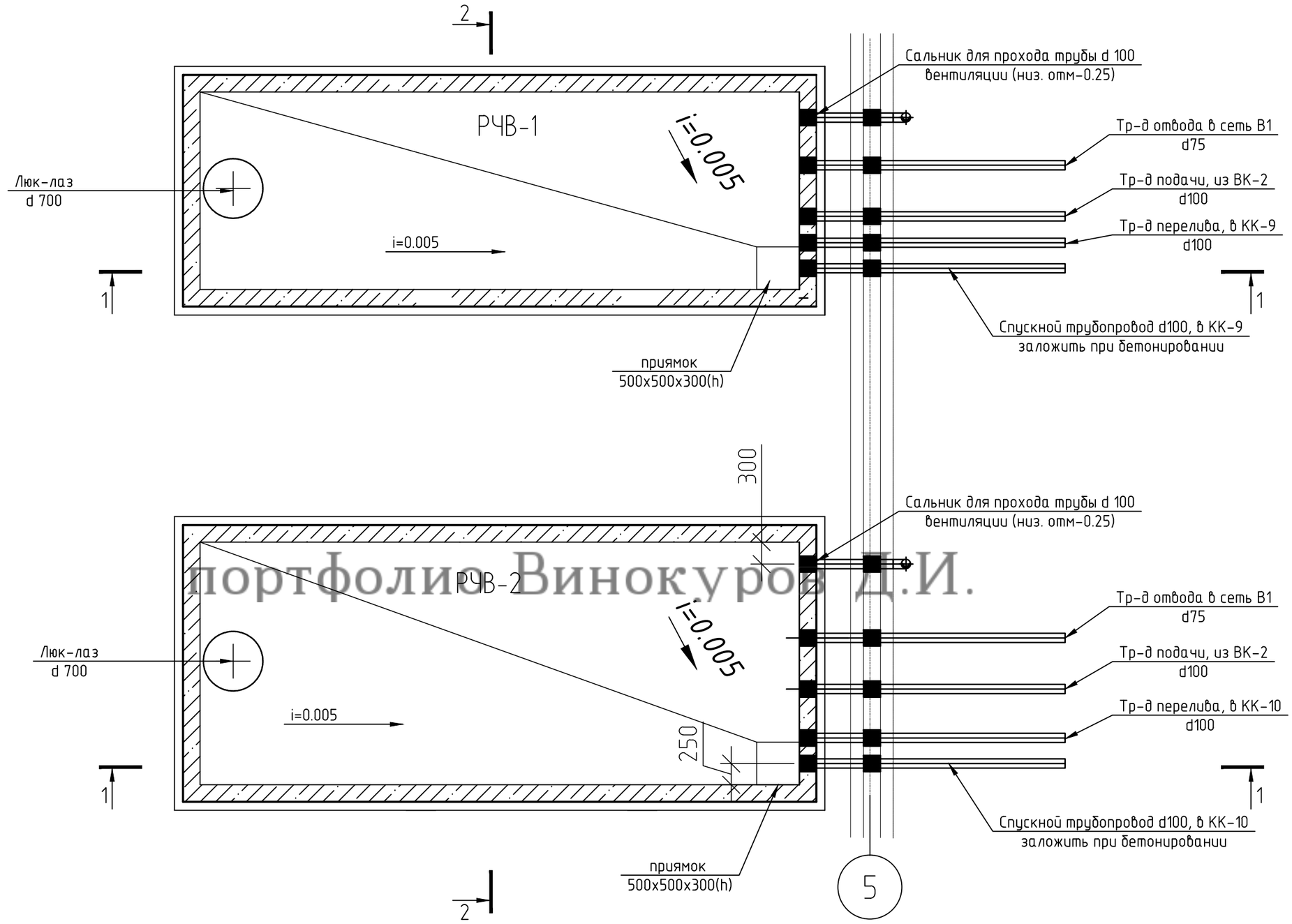

портфолио Винокуров Д.И.

Изм.	Кол. уч.	Лист	№ док.	Подп.	Дата
Разработал		Винокуров			
Проверил					
ГИП		Есмагамбетова			
Заказчик		ТОО"АнтаресАКР"			
Утвердил					

ЕСС 015/05-001- НВК/ТС

Рабочий проект застройки участка, расположеного по адресу: Атырауская обл, Жылыойский район, вахтовый посёлок "Тенгиз", 4мкр

Участок

Стадия	Лист	Листов
Р	5	9

План резервуаров для воды с технологическими трубопроводами План. М 1:50

ЧП "Есмагамбетова С.С.", ГСЛ-Ф №0000713 от 01.08.2001г.

Копировал

А3

План резервуаров для воды с технологическими трубопроводами. Разрез 1-1. М1:50

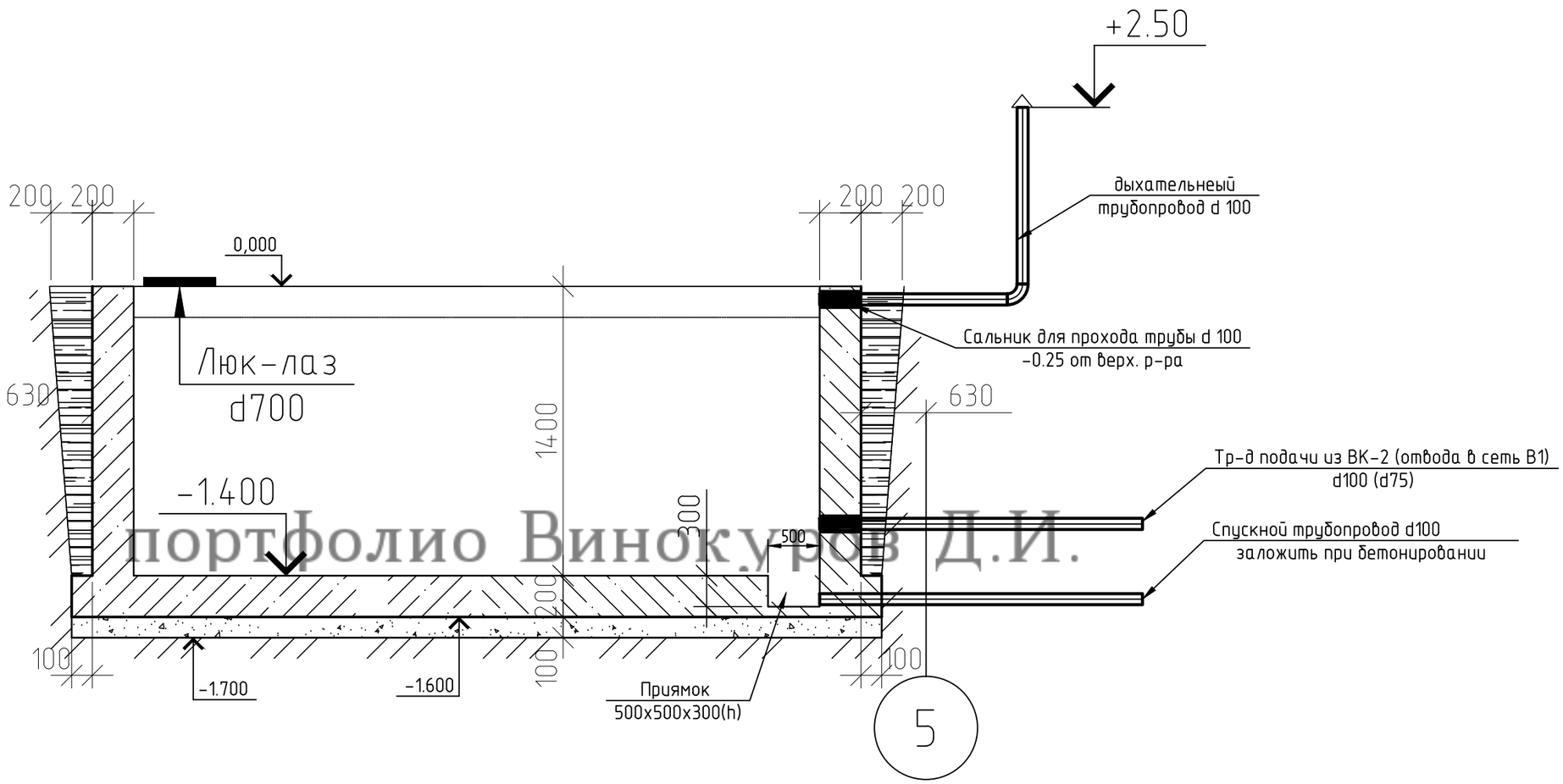

портфолио Винокуров Д.И.

Изм.	Кол. уч.	Лист	№ док.	Подп.	Дата	ЕСС 015/05-001- НВК/ТС		
						Рабочий проект застройки участка, расположенного по адресу: Атырауская обл, Жылыойский район, вахтовый посёлок "Тенгиз", 4мкр		
Разработал		Винокуров				Участок	Стадия	Лист	Листов
Проверил							Р	6	9
ГИП		Есмагамбетова							
Заказчик		ТОО"АнтаресАКР"				План резервуаров для воды с технологическими трубопроводами Разрез 1-1. М 1:50	ЧП "Есмагамбетова С.С.", ГСЛ-Ф №0000713 от 01.08.2001г.	
Утвердил								

Копировал

А3

План резервуаров для воды с технологическими трубопроводами. Разрез 2-2. М1:50

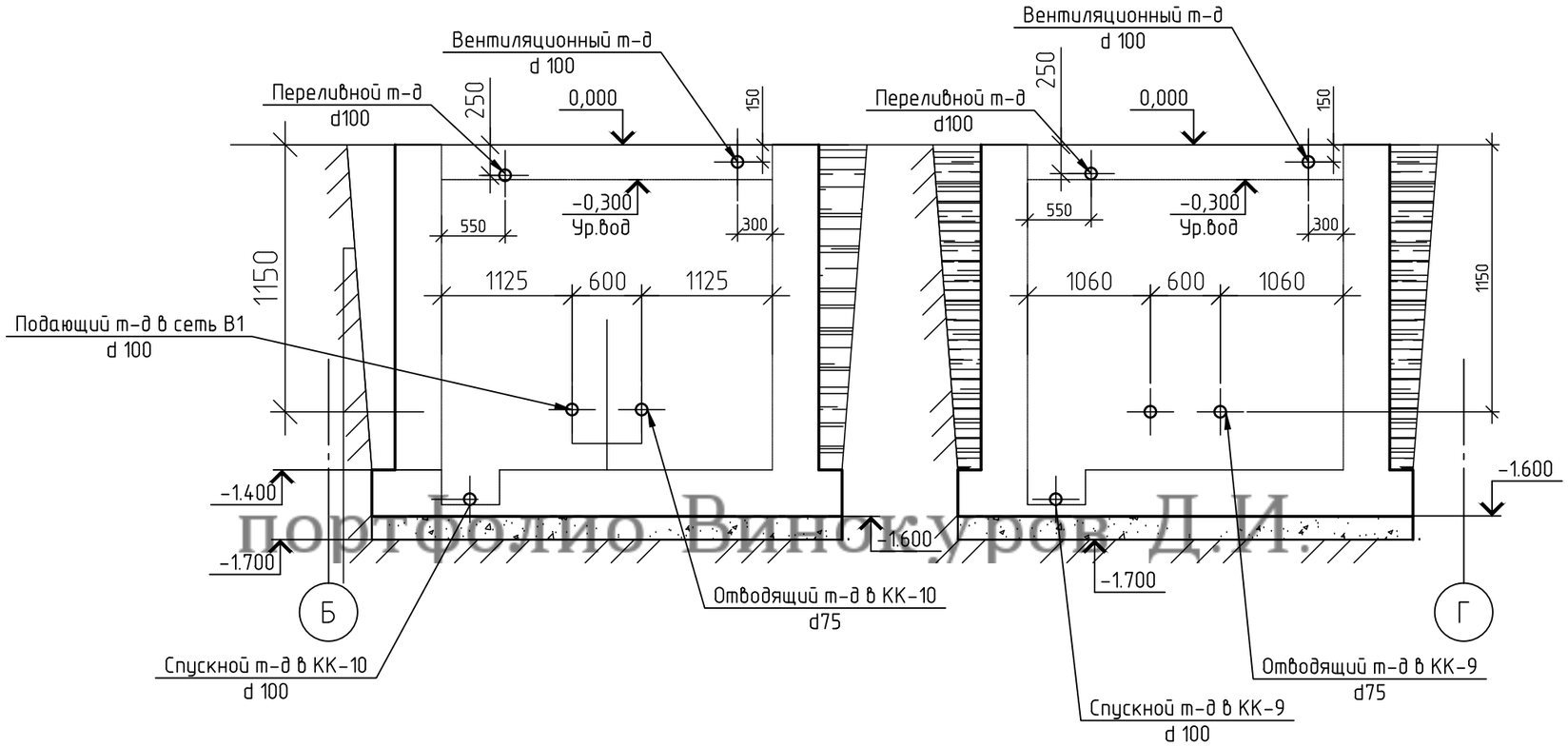

портфолио Винокуров Д.И.

						ЕСС 015/05-001- НВК/ТС		
						Рабочий проект застройки участка, расположеного по адресу: Атырауская обл, Жылыойский район, вахтовый посёлок "Тенгиз", 4мкр		
Изм.	Кол. уч.	Лист	№ док.	Подп.	Дата			
Разработал		Винокуров				Участок	Стадия	Лист	Листов
Проверил							Р	7	9
ГИП		Есмагамбетова							
Заказчик		ТОО"АнтаресАКР"				План резервуаров для воды с технологическими трубопроводами Разрез 2-2. М 1:50	ЧП "Есмагамбетова С.С.", ГСЛ-Ф №000713 от 01.08.2001г.	
Утвердил								

Копировал

А3

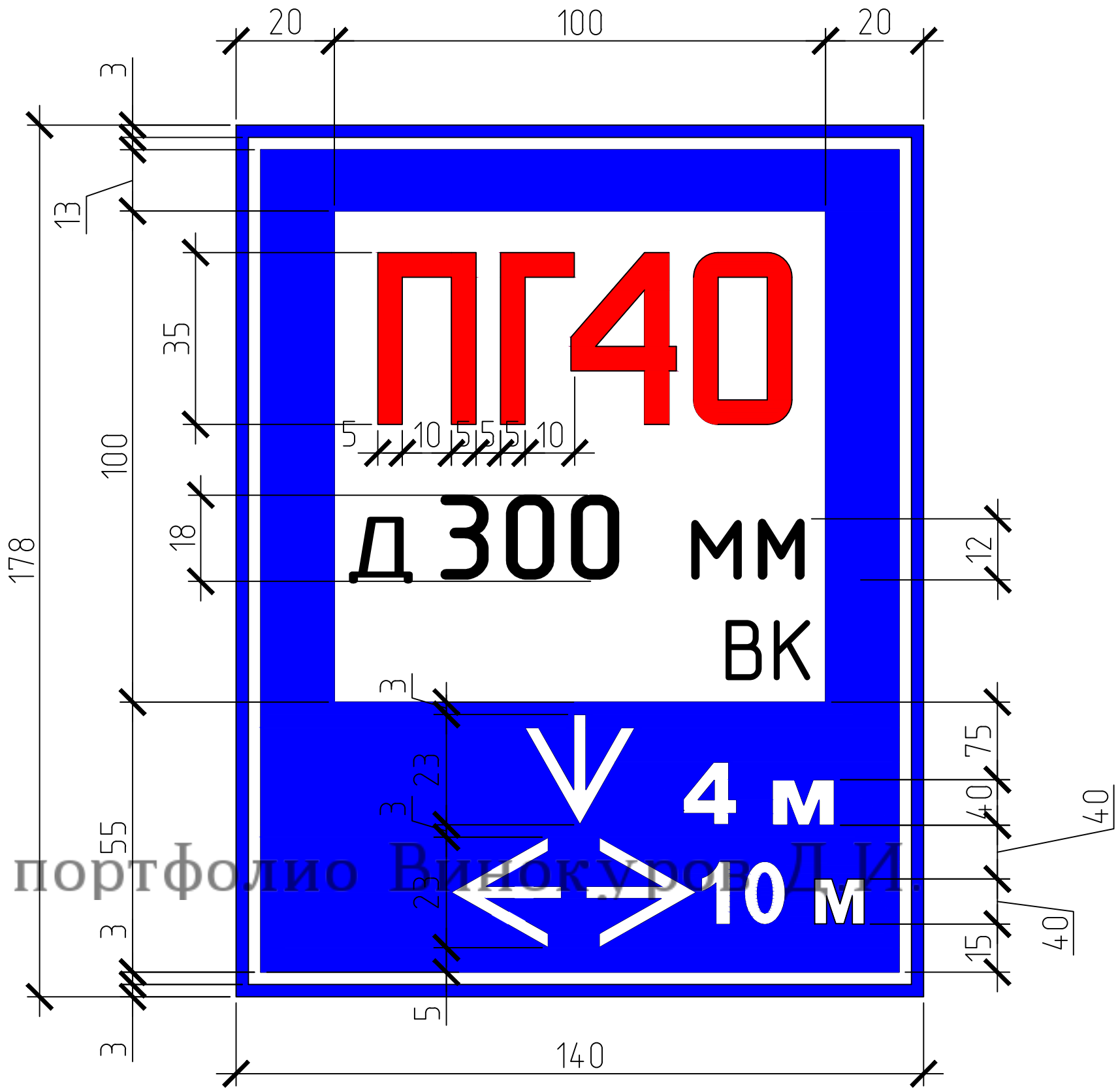

портфолио Винокуров Д.И.

1. Флюоресцентные указатели установит в местах расположения пожарных гидрантов согласно ГОСТ 12.4.009-83 * и ГОСТ 12.4.026-76 *. Указатели устанавливаются на выгодном месте в радиусе 5 м от светильников наружного освещения.
2. Указатели выполняют плоскими из листового металла Δ = 1.5 мм.
3. Буквы и цифры наносятся на фасадную часть указателя флуоресцентной эмалью марки АС-564.
4. Расшифровка обозначений на указательных знаках:
- ПГ - пожарный гидрант;
-1 - Номер пожарного гидранта;
- Д 20 мм - диаметр водопровода;
- ВК - водопровод кольцевой;

Изм.	Кол. уч.	Лист	№ док.	Подп.	Дата	ЕСС 015/05-001- НВК/ТС		
						Рабочий проект застройки участка, расположенного по адресу: Атырауская обл, Жылыойский район, вахтовый посёлок "Тенгиз", 4мкр		
Разработал		Винокуров				Участок	Стадия	Лист	Листов
Проверил							Р	8	9
ГИП		Есмагамбетова							
Заказчик		ТОО"АнтаресАКР"				Показатель пожарного гидранта	ЧП "Есмагамбетова С.С.", ГСЛ-Ф №000713 от 01.08.2001г.	
Утвердил								

Копировал А3

Таблица канализационных колодцев

N колодца по плану	Марка колодца по грунтовым условиям	Марка колодца	Полная глубина колодца по профилю, Н мм	Диаметр колодца Дк, мм	Глубина лотка Нл, мм	Высота рабочей части, Нр, мм	Высота горловины Нг, мм	Расход материалов																										
								Днище				Рабочая часть						Плита перекрытия										Горловина				Кирпичная кладка, ряды	Тип люка	Стремянка	Гидроизоляция
								Сборные железобетонные элементы серия 3.900.1-14 выпуск 1																											
								Объем бетона на лоток,м3	ПН-10	ПН-15	ПН-20	КС10.6	КС10.9	КС15.6	КС15.9	КС20.6	КС20.9	ПП10-1	ПП10-2	1ПП15-1	1ПП15-2	3ПП15-1	3ПП15-2	1ПП20-1	1ПП20-2	3ПП20-1	3ПП20-2	КО-6	КС7-3	КС10-3	КС10-6				
1	2	3	4	5	6	7	8	9	10	11	12	13	14	15	16	17	18	19	20	21	22	23	24	25	26	27	28	29	30	31	32	33	34	35	36
КК-1	II	КСП-3	840	1000	160	900	–	0.29	1	–	–	–	1	–	–	–	–	1	–	–	–	–	–	–	–	–	–	1	–	–	–	–	Т	С1-04	
КК-2	II	КСП-3	1040	1000	160	900	140	0.29	1	–	–	–	1	–	–	–	–	1	–	–	–	–	–	–	–	–	–	2	–	–	–	–	Т	С1-04	
КК-3	II	КСП-3	1040	1000	160	900	140	0.29	1	–	–	–	1	–	–	–	–	1	–	–	–	–	–	–	–	–	–	2	–	–	–	–	Т	С1-04	
КК-4	II	КСП-3	1140	1000	160	1200	–	0.29	1	–	–	2	–	–	–	–	–	1	–	–	–	–	–	–	–	–	–	–	–	–	–	–	Т	С1-04	
КК-5	II	КСП-3	1060	1000	160	900	160	0.29	1	–	–	–	1	–	–	–	–	1	–	–	–	–	–	–	–	–	–	2	–	–	–	–	Т	С1-04	
КК-6	II	КСП-3	1040	1000	160	900	140	0.29	1	–	–	–	1	–	–	–	–	1	–	–	–	–	–	–	–	–	–	2	–	–	–	–	Т	С1-04	
КК-7	II	КСП-3	1255	1000	160	1200	55	0.29	1	–	–	2	–	–	–	–	–	1	–	–	–	–	–	–	–	–	–	1	–	–	–	–	Т	С1-04	
КК-8	II	КСП-3	1397	1000	160	1200	197	0.29	1	–	–	2	–	–	–	–	–	1	–	–	–	–	–	–	–	–	–	2	–	–	–	–	Т	С1-04	
КК-9	II	КСП-3	1600	1000	110	1600	–	0.29	1	–	–	1	1	–	–	–	–	1	–	–	–	–	–	–	–	–	–	–	–	–	–	–	Т	С1-04	
КК-10	II	КСП-3	1600	1000	110	1600	–	0.29	1	–	–	1	1	–	–	–	–	1	–	–	–	–	–	–	–	–	–	–	–	–	–	–	Т	С1-04	
Жироуловитель			3000	2000	–	–	–	–	–	–	1	–	–	–	–	–	3		–	–	–	–	–	1	–	–	–	4	–	–	–	–	Т	С1-04	

ТАБЛИЦА ВОДОПРОВОДНЫХ КОЛОДЦЕВ

портфолио Винокуров Д.И.

Nколодца по плану	Марка колодца по грунтовым условиям	Диаметры трубопроводов, мм		Nсхемы узла	Диаметр колодца Дк, мм	Полная глубина колодца по профилю, Н мм	Высота рабочей части, Нр, мм	N строительно-монтажной схемы	Высота горловины с перекрытием Нг, мм	Объем бетона на упоры	Расход материалов																								
											Днище		Рабочая часть								Плита перекрытия						Горловина							
											Сборные железобетонные элементы серия 3.900.1-14 выпуск 1																								
		Ду	dу								ПН-15	ПН-20	КС15.6	КС15.6а	КС15.9	КС15.9а	КС20.9	КС20.9а	КС20.9	КС20.9а	1ПП15-1	1ПП15-2	2ПП15-1	2ПП15-2	1ПП20-1	1ПП20-2	3ПП20-1	3ПП20-2	КО-6	КС7-3	КС10-3	КС10-6	Кирпичная кладка, ряды	Тип люка	Стремянка
1	2	3	4	5	6	7	8	9	10	11	12	13	14	15	16	17	18	19	20	21	22	23	24	25	26	27	28	29	30	31	32	33	34	35	36
ВК-1/ПГ	–	63	40	–	1500	2000	1800	СМ-7	140	0,10	1	–	–	–	2	–	–	–	–	–	1	–	–	_	–	–	–	–	2	–	–	–	–	Т	С-4
КП-1	–	100	100	–	1500	1500	1500	СМ-7	–	0,10	1	–	1	–	1	–	–	–	–	–	1	–	–	_	–	–	–	–	–	–	–	–	–	Т	С-4
КП-2	–	100	75	–	1500	1500	1500	СМ-7	–	0,10	1	–	1	–	1	–	–	–	–	–	1	–	–	_	–	–	–	–	–	–	–	–	–	Т	С-4
ВК-2	–	75	75	–	1500	1200	1200	СМ-7	–	0,10	1	–	2	–	–	–	–	–	–	–	1	–	–	_	–	–	–	–	–	–	–	–	–	Т	С-4

Изм.	Кол. уч.	Лист	№ док.	Подп.	Дата
Разработал		Винокуров			
Проверил					
ГИП		Есмагамбетова			
Заказчик		ТОО"АнтаресАКР"			
Утвердил					

ЕСС 015/05-001- НВК/ТС

Рабочий проект застройки участка, расположеного по адресу Атырауская обл, Жылыойский район, вахтовый посёлок "Тенгиз", 4мкр

Участок	Стадия	Лист	Листов
	Р	9	9
Таблица колодцев	ЧП "Есмагамбетова С.С.", ГСЛ-Ф №0000713 от 01.08.2001г.		

Копировал

А3

Позиция	Наименование и техническая характеристика	Тип, марка, обозначение документа, опросного листа	Код оборудования, изделия, материала	Завод-изготовитель	Единица измерения	Коли-чество	Масса единицы кг	Примечания
1	2	3	4	5	6	7	8	9
Система наружного водопровода В1, Т3, Т4. Теплосеабжения Т1, Т2								
1	Труба ПНД для наружного водопровода, d75	ГОСТ 18599-2001			м	80		
2	Труба ПНД для наружного водопровода, d63	ГОСТ 18599-2001			м	40		
3	Труба ПНД для наружного водопровода, d40	ГОСТ 18599-2001			м	85		
4	Труба ПНД для наружного водопровода, d32	ГОСТ 18599-2001			м	30		
5	Теплоизолированые трубы для наружного теплоснабжения, d100	Rauthermex		Rehau	м	45		
6	Теплоизолированые трубы для наружного теплоснабжения, d75	Rauthermex		Rehau	м	52		
7	Пожарная подставка тройник фланцевый стальная ППТРФ, d100x100				шт	1		
8	Кран шаровый, d63				шт	2		
9	Кран шаровый, d40				шт	5		
10	Кран шаровый, d32				шт	2		
11	Упор бетонный				шт	1		
12	Втулка под фланец, d65				шт	5		
13	Фланец стальной, d65				шт	5		
14	Переход стальной d40x32				шт	1		
15	Переход стальной d63x40				шт	1		
16	Переход стальной d100x40				шт	2		
17	Тройник фланцевый d100x100				шт	1		
18	Кран шаровый, d75				шт	2		
19	Переход стальной d100x75				шт	2		
20	Обратный клапан, d75				шт	2		
21	Соединительная муфта				шт	1		
22	Пожарный гидрант, h=1750				шт	1		
	Тройник фланцевый d100x75				шт	4		

портфолио Винокуров Д.И.

Изм.	Кол. уч.	Лист	№ док.	Подп.	Дата
Разработал		Винокуров			
Проверил					
ГИП		Есмагамбетова			
Заказчик		ТОО"АнтаресАКР"			
Утвердил					

ЕСС 015/05-001- НВК/ТС

Рабочий проект застройки участка, расположеного по адресу: Атырауская обл, Жылыойский район, вахтовый посёлок "Тенгиз", 4мкр

Участок	Стадия	Лист	Листов
	Р	1	2
Спецификация	ЧП "Есмагамбетова С.С.", ГСЛ-Ф №0000713 от 01.08.2001г.		

Копировал

А3

Позиция	Наименование и техническая характеристика	Тип, марка, обозначение документа, опросного листа	Код оборудования, изделия, материала	Завод-изготовитель	Единица измерения	Коли-чество	Масса единицы кг	Примечания
1	2	3	4	5	6	7	8	9
23	Кран шаровый, d100				шт	6		
24	Кран шаровый, d75				шт	3		
25	Кран шаровый, d25				шт	2		
26	Переход стальной d100x75				шт	2		
27	Тепловая изоляция "Термафлекс" (b=30мм, d75)				м	80		
28	Тепловая изоляция "Термафлекс" (b=30мм, d63)				м	40		
7	Тепловая изоляция "Термафлекс" (b=30мм, d40)				м	85		
8	Тепловая изоляция "Термафлекс" (b=30мм, d32)				м	30		
9								
10								
	Система наружной канализации К1							
1	Труба с ПВХ для наружной канализации, d150				м	125		
2	Футляр из стальной электросварной трубы, d200, l=15.0м	ГОСТ 10704-79*			шт	1		
3	Тепловая изоляция "Термафлекс" (b=50мм), d150				м	125		

портфолио Винокуров Д.И.

Изм.	Кол. уч.	Лист	№ док.	Подп.	Дата
Разработал		Винокуров			
Проверил					
ГИП		Есмагамбетова			
Заказчик		ТОО"АнтаресАКР"			
Утвердил					

ЕСС 015/05-001- НВК/ТС

Рабочий проект застройки участка, расположеного по адресу: Атырауская обл, Жылыойский район, вахтовый посёлок "Тенгиз", 4мкр

Участок	Стадия	Лист	Листов
	Р	1	2
Спецификация	ЧП "Есмагамбетова С.С.", ГСЛ-Ф №0000713 от 01.08.2001г.		

Копировал

А3