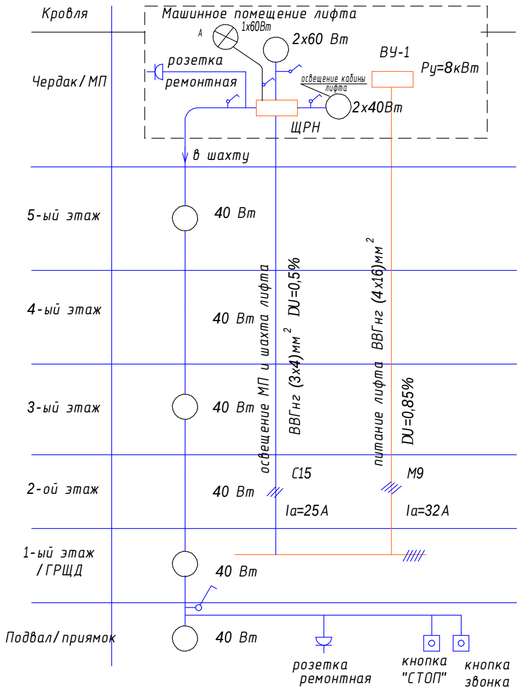

Питание аварийного напряжения лифта - ~24В через понижающий трансформатор ОСО-0,25-220/24 0,25кВА

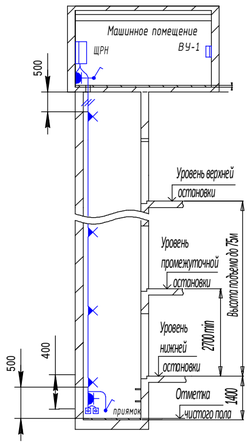

ЩРН установить по месту при монтаже.

- Патрон настенный Е27 Ф-004 - 4 шт.
- Розетка ремонтного напряжения с защитным контактом на 6А-2 шт.
- Выключатель освещения - 3шт
- Кнопка "СТОП" в приямке.
- Кнопка звонка в приямке

План машинного помещения

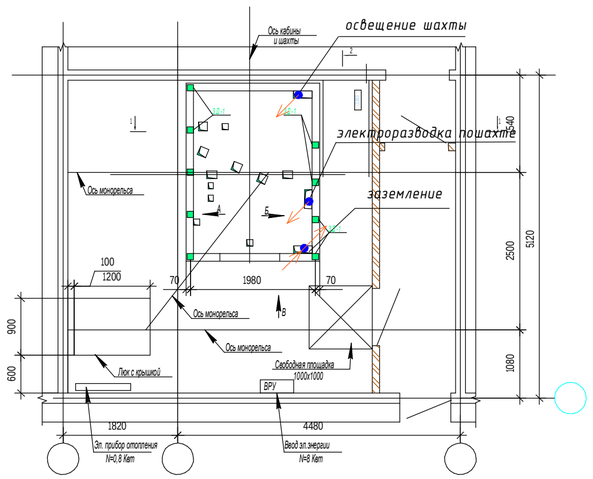

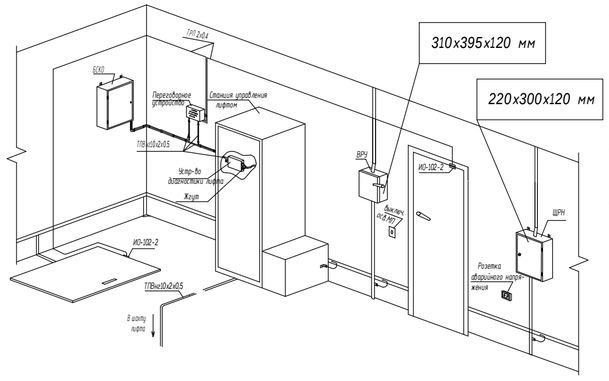

- Эскиз расположения оборудования и сетей диспетчеризации машинного помещения.
- Расположение оборудования и сетей показано условно и уточняется по месту
- ЩРД установлен в ГРЩД в секции "С1"

1. МОНТАЖНЫЕ УКАЗАНИЯ

1.1 Станцию управления лифта (СУЛ) закрепить на стене в машинном помещении при помощи анкерных болтов.
1.2 Не допускается устанавливать в одну клеммную колодку два и более проводов
1.3 Выключатель освещения машинного помещения разместить у входа в машинное помещение.
Выключатель освещения устанавливается в машинном помещении на расстоянии 0,75 м от входа в машинное помещение на высоте 1,6 м от уровня пола.
1.4 В шахте на верхнем, нижнем и каждом втором этаже установить лампы освещения шахты.
1.5 Электроразводку проводов освещения шахты вести отдельно от других проводов.
1.6 Кнопку «СТОП» в приямке и выключатель освещения шахты разместить на высоте 400мм от уровня пола первой остановки.

2.ЗАЗЕМЛЕНИЕ (ЗАНУЛЕНИЕ) ШАХТА ЛИФТА

2.1 Заземлению подлежат все металлические части лифта, которые могут оказаться под напряжением. В качестве заземляющих проводников должны использоваться: стальные полосы4x25мм, провод ПВ1 и ПВ3 1,5мм2, элементы конструкции лифта. Все заземляющие провода должны иметь зелено-желтый цвет.

2.2 Заземляющая магистраль из стальной полосы 4x25мм в машинном помещении при помощи сварки соединяется с вводом заземления и прокладывается вдоль стен на расстоянии 10мм от них, приваркой к уголкам, установленным на высоте 500мм от уровня пола.

2.3 От основной магистрали заземления делать ответвления к элементам, подлежащим заземлению. Ответвления выполняются стальной полосой того же сечения, что и основная заземляющая магистраль с приваркой одного конца к магистрали, а другого к заземляемому оборудованию.

2.4 Корпуса вводного устройства, блока освещения (ЩРН), и СУЛ заземляются проводом, один конец которого закрепляется под винт заземления электроаппарата, а второй под винт платика, приваренного к заземляющей магистрали.

2.5 Электродвигатель лебедки заземляется проводом, один конец которого крепится к платику, приваренному к ответвлению заземляющей магистрали, а другой конец провода крепится к клемме заземления клеммной коробки электродвигателя лебедки. Рама лебедки заземляется проводом, один конец которого крепится к платику, приваренному к ответвлению заземляющей магистрали, другой конец провода крепится к платику, приваренному к раме ледедки.

2.6 Заземляющая магистраль шахты соединяется при помощи сварки с заземляющей магистралью машинного помещения.

2.7 Заземление электрооборудования приямка производится проводом ПВ1 1,5мм2 путем закрепления одного конца провода под винт заземления электрооборудования, а второго под винт платика, приваренного к заземляющей магистрали.

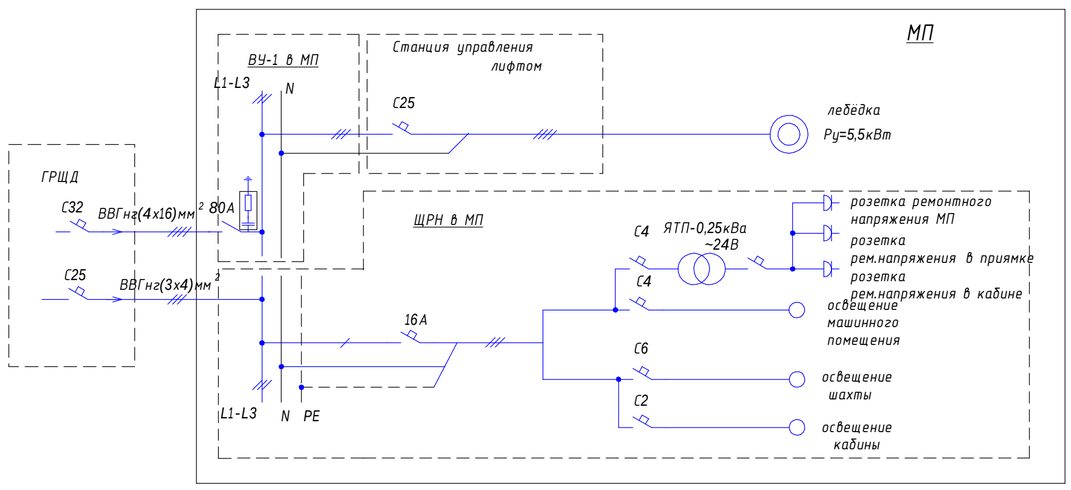

Изм.	Кол.уч.	Лист	№док.	Подп.	Дата	г.Кириши, микрорайон "Березки"		
Разработал		Андрей Ф.				Застройка квартала между Окружной магистралью и Березовым переулком	Стадия	Лист	Листов
ГИП							РП	14и	
						Освещение и диспетчеризация лифта			

Согласовано

Взам. инв. №

Подп. и дата

Инв. № подл.