Схема расположения конструкций под ленточный конвейер в осях "В/3-Г". Схема расположения конструкций монорельса

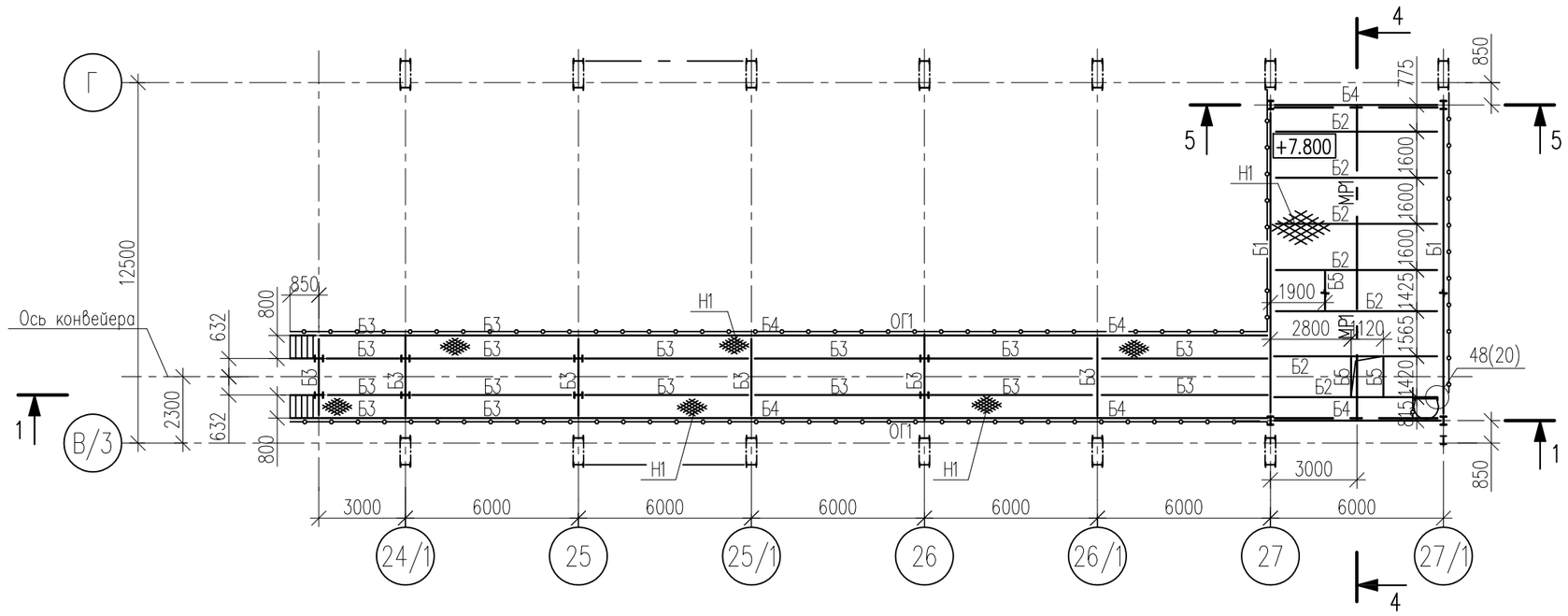

2–2

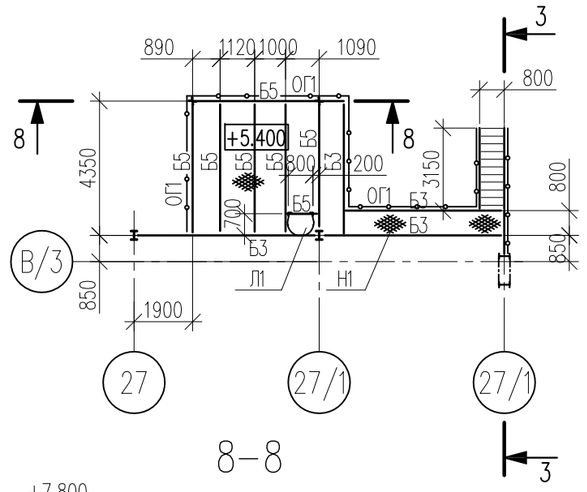

8–8

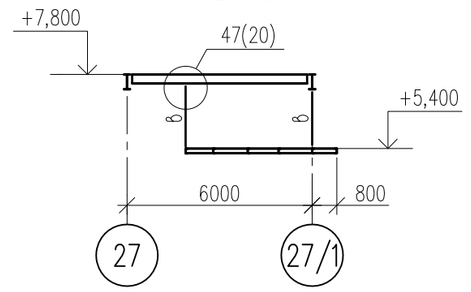

1–1

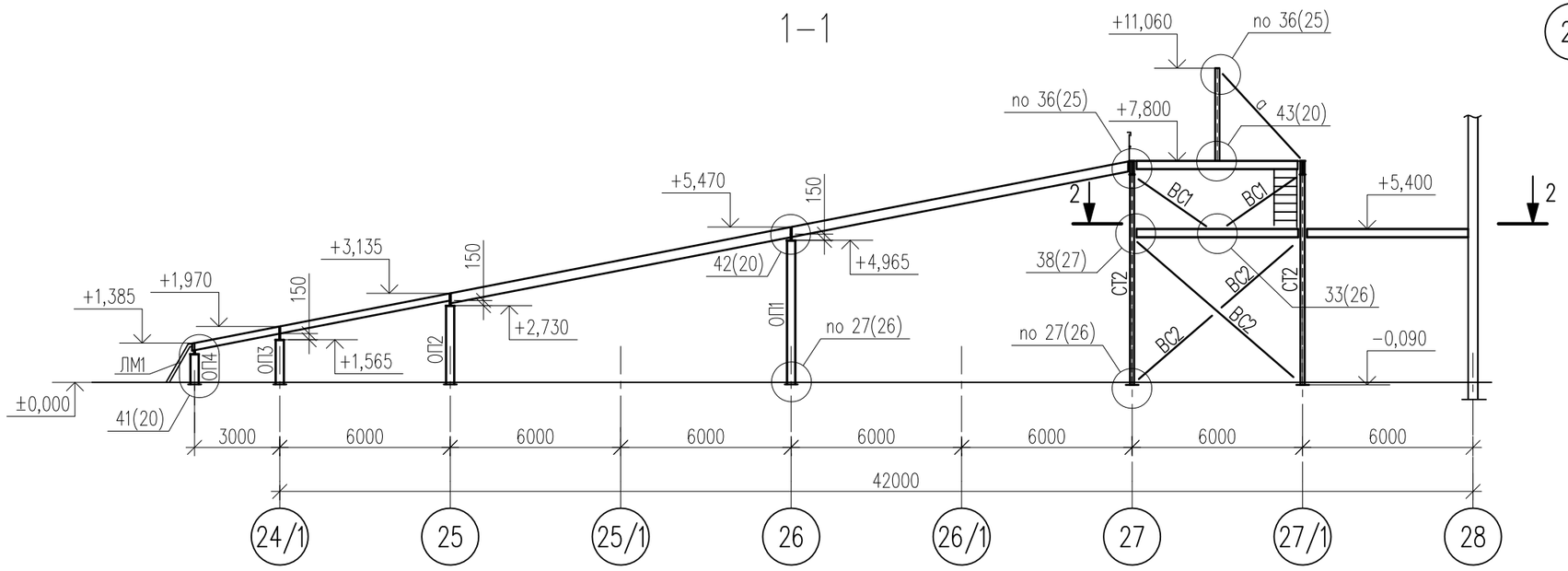

3–3

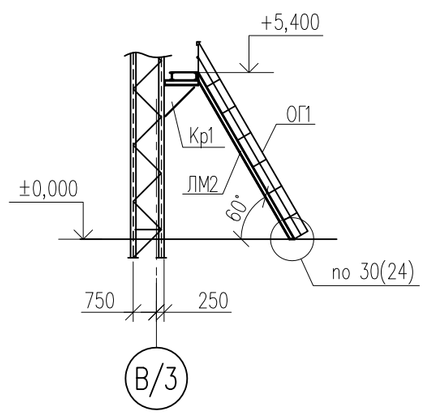

Схема расположения посадочной площадки на отм. +9.650

4–4

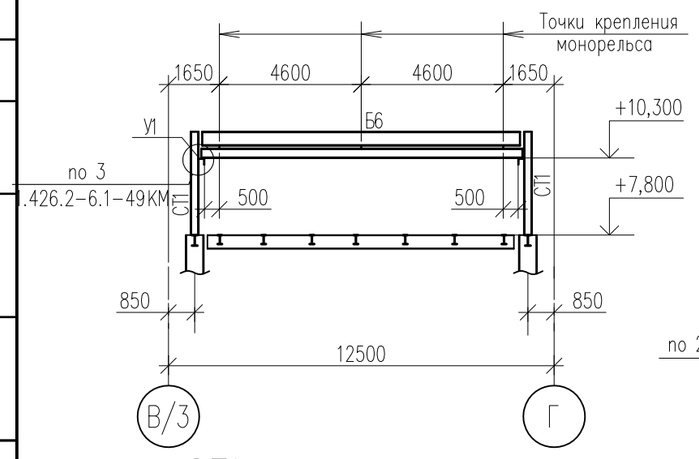

5–5

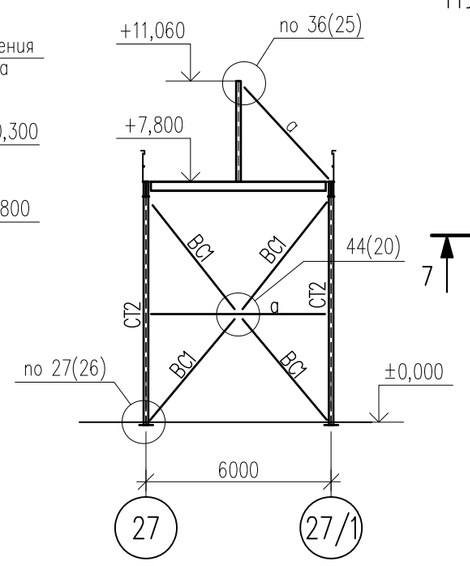

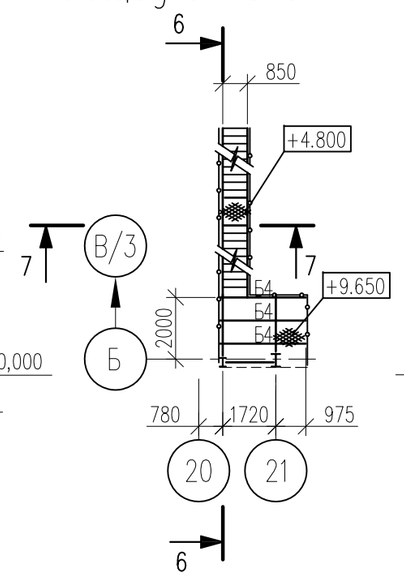

6–6

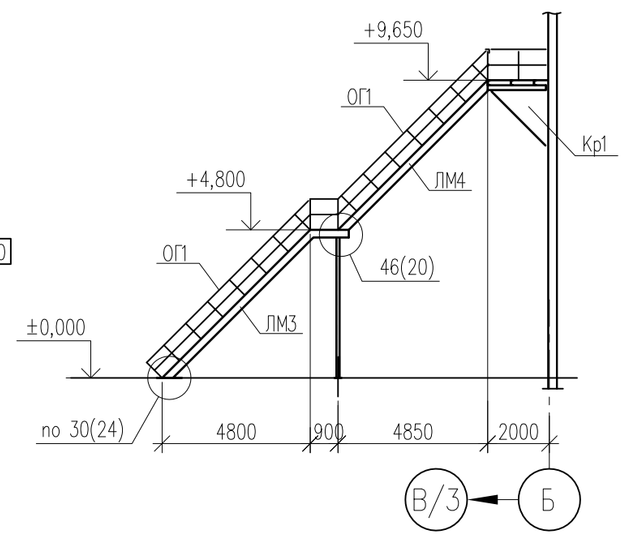

7–7

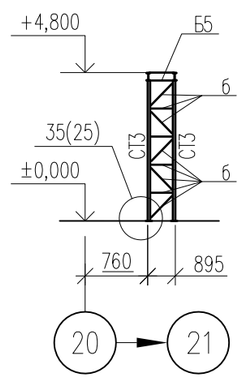

ОП1

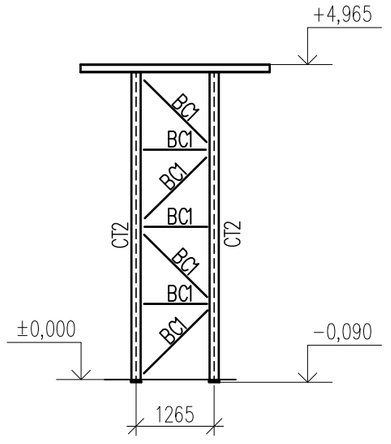

ОП2

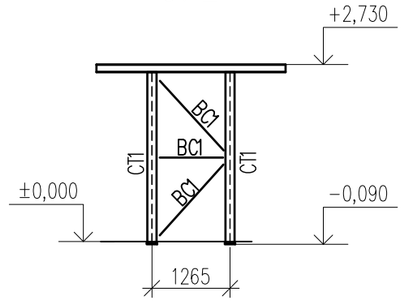

ОП3

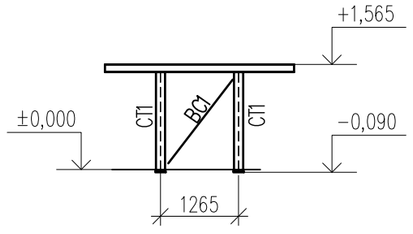

ОП4

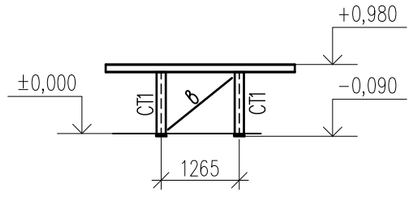

Ведомость элементов

Марка	Сечение: Эскиз	Поз.	Состав	Опорные усилия: Mтс. м	Nтс.	Qтс.	Марка металла.	Примечание.
Б1	I		I 45Б1			7.0	С345-3	
Б2	I		I 30Б1			4.5	С345-3	
Б3	I		I 25Б1		-1.5	3.0	С345-3	
Б4	I		I 35Б2				С345-3	
Б5	[		[16П			1.0	С345-3	
Б6	I		I 40Б2			3.5	С345-3	
СТ1	I		I 20Ш1		-6.0		С345-3	
СТ2	I		I 30Ш1		-6.0		С345-3	
ВС1	T		2 ∟75х6				С255	
ВС2	T		2 ∟100х8				С255	
а	T		2 ∟75х6				С255	
ЛМ1		1	[16П				С245	
		2	риф. t=5				С245	шаг 300
ЛМ2		1	[16П				С255	
		2	риф. t=5				С245	шаг 300
ЛМ3		1	[24П				С255	
		2	риф. t=5				С245	шаг 200
ЛМ4		1	[24П				С255	
		2	риф. t=5				С245	шаг 200
Кр1		1	[16П			2.0	С255	
		2	T 75х6		-1.5		С255	
Н1		1	риф. t=5				С245	
		2	— 80х6				С245	шаг 800
ОП1		1	∟50х5				С245	
		2	• ∅16				Ст3сп4-1	
		3	— 150х4				С245	
МР1	I		I 30М				С345-3	
СТ3	[		Гн [160х80х5				С255	
б	∟		∟75х6				С255	
У1	∟		∟100х8				С255	
в	+		∟75х6		3.5		С255	
Л1		1	∟100х8				С255	
		2	• ∅18				Ст3сп4-1	через 300
		3	— 40х4				С245	через 750
		4	• ∅16				Ст3сп4-1	

1. Общие данные на листе 1.
2. Узлы креления балок Б2, Б3, Б4, Б5, Б6 выполнять по серии 2.440-28.1 на усилия, указанные в ведомости элементов.
3. Данный лист смотреть совместно с лл. 20, 24, 25.

Изм.	Кол. уч.	Лист	№ док.	Подпись	Дата
Разработал		Федюкович			12.08
Проверил		Шибаева			12.08
ГКП		Шибаева			12.08
Н. контроль		Титаев			12.08

БОГУЧАНСКИЙ АЛЮМИНИЕВЫЙ ЗАВОД

Отделение переработки электролита Оси 20...28.

Стадия	Лист	Листов
Р	31	

Схема расположения конструкций под ленточный конвейер, монорельса в осях В/3-Г. Схема расположения посадочной площадки на отм. +9.650.

Согласовано

Взам. инв.№

Подпись и дата

Инв.№ подл.