Схема электрическая принципиальная

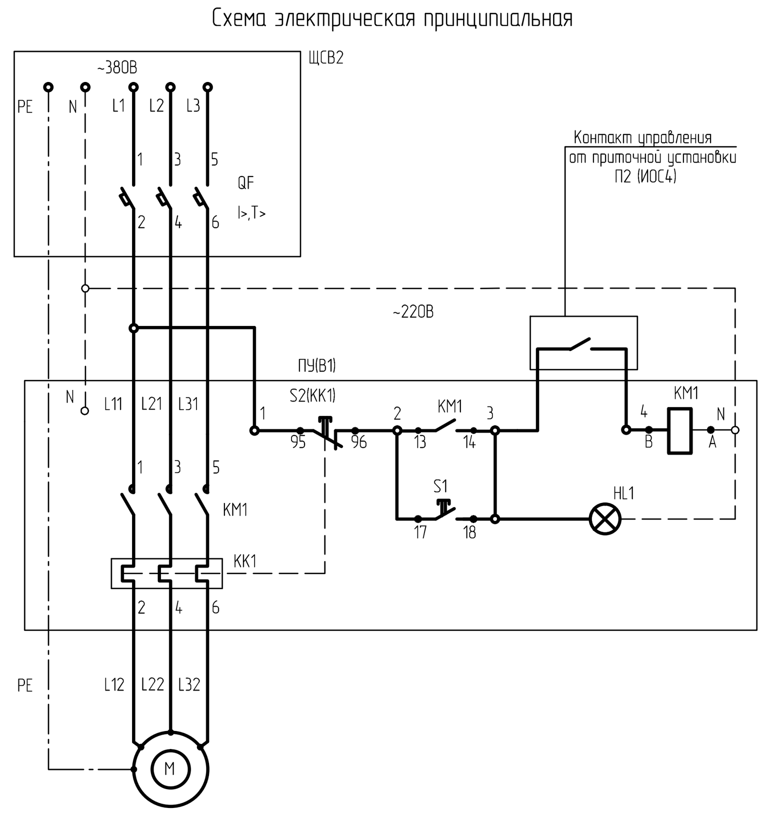

Перечень элементов принципиальной схемы

Поз. обозн.	Наименование	Кол	Примечание
	ЩСВ2		
QF	Выключатель автоматический PL6-C4/3, Ip=4A	1	
	В венткамере		
ПУ(В1)	Пускатель ПМЛ-123002 Uк=220В, Iнэ=10А ТУ16-644.001-83	1	
	На наружной стене		
M	ЭД вентилятора Рн=1,56кВт, 380В	1	поз.В1 ИОС4

219.12-00-ИОС1

"Электроснабжение и электроосвещение" | Стадия Р | Лист 14

Схема электрическая принципиальная управления вентилятором В1

Схема электрическая принципиальная

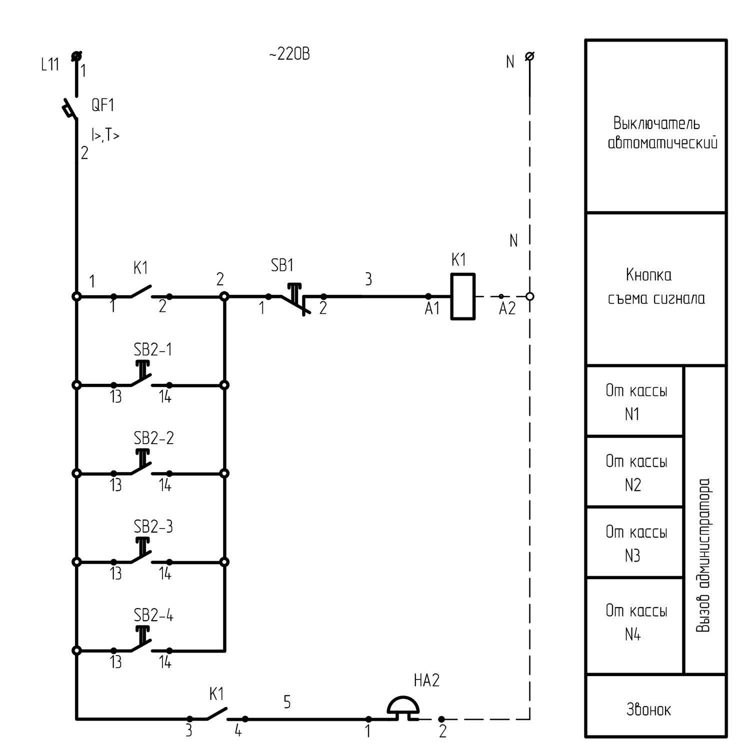

Перечень элементов принципиальной схемы

Поз. обозн.	Наименование	Кол	Примечание
	Пульт ПС		
QF1	Выключатель автоматический PL6-B4/1, Ip=4A	1	
SB1	Кнопка Z-T/O-R, 16A, 230B	1	
K1	Реле Z-R230/20-20, Uк 220В	1	
HA2	Звонок Z-GL230, 230В	1	
	Возле кассовых аппаратов		
SB2-1 ...	Пост ПКЕ222-1У2	4	
... SB2-4	ТУ16-642.006-83		

219.12-00-ИОС1

"Электроснабжение и электроосвещение" | Стадия Р | Лист 20

Схема электрическая принципиальная сигнализации вызова администратора в зоне касс

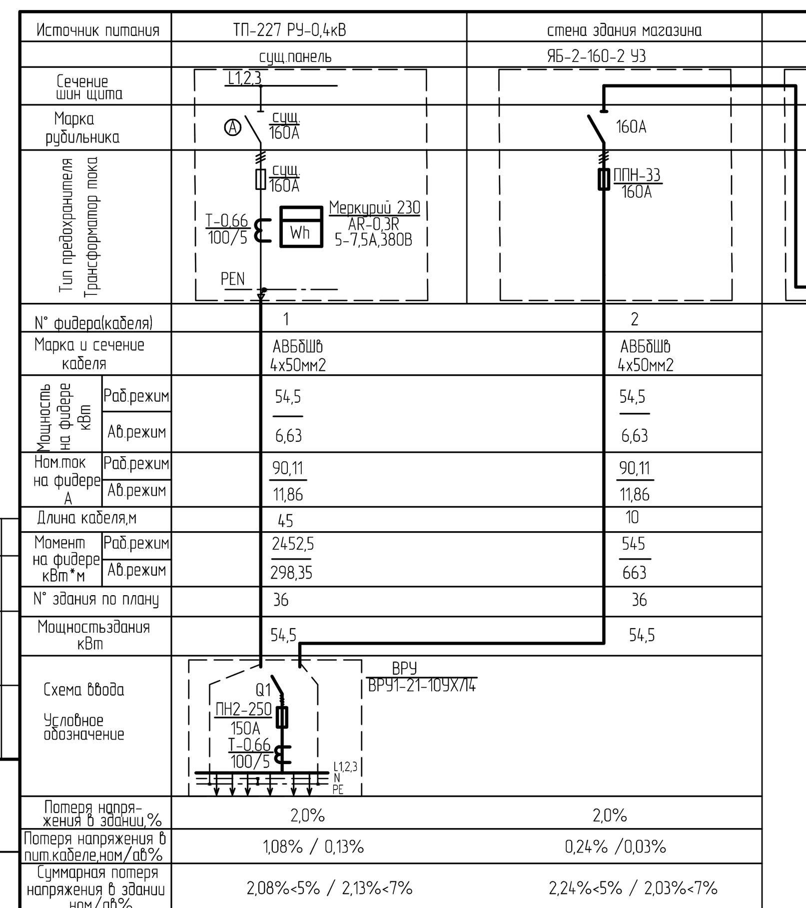

Примечание
1. Отходящий фидер для подключения на подстанции определить перед началом монтажа по месту.
2. Кабель в помещении подстанции проложить в приямках.
3. Счетчик установить в отдельном щите навесного исполнения. Место установки определить перед началом монтажа по месту.

219.12-00-ИОС1

"Электроснабжение и электроосвещение" | Стадия Р | Лист 3

Схема расчетная электроснабжения ВРУ

План помещений 1-го этажа на отм. 0.000

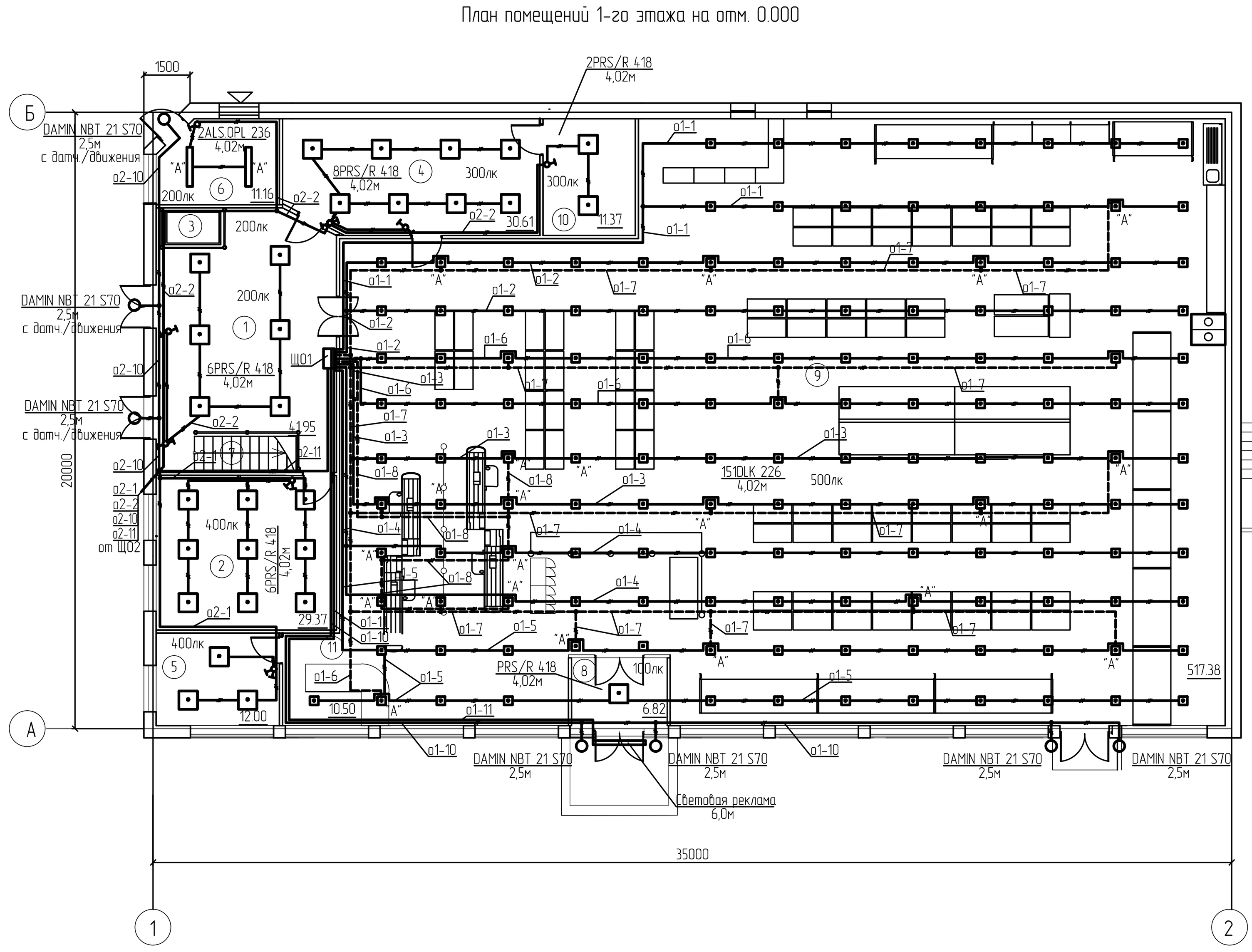

Экспликация помещений на отм. 0,000

N по плану	Наименование	Площ. кв.м.	Примеч.
1	Прием и распоковка товаров, подготовка товаров к продаже	41.95	
2	Комната операторов приемки товаров и ревизора, менеджера, зав. магазином	29.37	
3	Подъемный стол	2.00	
4	Помещение хранения хлеба	30,61	
5	Кабинет бухгалтера и ст. касира	12.00	
6	Котельная	11.16	
7	Лестничный марш	5.69	
8	Тамбур	6.82	
9	Торговый зал	517.38	
10	Пивной бутик	11.37	
11	Ресепшн	10.50	
	Итого:	678.85	

Примечание
1. Групповые осветительные сети выполнить кабелем марки ВВГнг-LS и ВВГнг-LSFR расчетного сечения, проложенного:
- в ПВХ-трубах в конструкции подвесного потолка
- в слое штукатурки по строительным конструкциям
2. Привязки установочных изделий выполнить в масштабе чертежа и уточнить по месту при монтаже.
3. Высота установки выключателей 1,5м от уровня пола.
4. Типы светильников являются рекомендованными и могут быть заменены при заказе на аналогичные с учетом среды применения и способа установки.
5. После прокладки коммуникаций оставшиеся зазоры в перекрытиях, стенах и перегородках заделать бетоном и раствором.
6. При выполнении кабельных проходок через противопожарные преграды оставшиеся зазоры должны быть заделаны по системе "Стоп- огонь" - система защиты кабельных и трубных проходок.
7. Светильники с литерой "А" комплектуются блоком ES1.

219.12-00-ИОС1

"Электроснабжение и электроосвещение" | Стадия Р | Лист 30

План расположения эл/оборудования и прокладки осветительных сетей на отм. 0.000

План помещений 1-го этажа на отм. 0.000

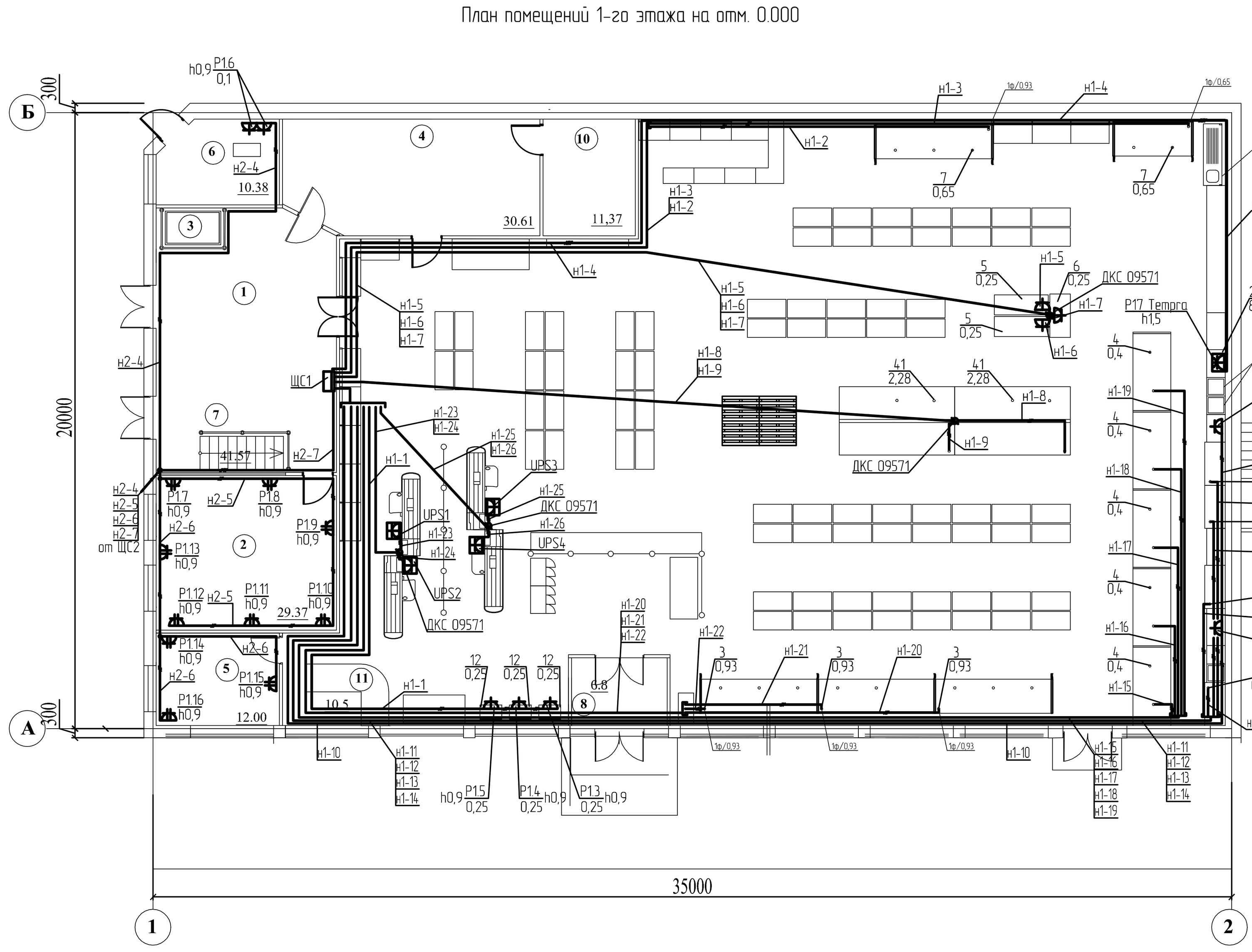

Экспликация помещений на отм. 0,000

N по плану	Наименование	Площ. кв.м.	Примеч.
1	Прием и распоковка товаров, подготовка товаров к продаже	41.95	
2	Комната операторов приемки товаров и ревизора, менеджера, зав. магазином	29.37	
3	Подъемный стол	2.00	
4	Помещение хранения хлеба	30,61	
5	Кабинет бухгалтера и ст. касира	12.00	
6	Котельная	11.16	
7	Лестничный марш	5.69	
8	Тамбур	6.82	
9	Торговый зал	517.38	
10	Пивной бутик	11.37	
11	Ресепшн	10.50	
	Итого:	678.85	

Примечание
1. Групповые распределительные сети выполнить кабелем марки ВВГнг-LS расчетного сечения, проложенного:
- в ПВХ-трубах в конструкции подвесного потолка
- в ПВХ-трубах по строительным конструкциям
- в кабельных каналах по строительным конструкциям
- в слое штукатурки по строительным конструкциям
2. Привязки установочных изделий выполнить в масштабе чертежа и уточнить по месту при монтаже.
3. Высота установки розеток 0,9м от уровня пола.
4. После прокладки коммуникаций оставшиеся зазоры в перекрытиях, стенах и перегородках заделать бетоном и раствором.
5. При выполнении кабельных проходок через противопожарные преграды оставшиеся зазоры должны быть заделаны по системе "Стоп- огонь" - система защиты кабельных и трубных проходок.
6. Трубостойку ДКС 09571 установить в распоре пол-потолок.
7. Прокладку распределительных сетей от трубостоек до потребителей выполнить в кабельных каналах CSP-F по строительным конструкциям.

219.12-00-ИОС1

"Электроснабжение и электроосвещение" | Стадия Р | Лист 24

План расположения эл/оборудования и прокладки силовых сетей на отм. 0.000

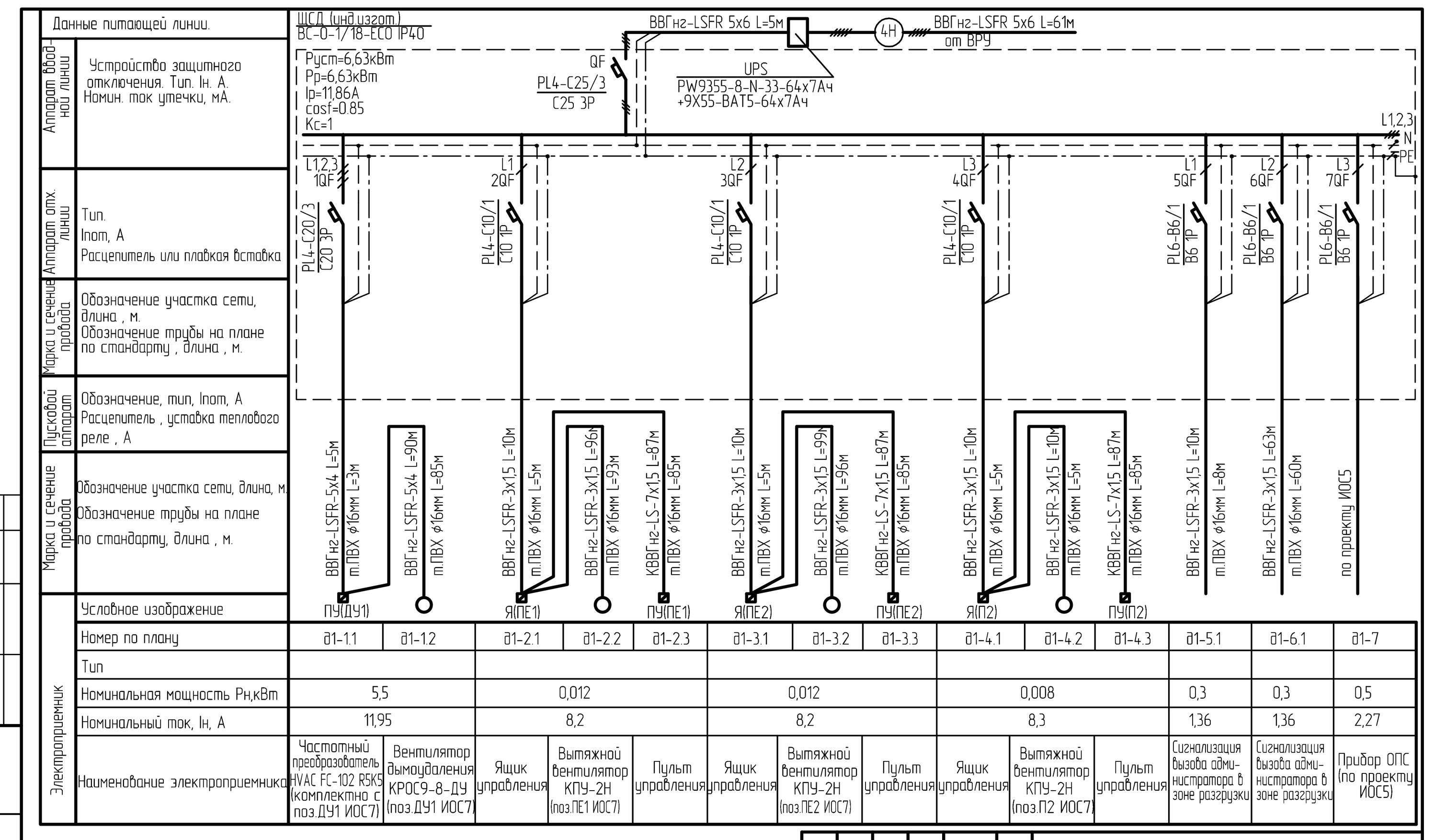

Номинальная мощность Рн,кВт	5,5		0,012			0,012	
Номинальный ток, Iн, А	11,95		8,2			8,2	
Наименование электроприемника	Частотный преобразователь HVAC FC-102 R5K5 (комплектно с поз.ДУ1 ИОС7)	Вентилятор дымоудаления КРОС9-8-ДУ (поз.ДУ1 ИОС7)	Ящик управления	Вытяжной вентилятор КПУ-2Н (поз.ПЕ1 ИОС7)	Пульт управления	Ящик управления	Вытяжной вентилятор КПУ-2Н (поз.ПЕ2 ИОС7)

1. Щит изготовить в соответствии с ГОСТ Р 51321.1-2000 (Устройства комплектные низковольтные распределения и управления) навесного исполнения, с лицевой панелью, степень защиты IP40 (со стороны дверцы). Ввод, вывод - сверху.
2. Монтажные соединения выполнить проводом ПВЗ-1х2.5мм2.
3. Проверку работоспособности (тестирование) устройств дифференциальной защиты проводить в соответствии с указаниями завода изготовителя.
4. Шины N и PE изолировать от корпуса.

219.12-00-ИОС1

"Электроснабжение и электроосвещение" | Стадия Р | Лист 9

Схема электрическая принципиальная групповой сети ЩСД

Перечень элементов принципиальной схемы

Поз. обозн.	Наименование	Кол	Примечание
	Возле служебных входов		
SB1-1, SB1-2	Пост ПКЕ222-1У2 ТУ16-642.006-83	2	
	Кабинет зав. магазином		
HA1	Гудок Z-SUM230, 230В	1	
	Помещение фасовки продуктов		
XT1	Коробка 8111 с уплотнителем 1611 и клеммником S-96	1	

Схема электрическая подключения

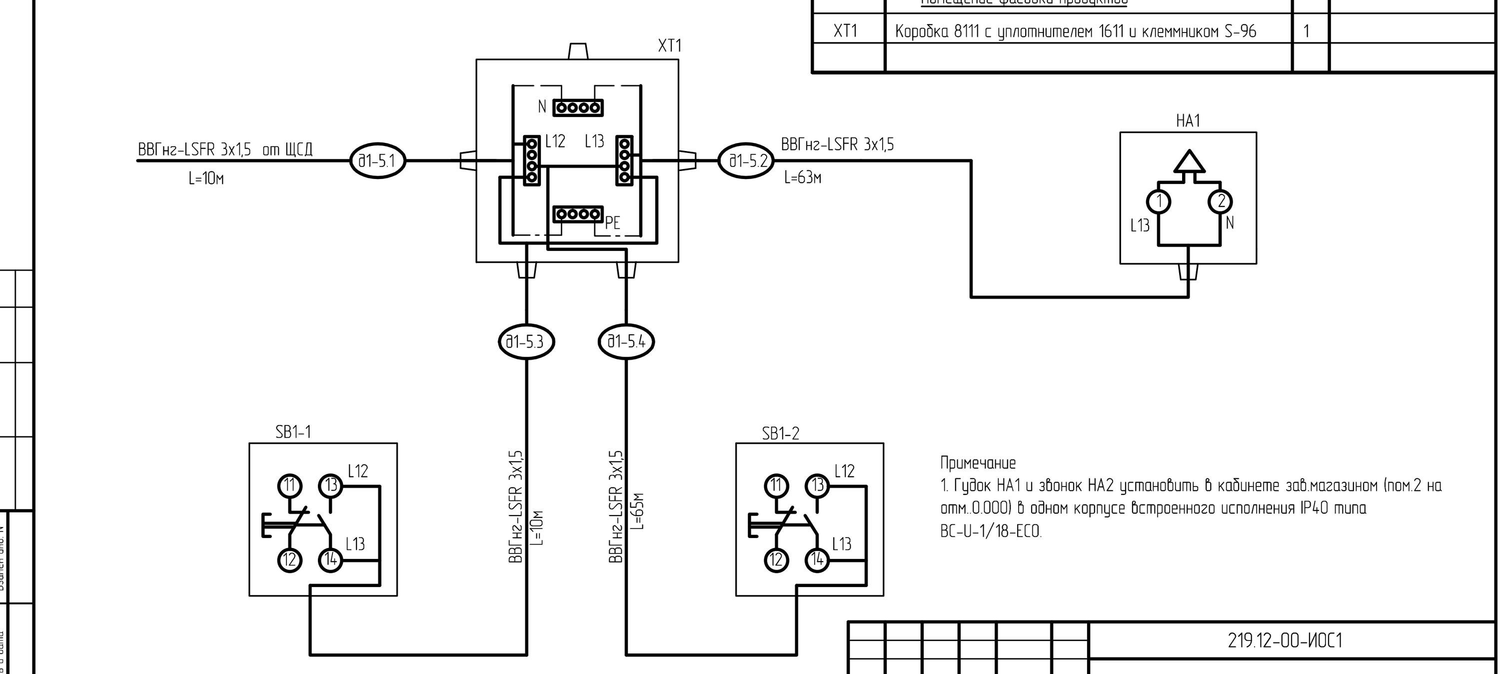

Примечание
1. Гудок HA1 и звонок HA2 установить в кабинете зав.магазином (пом.2 на отм..0.000) в одном корпусе встроенного исполнения IP40 типа BC-U-1/18-ECO.

219.12-00-ИОС1

"Электроснабжение и электроосвещение" | Стадия Р | Лист 21

Схема электрическая подключения постов кнопочных в зоне разгрузки

Схема электрическая принципиальная

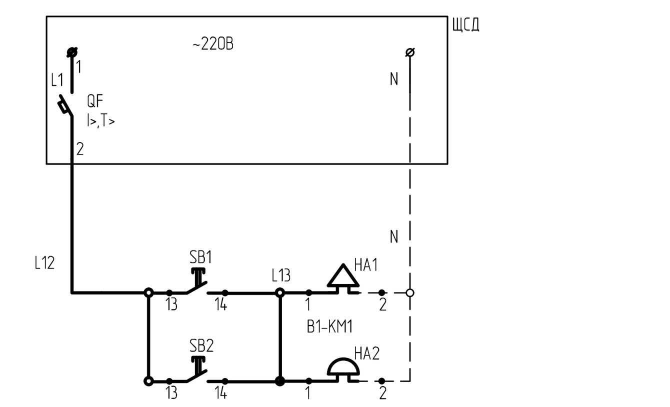

Перечень элементов принципиальной схемы

Поз. обозн.	Наименование	Кол	Примечание
	ЩСД		
QF	Выключатель автоматический PL6-B6/1, Ip=6A	1	
	Возле служебных входов		
SB1, SB2	Пост ПКЕ222-1У2 ТУ16-642.006-83	2	
	Кабинет зав. магазином		
HA1	Гудок Z-SU 230, 230В	1	

219.12-00-ИОС1

"Электроснабжение и электроосвещение" | Стадия Р | Лист 19

Схема электрическая принципиальная сигнализации вызова администратора в зоне разгрузки