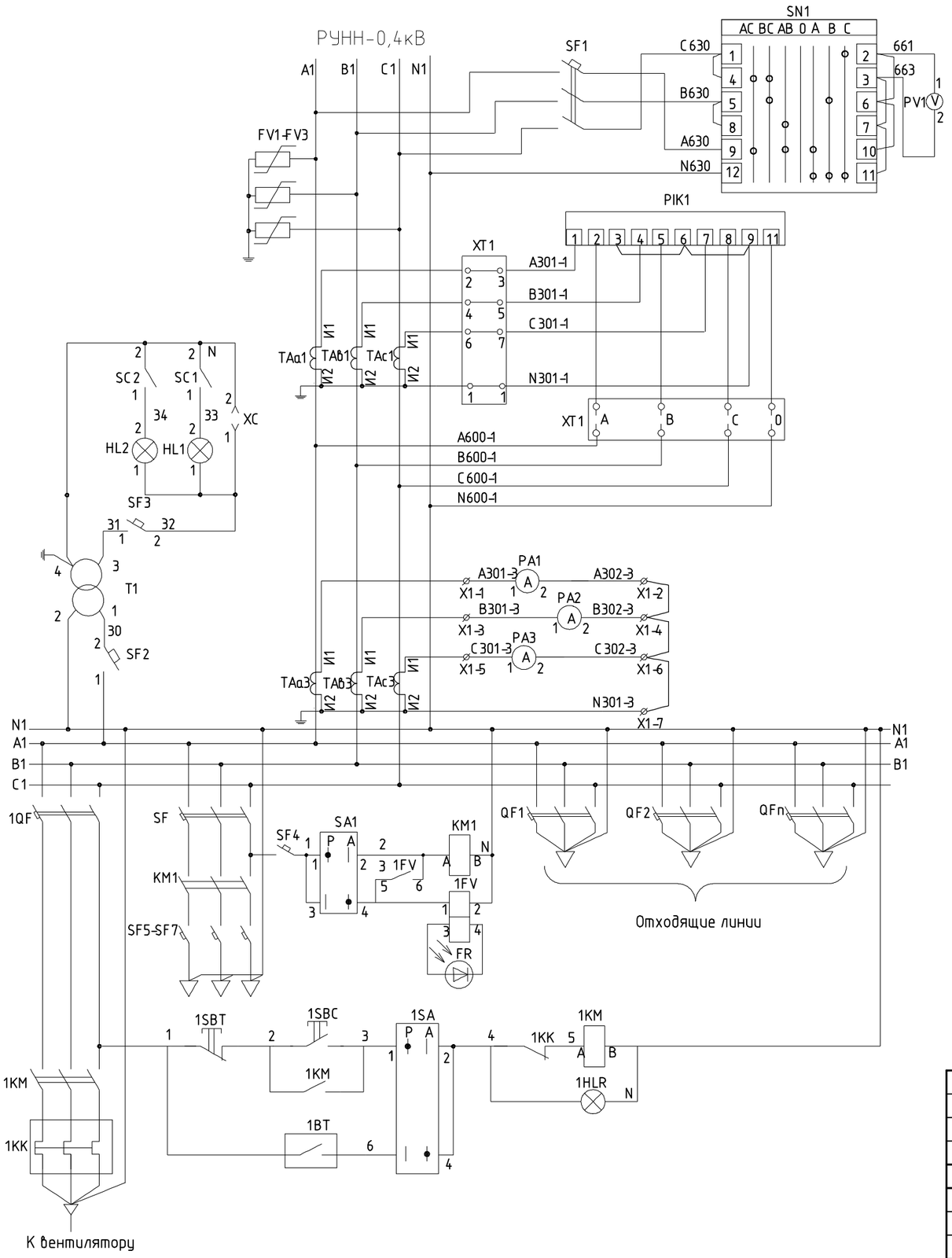

Поз.обозначение	Наименование	Кол.	Примечание
QS1	Разъединитель	1	
FU1-FU3	Ограничитель перенапряжений ОПН-0,38	3	
TAa1; TAb1; TAc1; TAa2; TAb2; TAc2;	Трансформатор тока Т-0,66	6	
PA1-PA3	Амперметр ЭА07021	3	
PV1	Вольтметр ЭВ07021 500В	1	
PIK	Счетчик	1	
SN1	Переключатель коммутационный 4G	1	
SF1	Выключатель автоматический ВА 47-29 3п 2А	1	
QF1-QFn	Выключатель автоматический	n	
SF	Выключатель автоматический ВА 47-29 3п 25А	1	
XT	Колодка переходная	1	
X1	Клеммник	1	
KM1	Пускатель электромагнитный ПМЛ 1060	1	
SF2; SF3; SF4; SF5-SF7	Выключатель автоматический ВА 47-29 1п 16А	6	
SA1	Переключатель коммутационный 4G	1	
1FV	Фотореле ФР-7А	1	
T1	Трансформатор ОСМ 0,66 220/0,36В	1	
HL1; HL2	Патрон Е27	2	
SC1; SC	Выключатель	2	
XC	Розетка 36В	1	
1KM	Пускатель магнитный ПМЛ 1160, ~220В	1	
1QF	Выключатель автоматический ВА 47-29 3п 16А	1	
1KK	Реле тепловое РТЛ 1010	1	
1BT	Датчик ДТКБ-46	1	
X1	Блок зажимов БЗН-11	1	
1SA	Переключатель 4G-16-622-AM-U	1	
1SBT, 1SBC	Выключатель кнопочный XB	2	черный, красный
1HLR	Арматура светосигнальная AD-22	1	красная

1. Перечисленное выше оборудование поставляется комплектно с блочно-модульным зданием.
2. Схема принципиальная однолинейная КТП-2, КТП-3 аналогична данной.

Взам. инв. N

Подпись и дата

Инв. N подл.

Изм.	Кол.	Лист	№док	Подп.	Дата				
ГИП						Строительство сетей электроснабжения, водоснабжения и водоотведения. Электроснабжение	Стадия	Лист	Листов
							Р	6	
Проектир.									
Проверил						КТП-1 (КТП-2,КТП-3). Схема электрическая принципиальная			
Н.контр.									

Формат А3 (0,25)