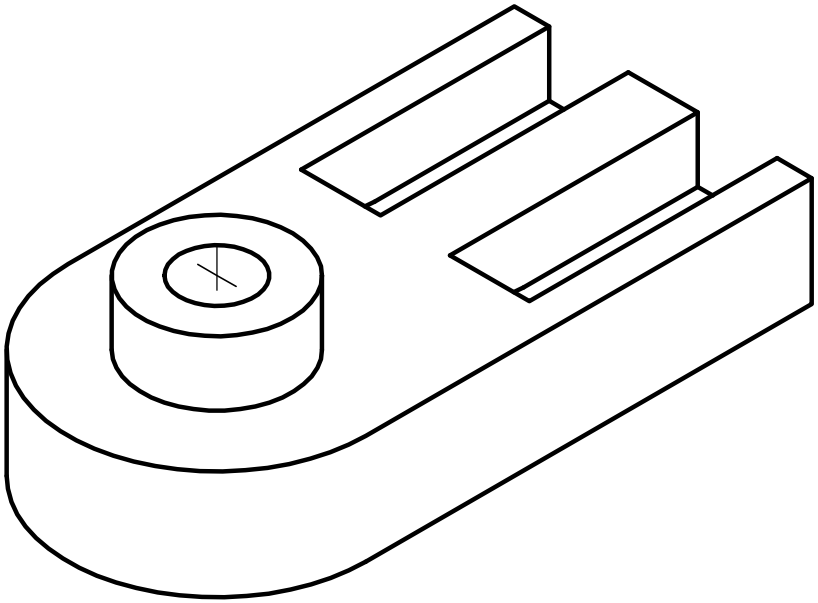

					Изометрия детали	Литер	Масса	Масштаб
Изм	Лист	№ док.	Подпись	Дата				
Разраб.								
Проверил						Лист	Листов	
Н.Контр.								
Утв.								