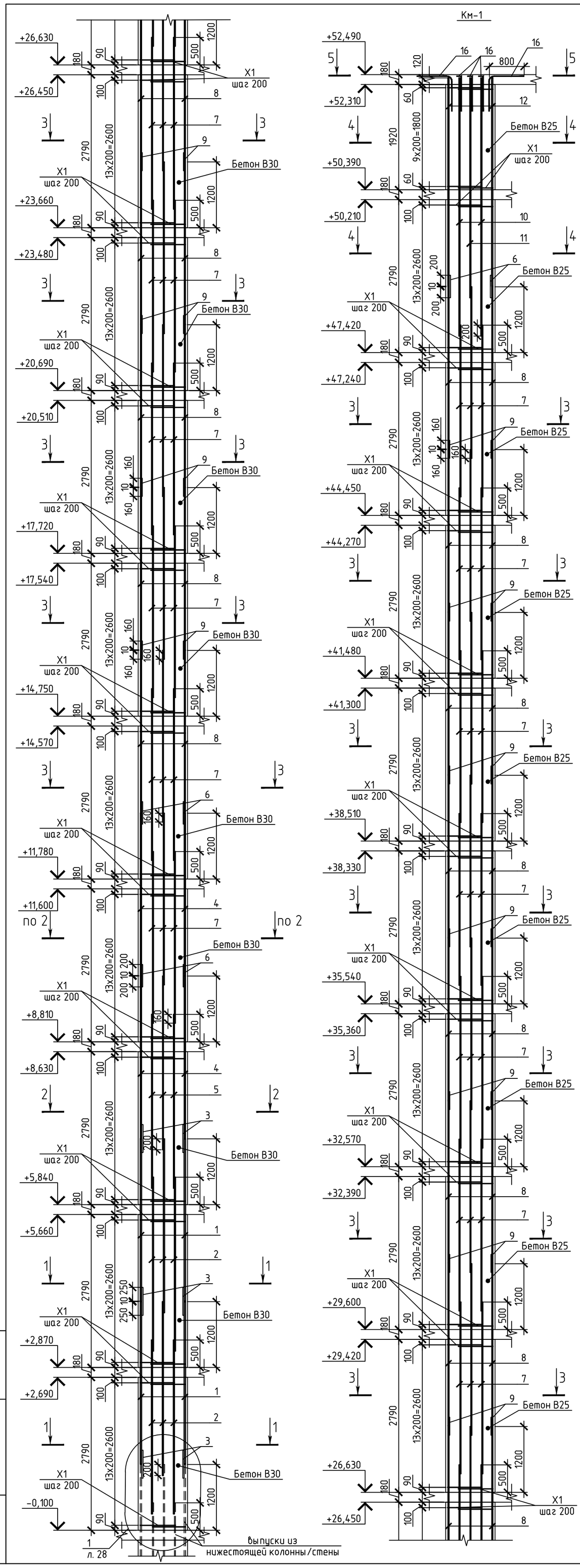

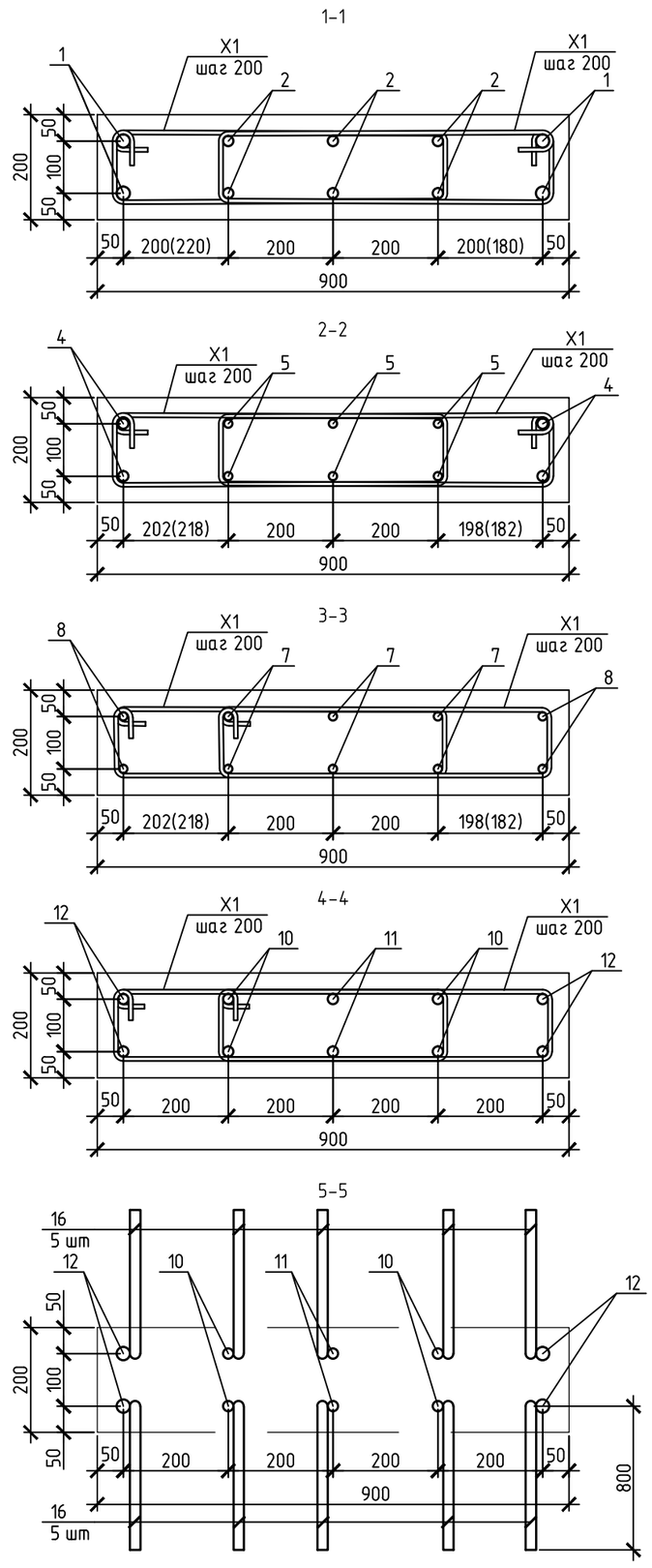

Спецификация армирования монолитной колонны Км-1

Поз.	Обозначение	Наименование	Кол.	Масса ед., кг	Приме-чание
		Колонна Км-1			
1		Пруток ⌀25 А500С ГОСТ Р 52544-2006 L=2960	8	11,4	
2		Пруток ⌀20 А500С ГОСТ Р 52544-2006 L=3170	12	7.82	
3		Пруток ⌀25 А500С ГОСТ Р 52544-2006 L=510	12	1.97	
4		Пруток ⌀20 А500С ГОСТ Р 52544-2006 L=2960	8	7,30	
5		Пруток ⌀16 А500С ГОСТ Р 52544-2006 L=3170	6	5,0	
6		Пруток ⌀20 А500С ГОСТ Р 52544-2006 L=410	12	1,01	
7		Пруток ⌀16 А500С ГОСТ Р 52544-2006 L=3130	78	4,94	
8		Пруток ⌀16 А500С ГОСТ Р 52544-2006 L=2960	48	4,67	
9		Пруток ⌀16 А500С ГОСТ Р 52544-2006 L=330	44	0,52	
10		Пруток ⌀20 А500С ГОСТ Р 52544-2006 L=4710	4	11,61	
11		Пруток ⌀20 А500С ГОСТ Р 52544-2006 L=4010	2	9,89	
12		Пруток ⌀20 А500С ГОСТ Р 52544-2006 L=3800	4	9,37	
16	ведомость деталей л.28	Пруток ⌀20 А500С ГОСТ Р 52544-2006 L=1600	10	3.95	
X1	ведомость деталей л.28	Пруток ⌀8 А240 ГОСТ 5781-82* L=1760	496	0.70	
		Материалы			
		Бетон В30 от отм. -0,100 до отм.+26,450		4,5	м³
		Бетон В25 от отм. +26,630 до отм.+52,310		4,4	м³

1. Данный лист читать совместно с л. 2-4,17-19.
2. Толщина защитного слоя для монолитный колонны не менее 25 мм.
3. Бетон колонны класса В30 до отм.+26,450, выше отм.+26,450 – В25.
4. Ведомость расхода стали на колонну Км-1 см. л.28.

Изм.	Кол.уч.	Лист	N док.	Подпись	Дата	Жилой дом.	Стадия	Лист	Листов

Взам. инв. | Подп. и дата | Инв. подл.