Армирование стены по оси 8с в осях Кс –Дс.

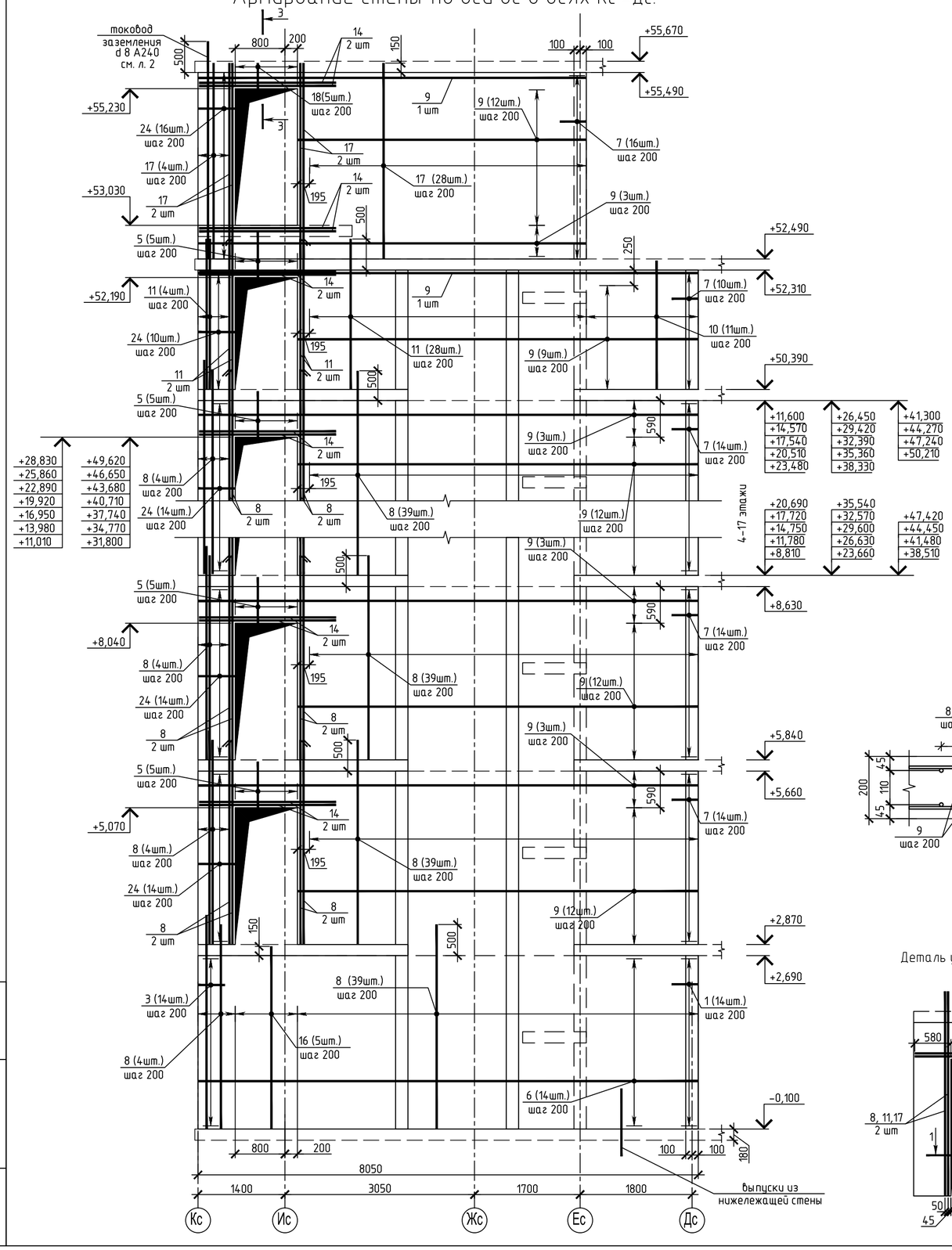

Спецификация армирования монолитных стен лестницы Стм2 от отм.-0,100 до отм.+55,490 (на одну секцию).

Поз.	Обозначение	Наименование	Кол.	Масса ед., кг	Приме-чание
		Армирование стены по оси 8с в осях Кс -Дс.			
1	ведомость деталей л.16	Пруток ⌀10 А500С ГОСТ Р 52544-2006 L=1280	14	0.80	
2	ведомость деталей л.16	Пруток ⌀6 А240 ГОСТ 5781-82* L=280	1042	0.06	
3	ведомость деталей л.16	Пруток ⌀6 А240 ГОСТ 5781-82* L=880	14	0.20	
4	ведомость деталей л.16	Пруток ⌀6 А240 ГОСТ 5781-82* L=1080	542	0.24	
5		Пруток ⌀12 А500С ГОСТ Р 52544-2006 L=730	170	0,65	
6		Пруток ⌀10 А500С ГОСТ Р 52544-2006 L=м.п.	225	0,616	
7	ведомость деталей л.16	Пруток ⌀8 А500С ГОСТ Р 52544-2006 L=1160	250	0.46	
8		Пруток ⌀12 А500С ГОСТ Р 52544-2006 L=3290	1590	2,92	
9		Пруток ⌀8 А500С ГОСТ Р 52544-2006 L=м.п.	3525	0,4	
10		Пруток ⌀12 А500С ГОСТ Р 52544-2006 L=2070	22	1,84	
11		Пруток ⌀12 А500С ГОСТ Р 52544-2006 L=2420	72	2,15	
14		Пруток ⌀12 А500С ГОСТ Р 52544-2006 L=2200	76	2,0	
16		Пруток ⌀12 А500С ГОСТ Р 52544-2006 L=2940	10	2,61	
17		Пруток ⌀12 А500С ГОСТ Р 52544-2006 L=3150	72	2,8	
18		Пруток ⌀12 А500С ГОСТ Р 52544-2006 L=390	10	0,35	
19	ведомость деталей л.16	Пруток ⌀6 А240 ГОСТ 5781-82* L=730	6	0.16	
24	ведомость деталей л.16	Пруток ⌀8 А240 ГОСТ 5781-82* L=1450	250	0.57	
		Материалы			
		Бетон кл. В30 от. отм. +2,870 до отм. +26,450		37	м³
		Бетон кл. В25 от. отм. +26,450 до отм. +55,670		38,5	м³

1-1

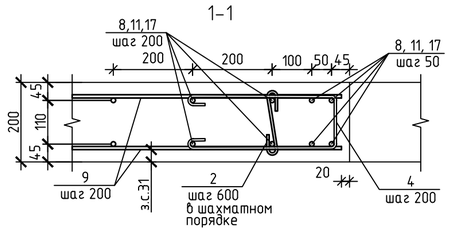

Деталь усиления проемов

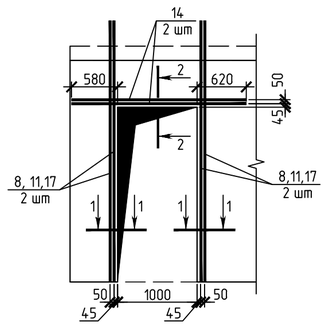

3-3

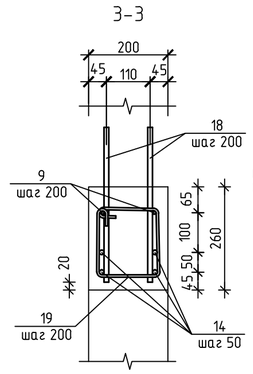

2-2

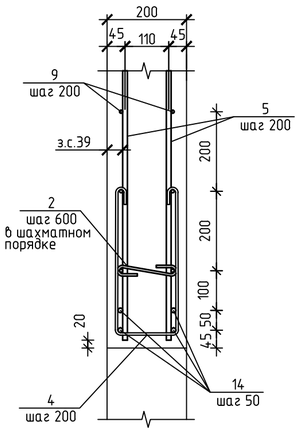

1. Технические требования см. лист 10.
2. Данный лист смотреть совместно с л.7.
3. Ведомость расхода стали см. л.15.

Изм.	Кол.уч.	Лист	N док.	Подпись	Дата	Жилой дом.	Стадия	Лист	Листов

Взам. инв. | Подп. и дата | Инв. подл.