Фундаментная плита Фпм1. Секция в осях "1-2"
Нижнее армирование (в направлении цифровых осей)

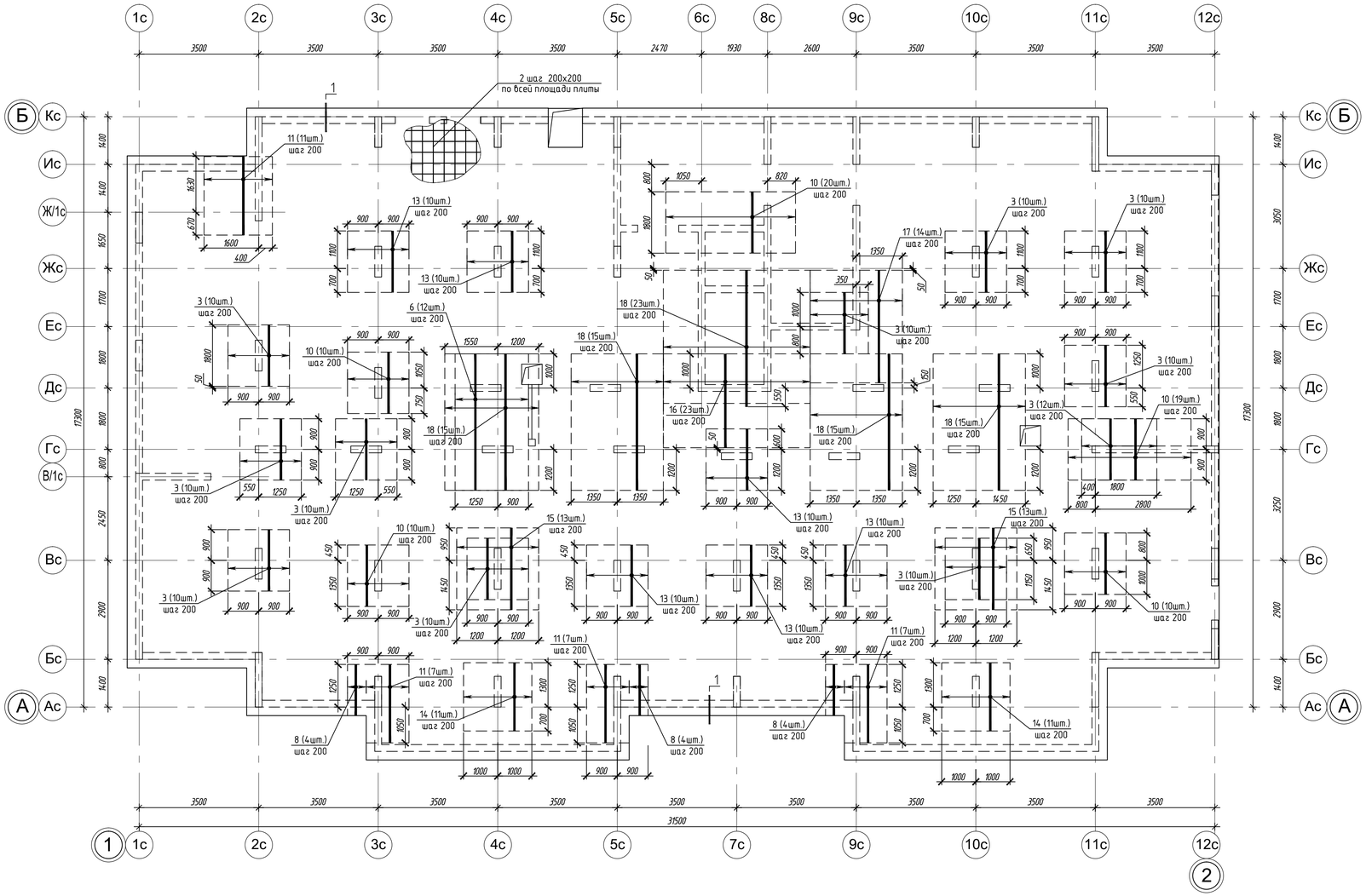

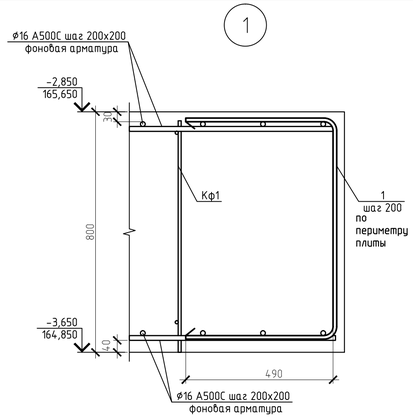

Деталь стыка стержней рабочей арматуры внахлестку (без сварки)

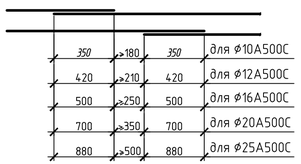

350	≥180	350	для ø10А500С
420	≥210	420	для ø12А500С
500	≥250	500	для ø16А500С
700	≥350	700	для ø20А500С
880	≥500	880	для ø25А500С

Деталь установки поддерживающих каркасов Кф1 (по всей площади плиты)

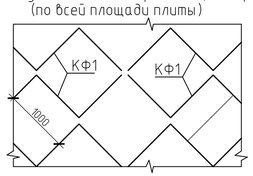

1. Спецификацию к армированию см. на л.8.
2. Технические требования см. л. 7.
3. Ведомость расхода стали см. л. 10.
4. Поддерживающие каркасы Кф1 устанавливать по всей площади плиты с шагом не менее 1000мм. Деталь установки поддерживающих каркасов см. на данном листе.
5. По всей поверхности плиты перекрытия в верхней и нижней зонах уложить сетки фоновой арматуры из отдельных стержней с ячейкой 200/200 мм. Расход фоновой арматуры дан с учетом нахлеста 7%. Деталь стыка стержней рабочей арматуры внахлестку см. на данном листе.

Изм.	Кол.уч.	Лист	N док.	Подпись	Дата	Многоквартирный жилой дом с нежилыми помещениями		
						Жилой дом.	Стадия	Лист	Листов

Инв. подл. | Подп. и дата | Взам. инв.