Фундаментная плита (Отм. -0,740) с стаканом под 1-й ряд колонн

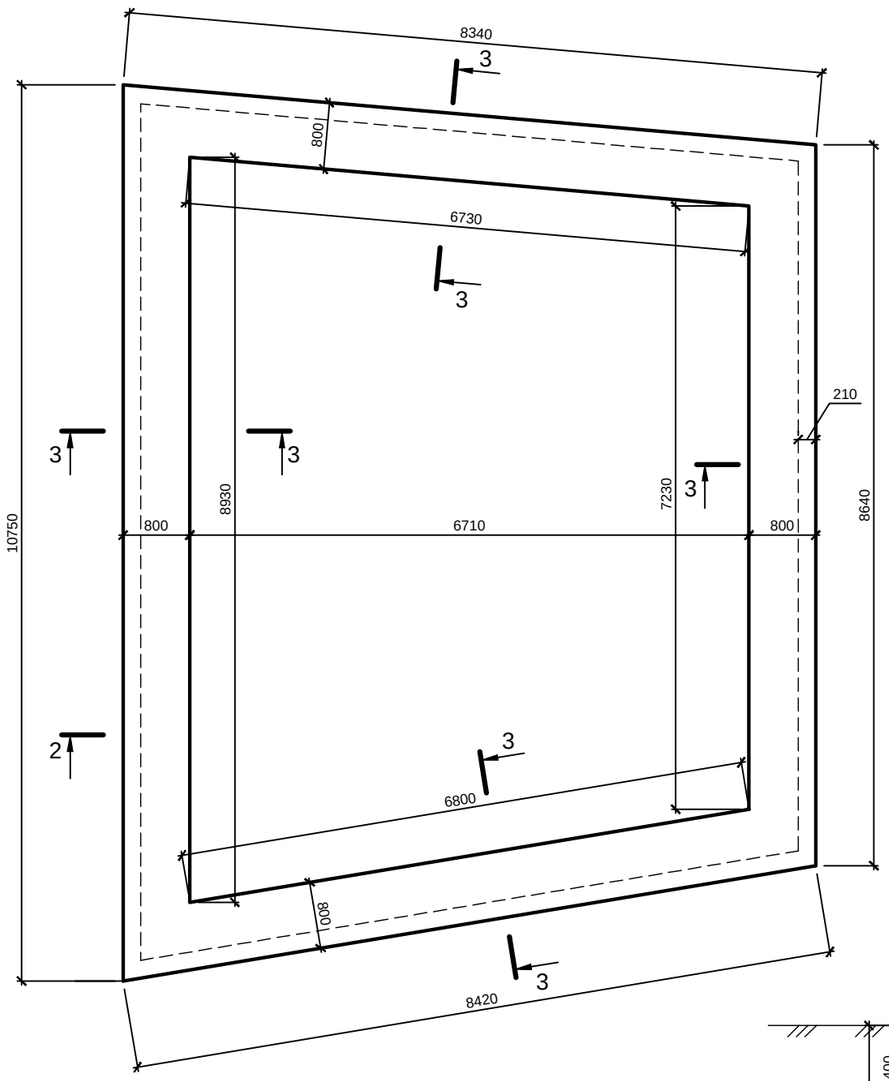

1-1
(Отм. -0,740)
1:10

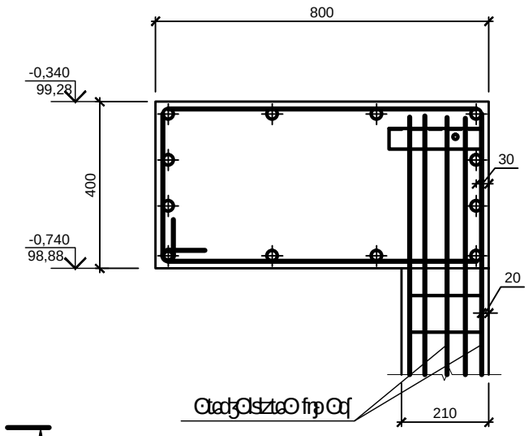

Спецификация арматуры 1-й ряд

Поз.	ГОСТ	Марка, эскиз	Класс	Масса 1 шт., кг	Масса, кг
		1-й ряд			
		Плоские:			
1	ГОСТ 3760: 2006	18ф400мм l=35,08м.	12	70,16	842,0
2	ГОСТ 3760: 2006	18ф400мм l=3400	16	7,2	115,2
3	ГОСТ 3760: 2006	8ф240мм l=2400	162	0,95	153,9
4	ГОСТ 3760: 2006	6ф240мм l=2400	49	0,54	26,5
5	ГОСТ 2251-93	Вязальная проволока ø1,5 l=50см.	198	0,19	36,7
		Закладные детали:			
		Анкер 20		10,6	шт.

Спецификация арматуры 2-й ряд

Поз.	ГОСТ	Марка, эскиз	Класс	Масса 1 шт., кг	Масса, кг
		2-й ряд			
		Плоские:			
1	ГОСТ 3760: 2006	10ф400мм l=32,9 м.	17	20,3	345,1
2	ГОСТ 3760: 2006	6ф240мм l=3200	142	0,72	102,3
		Закладные детали:			
		Анкер 20		19,9	шт.

Ведомость расхода стали

Элемент	Марка бетона	Арматура ГОСТ 3760: 2006					Арматура ГОСТ 2251-93		Итого	Масса, кг
		ф240мм	ф240мм	ф400мм	ф400мм					
		Ï 6	Ï 8	Ï 10	Ï 18	Всего	⌊50÷5	Всего		
1-й ряд	27	154	-	958	1139	37	37	1176	1176
2-й ряд	103	-	346	-	449	-	-	449	449

Разрез 3-3

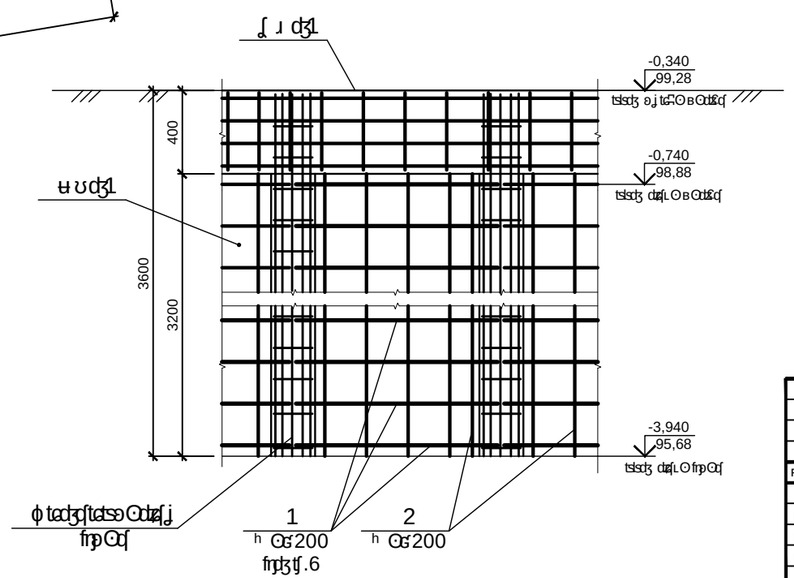

Технические указания

1. Марка бетона по прочности на сжатие В25, марка по морозостойкости F150, марка по водонепроницаемости W6.
2. Защитный слой бетона - 35 мм.
3. Арматурные стержни должны быть очищены от ржавчины, масла, грязи и снега.
4. Сварка арматуры выполнена по ГОСТ 14098-91.
5. Анкерные стержни должны быть обрезаны на 50 мм ниже уровня верхней грани плиты.
6. Все размеры даны в мм, если иное не указано.

Изм.	Кол.уч.	Лист	№ док.	Подп.	Дата	Фундаментная плита ФП-1	
Разраб.						Стадия	Лист	Листов
Пров.						Р	1	1
Н.контр.						Схема расположения арматуры	
Утв.						Фундаментная плита ФП-1	