2	АБК N1 1 этаж. План расположенияи портов рабочих мест	
3	АБК N1 2 этаж. План расположенияи портов рабочих мест	
4	АБК N1 3 этаж. План расположенияи портов рабочих мест	
5	АБК N2 3 этаж. План расположенияи портов рабочих мест	
6	АБК N2 4 этаж. План расположения шкафа В3 и портов рабочих мест	
7	АБК N3 1 этаж. План расположения шкафа В1 и портов рабочих мест	
8	АБК N3 2 этаж. План расположения шкафа В2 и портов рабочих мест	
9	АБК N3 3 этаж. План расположения шкафа В3 и портов рабочих мест	
10	АБК N3 4 этаж. План расположения шкафа В4 и портов рабочих мест	
11	Фасад коммуникационного шкафа В3. АБК N1. 3 этаж. Помещение 1312	
12	Фасад коммуникационного шкафа В1. АБК N2. 4 этаж. Помещение 403	
13	Фасад коммуникационного шкафа В1. АБК N3. 1 этаж. Помещение 13	
14	Фасад коммуникационного шкафа В2. АБК N3. 2 этаж. Помещение 16	
15	Фасад коммуникационного шкафа В3. АБК N3. 3 этаж. Помещение 9	
16	Фасад коммуникационного шкафа В4. АБК N3. 4 этаж. Помещение 13	
17	Схема соединения портов коммутатора N3	
18	Схема соединения портов коммутатора N2	
19	Схема соединения портов коммутатора N1	
20	Схема подключения разьемов RJ45	
21	Кабельный журнал	3 листа

1045812-СКС.С	Спецификация оборудования	
	Приложение А. Исходные данные	

Общие данные.

В данном томе приведены решения по организации структурированной кабельной системы в административно бытовых комплексах АБК-1, АБК-2, АБК-3 ".

Рабочие чертежи разработаны в соответствии с действующими нормами и правилами, обеспечивающими безопасную эксплуатацию сооружений при соблюдении предусмотренных мероприятий.

СКС объекта предназначена для создания физической среды для автоматической телефонной или информационной связи и включает в себя кабельные соединения, коммутационные центры и оконечные устройства, необходимые для обеспечения функционирования системы.

СКС объекта включает в себя коммутационное оборудование и кабельные соединения. Все оборудование размещается в серверных шкафах.

Кабели прокладываются в коробах 100х50 мм вдоль стен над фальш-потолком.

При производстве монтажных работ должна быть обеспечена техника безопасности в сооответствии со СНиП III-4-80 и "Типовой инструкции по охране труда для электромонтажников".

Все типы применяемого оборудования сертифицированы для применения в Российской федерации в установленном порядке.

Проектными решениями предусматривается и указывается на необходимость строго соблюдать нормы и правила по технике безопасности и охране труда в процессе выполнения как строительно-монтажных работ, так и в процессе эксплуатации и обслуживании оборудования. При этом необходимо руководствоваться следующими документами:

- ОСТН-800-93 "Отраслевые строительно-технологические нормы на монтаж сооружений связи, радиовещания и телевидения;
- Инструкции по эксплуатации оборудования;
- ПОТ РО 45-005-95 "Правила по охране труда при работах на кабельных линиях связи и проводного вещания;
- Правила устройства электроустановок (7 издание);
- ТОИ Р-66-58-95 "Типовая инструкция по охране труда для электромонтажников".

Технические решения, принятые в рабочих чертежах, соответствуют действующим нормам и правилам, требованиям экологических, санитарно- гигиенических, противопожарных норм, действующих на территории Российской Федерации. Решения обеспечивают безопасную для жизни и здоровья людей эксплуатацию объекта при соблюдении предусмотренных рабочими чертежами мероприятий

ГИП

Взам. инв. N °

Подпись и дата

Инв. N ° подл.

Изм.	Кол.	Лист	Nдок.	Подпись	Дата				
						Структурированная кабельная система	Стадия	Лист	Листов
							Р	1	
						Общие данные			

Формат А3

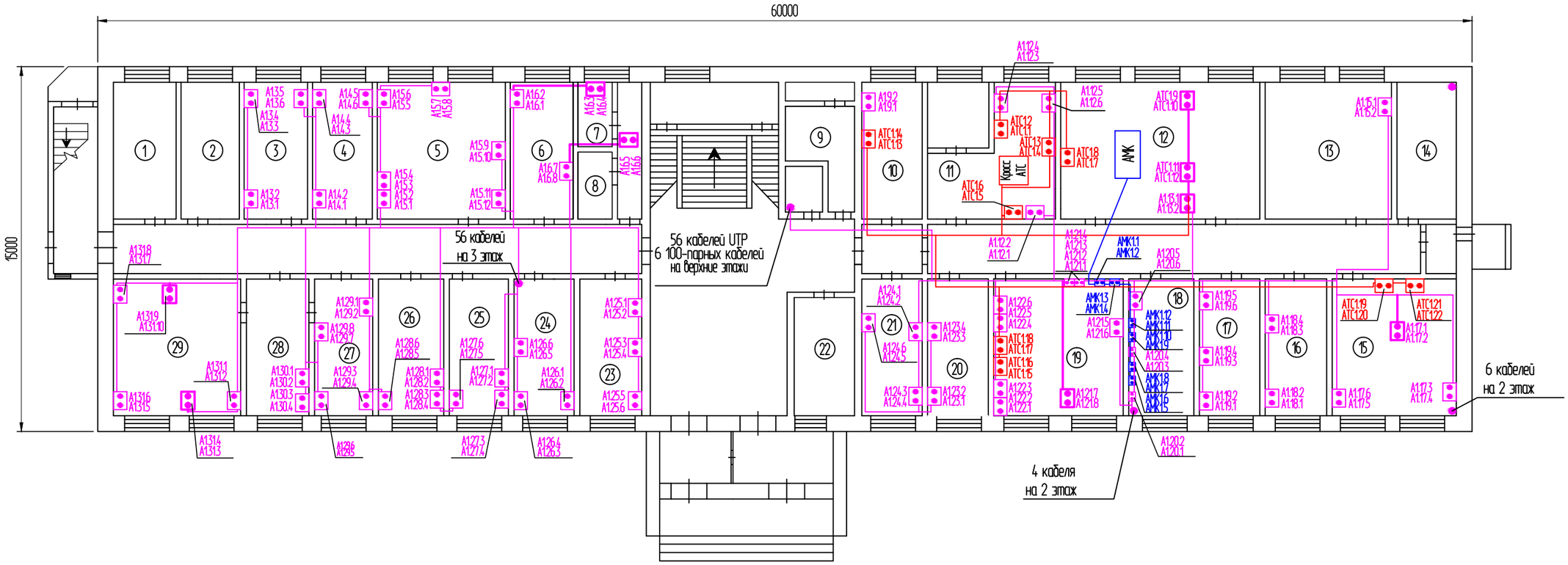

Условные обозначения:

- двойная розетка RJ45
- двойная розетка RJ11
- межэтажный коммуникационный проход
- UTP 5e

ATC1.1 - розетка RJ11 АТС (Автоматическая телефонная станция)

A1.1.1 - розетка RJ45 ЛВС (Локальная вычислительная сеть)

AMK1.1 - розетка АМК

A 1.1.1
- номер розетки RJ45
- номер помещения
- номер этажа
- А-АБК1; Б-АБК2; В-АБК3

1. Кабели выделенные утолщенными линиями уложить под фальш-потолком для возможности дальнейшего использования.

Масштаб 1:200

Изм.	Кол.	Лист	N0ок.	Подпись	Дата

	Стадия	Лист	Листов
Структурированная кабельная система	Р	2	
АБК N1 1 этаж. План расположенияи портов рабочих мест			

Согласовано:

Взам. инв. N

Подп. и дата

Инв. N подл.

Формат А3

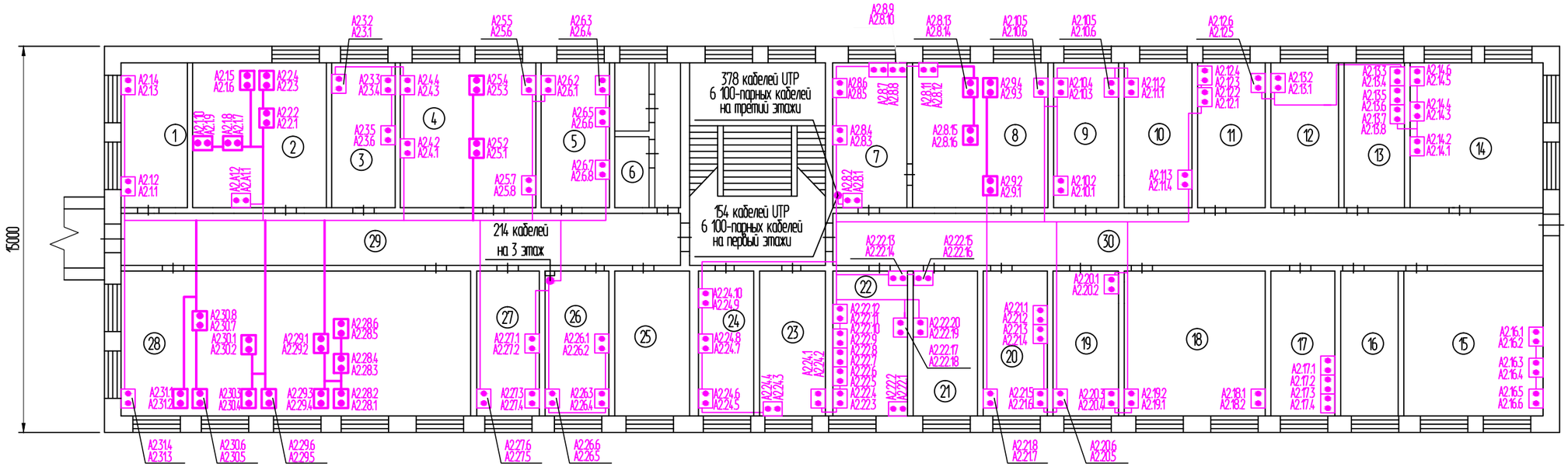

Условные обозначения:

- двойная розетка RJ45
- межэтажный коммуникационный проход
- UTP 5e
- A1.1.1 - розетка RJ45 ЛВС (Локальная вычислительная сеть)

A 1.1.1
- номер розетки RJ45
- номер помещения
- номер этажа
- А-АБК1; Б-АБК2; В-АБК3

1. Кабели выделенные утолщенными линиями уложить под фальш-потолком для возможности дальнейшего использования.

Масштаб 1:200

Изм.	Кол.	Лист	N док.	Подпись	Дата

	Стадия	Лист	Листов
Структурированная кабельная система	Р	3	
АБК N1 2 этаж. План расположенияи портов рабочих мест			

Согласовано:

Взам. инв. N

Подп. и дата

Инв. N подл.

Формат А3

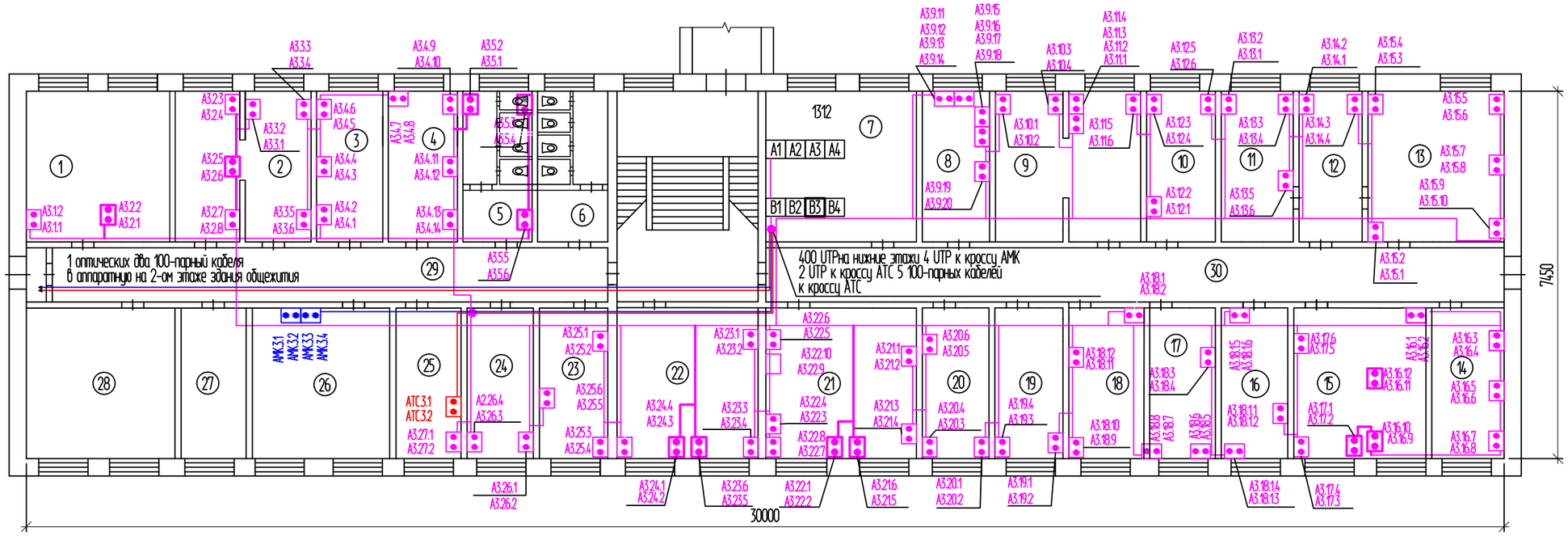

Условные обозначения:

B3 - доукомплектация шкафа см. 1045812-СКС л. 11

- двойная розетка RJ45

- двойная розетка RJ11

- межэтажный коммуникационный проход

АТС1.1 - розетка RJ11 АТС (Автоматическая телефонная станция)

А1.1.1 - розетка RJ45 ЛВС (Локальная вычислительная сеть)

АМК1.1 - розетка АМК

А 1.1.1
- номер розетки RJ45
- номер помещения
- номер этажа
- А-АБК1; Б-АБК2; В-АБК3

1. Кабели выделенные утолщенными линиями уложить под фальш-потолком для возможности дальнейшего использования.

Масштаб 1:200

Изм.	Кол.	Лист	N док.	Подпись	Дата

Структурированная кабельная система	Стадия	Лист	Листов
	Р	4	
АБК N1 3 этаж. План расположения портов рабочих мест			

Согласовано:

Взам. инв. N

Подп. и дата

Инв. N подл.

Формат А3

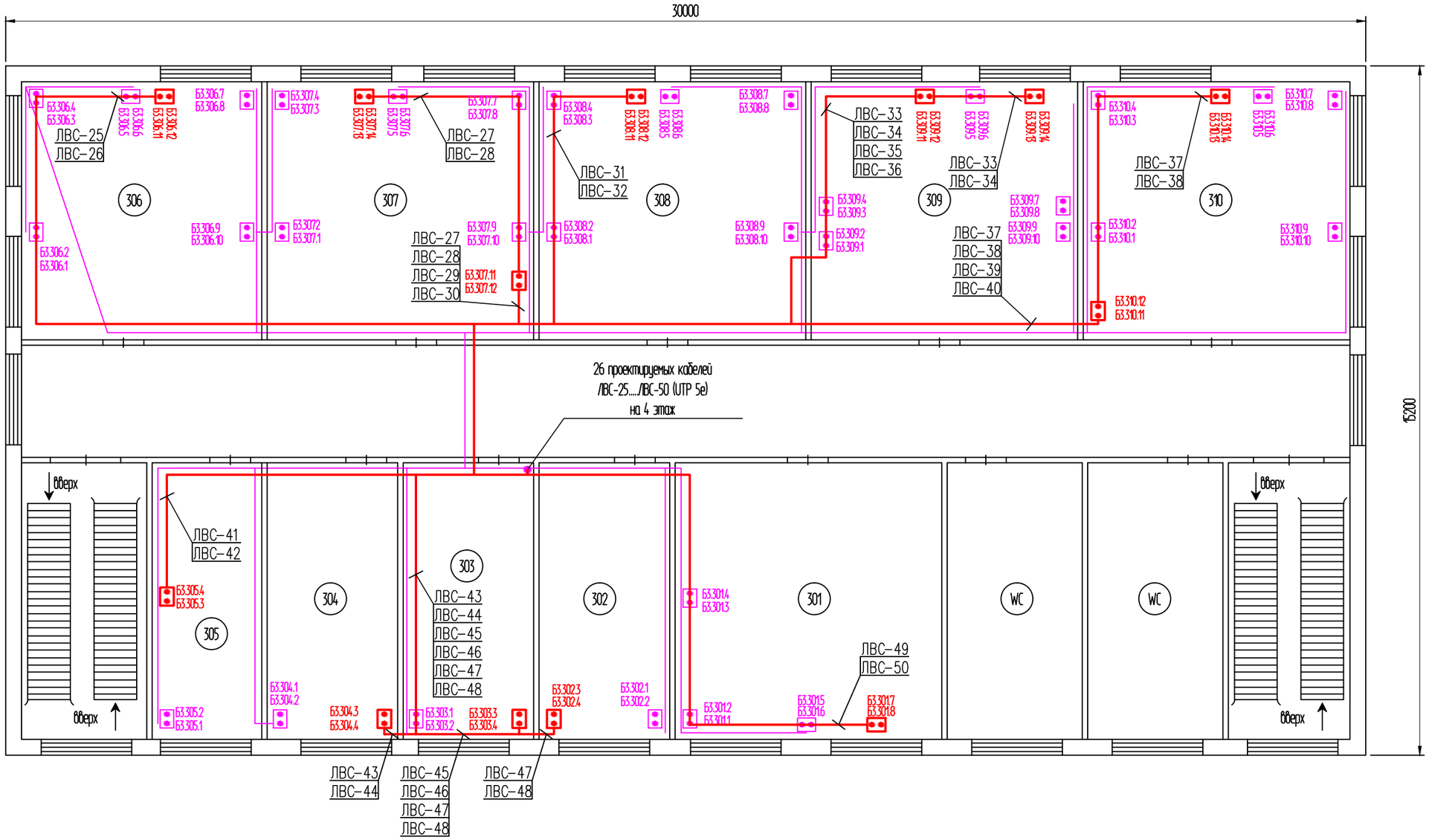

Условные обозначения:

- проектируемая двойная розетка RJ45
- существующая двойная розетка RJ45
- межэтажный коммуникационный проход
- UTP 5e
- UTP 5e проектируемый

A1.1.1 - розетка RJ45 ЛВС (Локальная вычислительная сеть)

A 1.1.1
- номер розетки RJ45
- номер помещения
- номер этажа
- А-АБК1; Б-АБК2; В-АБК3

Масштаб 1:100

Изм.	Кол.	Лист	N док.	Подпись	Дата

Структурированная кабельная система

Стадия	Лист	Листов
Р	5	

АБК N2 3 этаж. План расположениия портов рабочих мест

Согласовано:

Взам. инв. N

Подп. и дата

Инв. N подл.

Формат А3

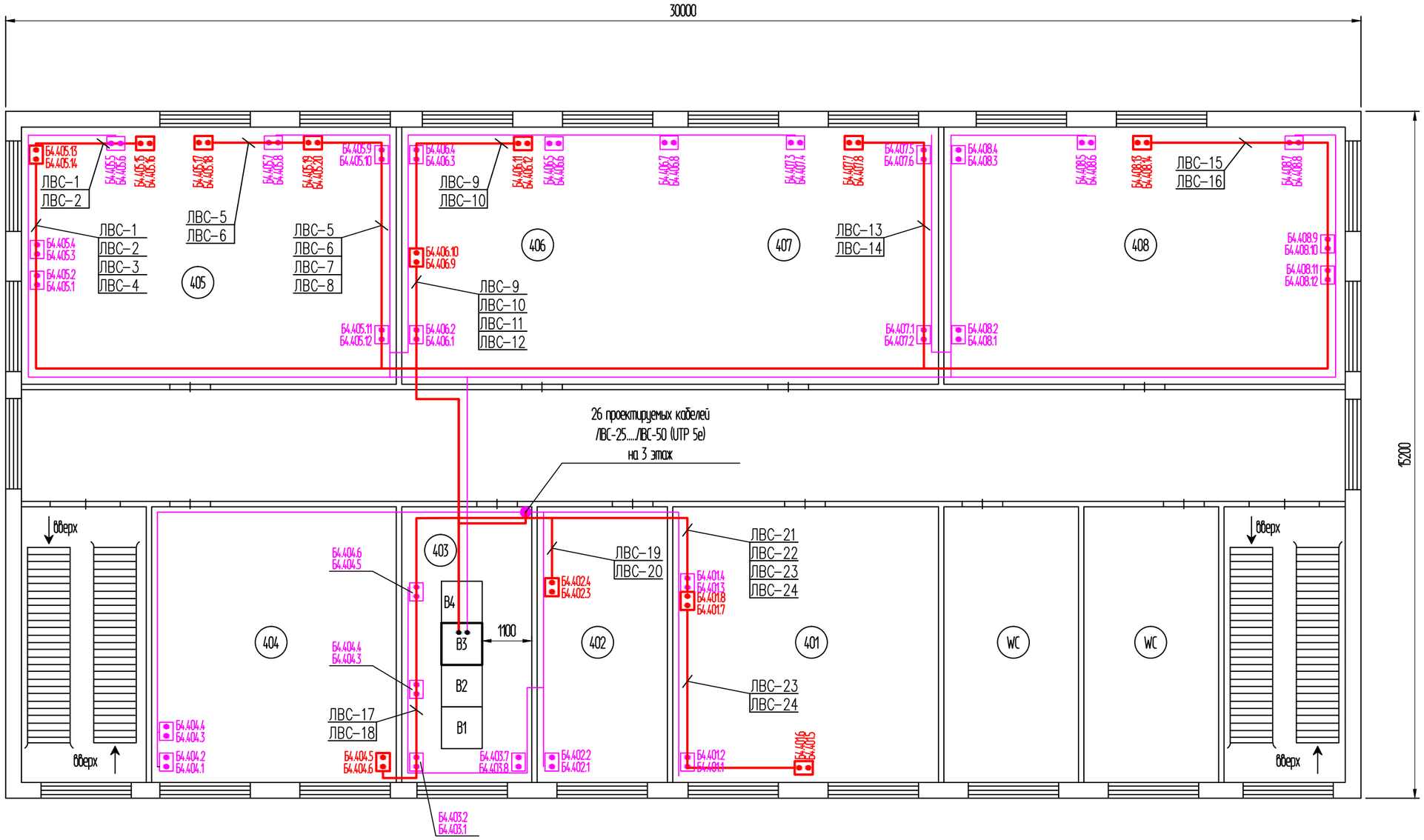

Условные обозначения:

- В3 - доукомплектация шкафа см. 1045812-СКС л. 12
- проектируемая двойная розетка RJ45
- существующая двойная розетка RJ45
- межэтажный коммуникационный проход
- UTP 5e
- UTP 5e проектируемый
- A1.1.1 - розетка RJ45 ЛВС (Локальная вычислительная сеть)

A 1.1.1
- номер розетки RJ45
- номер помещения
- номер этажа
- А-АБК1; Б-АБК2; В-АБК3

Согласовано:

Взам. инв. N

Подп. и дата

Инв. N подл.

Масштаб 1:100

Изм.	Кол.	Лист	N док.	Подпись	Дата

Структурированная кабельная система

Стадия	Лист	Листов
Р	6	

АБК N2 4 этаж. План расположения шкафа В3 и портов рабочих мест

Формат А3

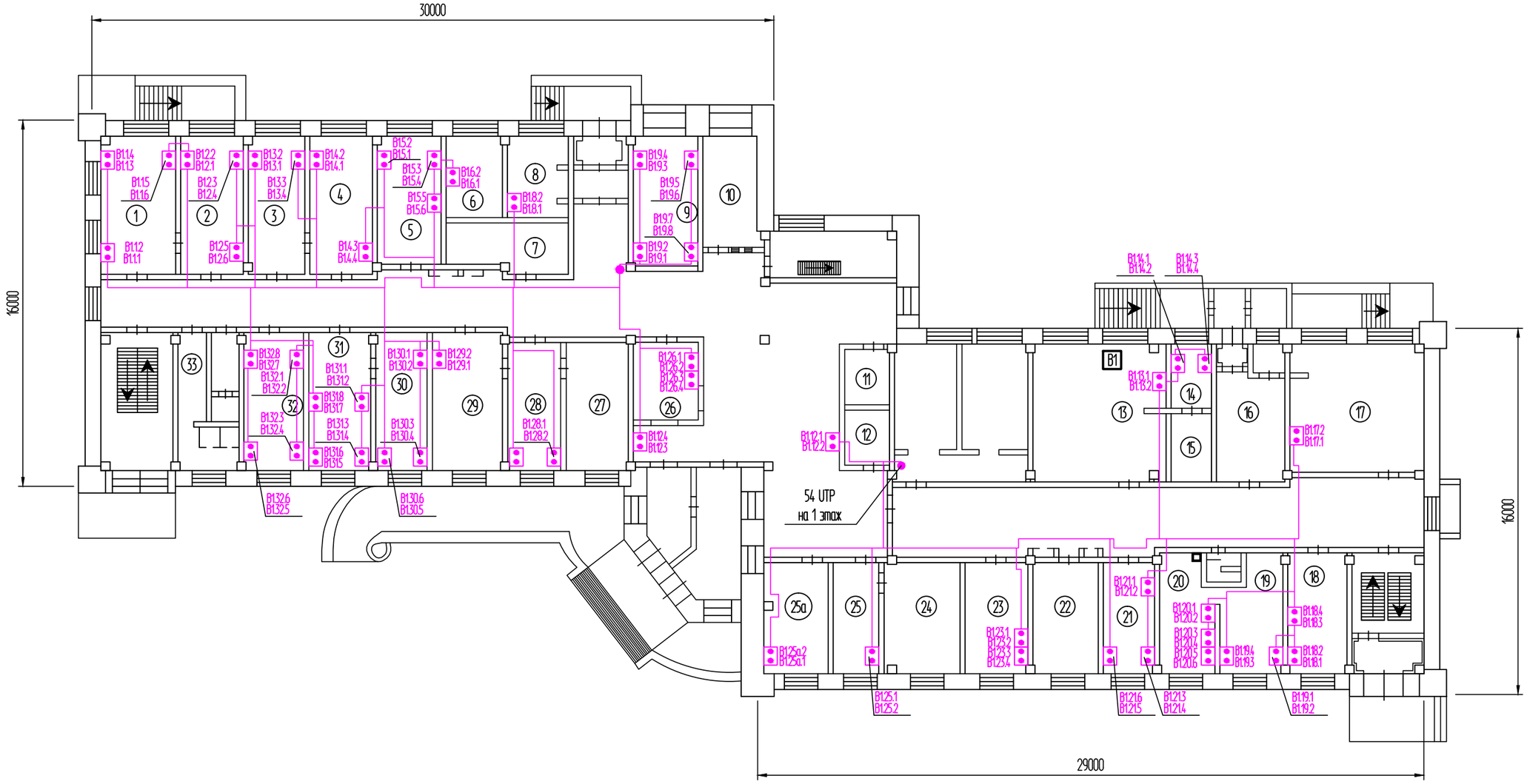

Условные обозначения:

B1 - доукомплектация шкафа см. 1045812-СКС л. 13

- двойная розетка RJ45

- межэтажный коммуникационный проход

- UTP 5e

A1.1.1 - розетка RJ45 ЛВС (Локальная вычислительная сеть)

A 1.1.1
- номер розетки RJ45
- номер помещения
- номер этажа
- А-АБК1; Б-АБК2; В-АБК3

Согласовано:

Взам. инв. N

Подп. и дата

Инв. N подл.

Масштаб 1:200

Изм.	Кол.	Лист	N док.	Подпись	Дата

Структурированная кабельная система

Стадия	Лист	Листов
Р	7	

АБК N3 1 этаж. План расположения шкафа В1 и портов рабочих мест

Формат А3

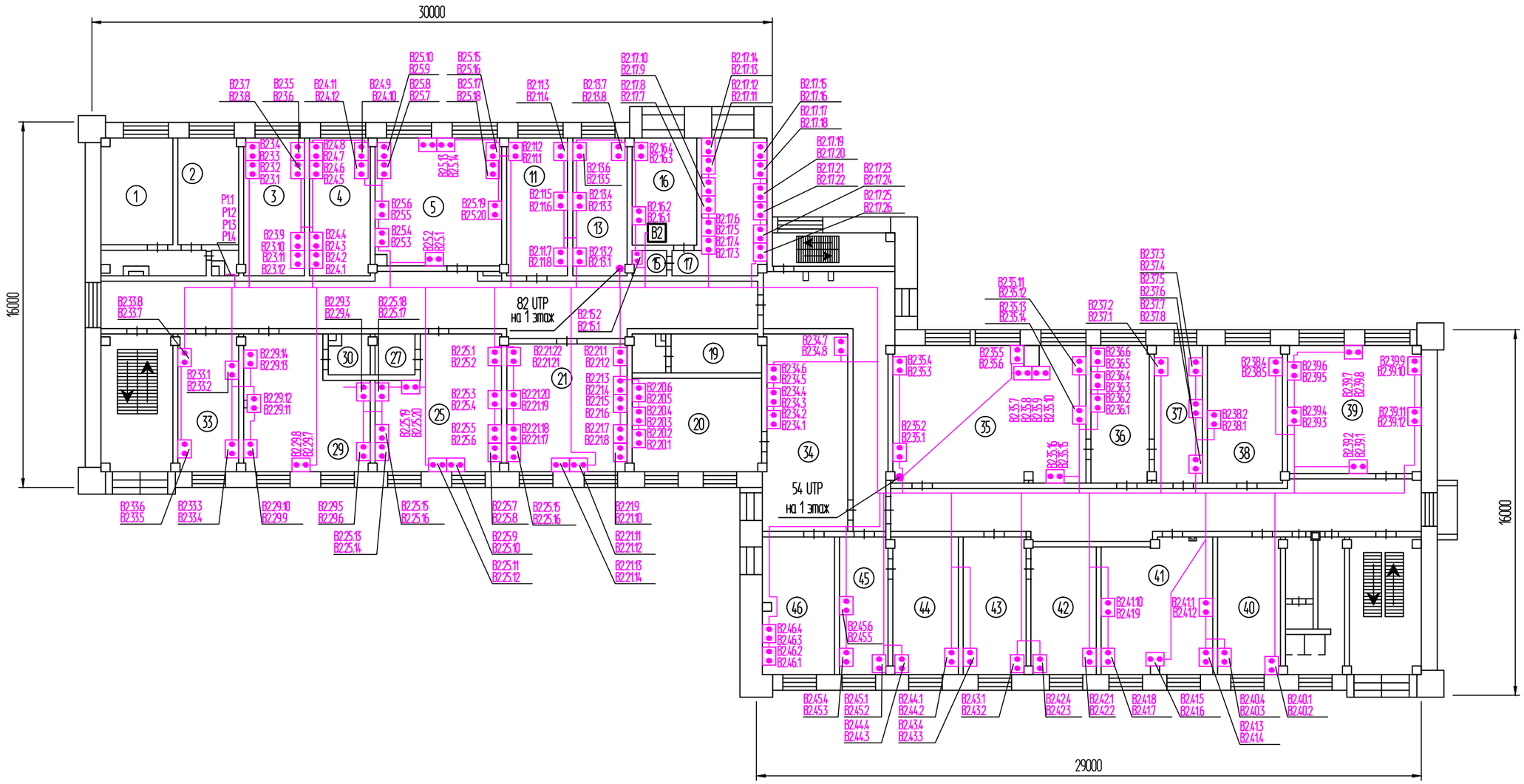

Условные обозначения:

B2 - двукомплектация шкафа см. 1045812-СКС л. 14

- двойная розетка RJ45

- межэтажный коммуникационный проход

- UTP 5e

A1.1.1 - розетка RJ45 ЛВС (Локальная вычислительная сеть)

A 1.1.1
- номер розетки RJ45
- номер помещения
- номер этажа
- А-АБК1; Б-АБК2; В-АБК3

Согласовано:

Взам. инв. N

Подп. и дата

Инв. N подл.

Масштаб 1:200

Изм.	Кол.	Лист	N док.	Подпись	Дата

	Стадия	Лист	Листов
Структурированная кабельная система	Р	8	
АБК N3 2 этаж. План расположения шкафа В2 и портов рабочих мест			

Формат А3

N	Название	N	Название
1	ОИиНТ НИЛ	11	УАИТиМ
2	Маркшейдеры	12	УАИТиМ
3	Тендерный отдел	13	УОРРиСОФ (ЗУ)
4	Тендерный отдел	14	Начальник ОУИиЦБ
5	УОРРиСОФ	15	ОУИиЦБ
6	Сметный отдел УОРРиСОФ	16	ОУИиЦБ
7	Начальник ОПРиЛ	17	УАИТиМ
8	ОООС	18	Диспетчерская УАИТиМ
9	Серверная	19	ОПРиЛ
10	ОООС	20	УОРРиСОФ
		21	Зам.начальника УОРРиСОФ
		22	ССО
		23	ССО
		24	ССО
		25	Пом.ген.директора

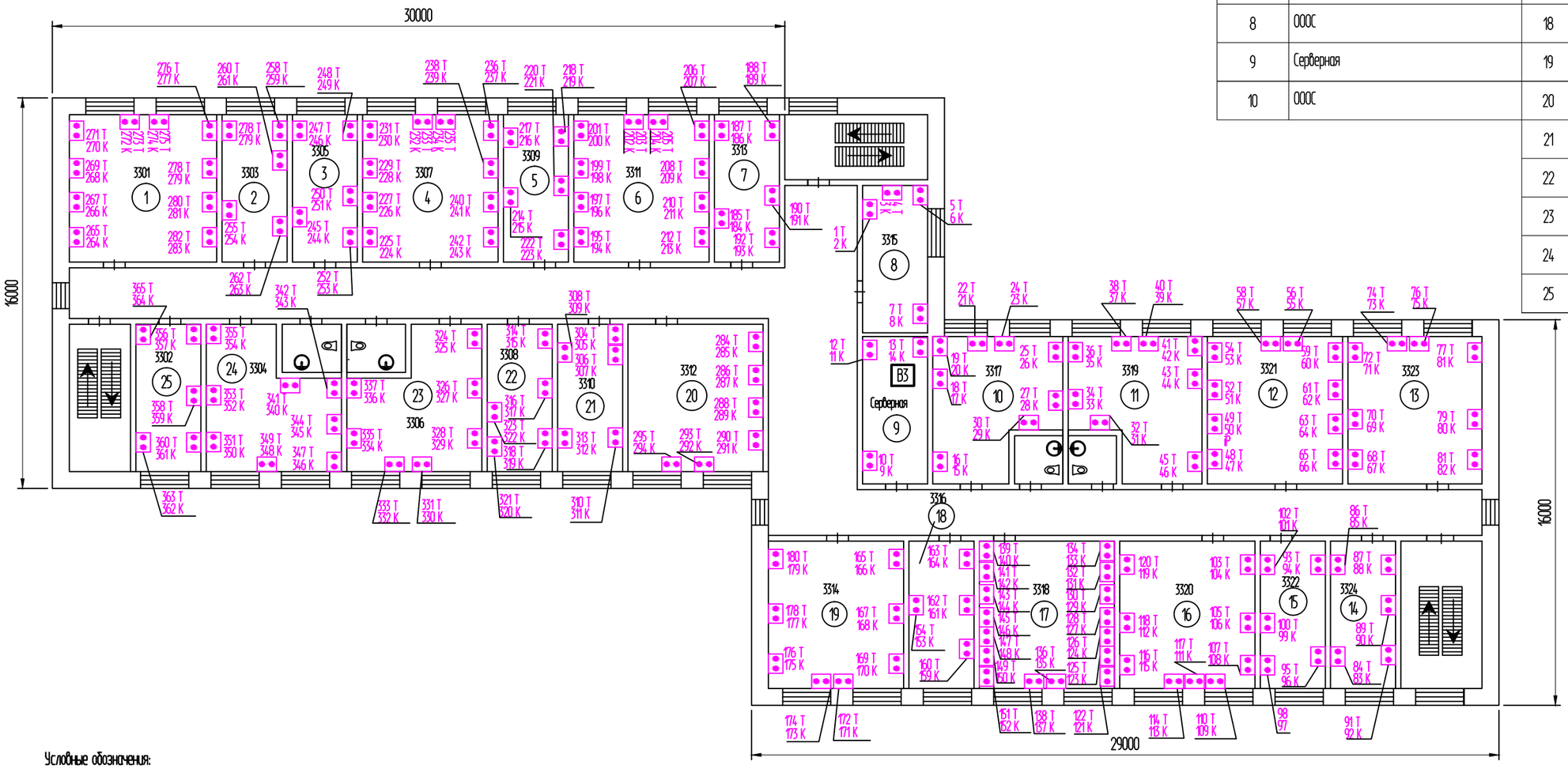

Условные обозначения:

В3 - доукомплектация шкафа см. 1045812-СКС л. 15

- двойная розетка RJ45

- межэтажный коммуникационный проход

А1.1.1 - розетка RJ45 /ЛВС (Локальная вычислительная сеть)

А 1.1.1
- номер розетки RJ45
- номер помещения
- номер этажа
- А-АБК1; Б-АБК2; В-АБК3

Масштаб 1:200

Изм.	Кол.	Лист	N док.	Подпись	Дата

Структурированная кабельная система

Стадия	Лист	Листов
Р	9	

АБК N3 3 этаж. План расположения шкафа В3 и портов рабочих мест

Согласовано:

Взам. инв. N

Подп. и дата

Инв. N подл.

Формат А3

N	Название	N	Название
1	Архив	11	ПООТ
2	СКЗ	12	Комната для курения
3	Архив	13	Серверная
4	СКЗ	14	Свободен
5	Архив	15	Серверная СКЗ
6	Техническая библиотека	16	Бухгалтерия УОРРиСОФ
7	Архив	17	Служба ИУС-группа сопровождения задач управления персоналом
8	СКЗ (Центр удостоверения цифровых подписей)	18	Служба ИУС-отдел аудита ИУС
9	ПООТ	19	Служба ИУС-отдел аудита информационных систем
10	Свободен	20	Служба ИУС-группа сопровождения задач бухгалтерского учета
		21	Служба ИУС-группа сопровождения задач управленческого учета
		22	Служба ИУС-группа сопровождения задач бухгалтерского учета
		23	Служба ИУС-группа сопровождения задач управленческого учета
		24	Начальник службы ИУС
		26	Служба ИУС - Отдел программного обеспечения

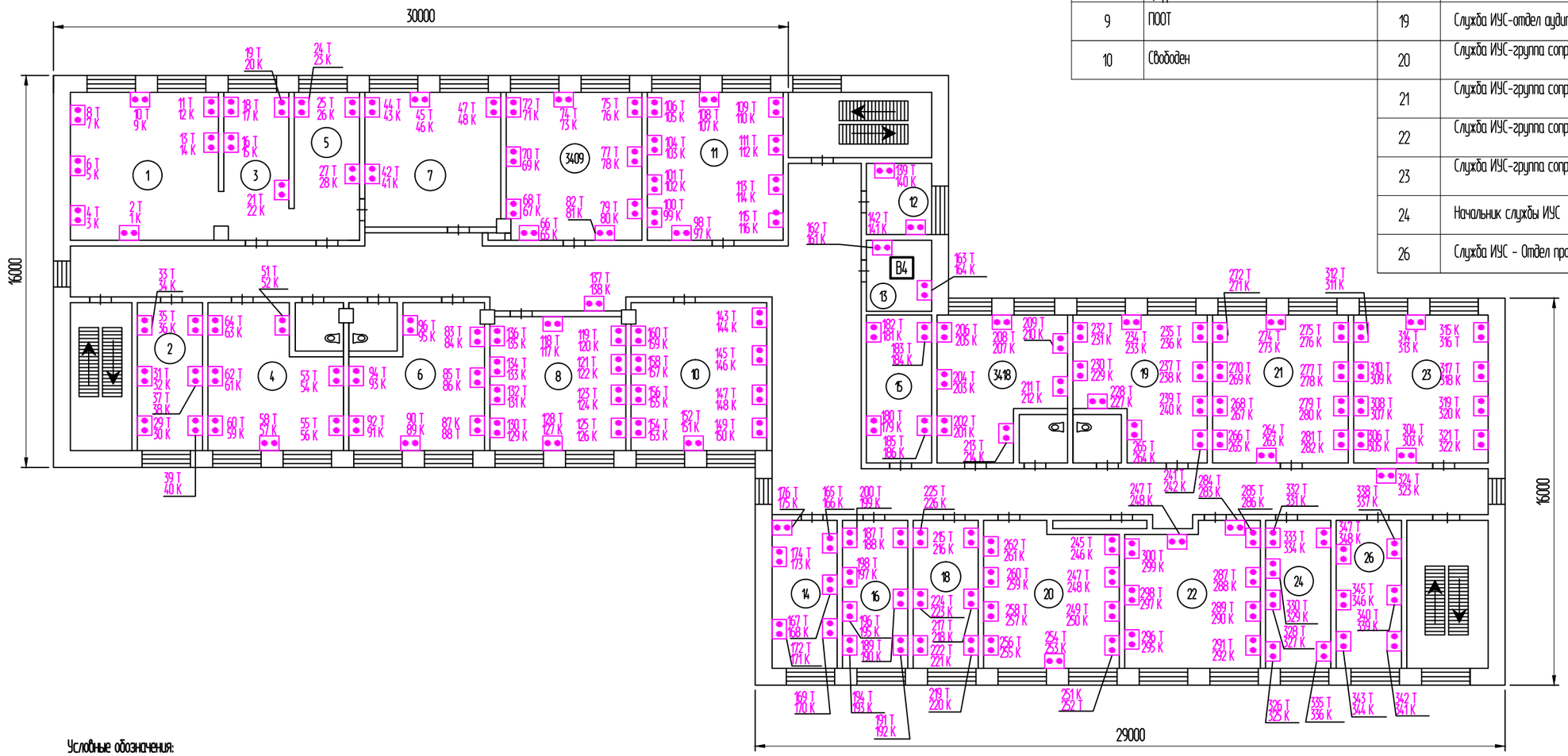

Масштаб 1:200

Условные обозначения:

B4 - проектируемый коммуникационный шкаф см. 1045812-СКС л. 16

- двойная розетка RJ45

- межэтажный коммуникационный проход

A1.1.1 - розетка RJ45 ЛВС (Локальная вычислительная сеть)

A 1.1.1
- номер розетки RJ45
- номер помещения
- номер этажа
- А-АБК1; Б-АБК2; В-АБК3

Согласовано:

Взам. инв. N

Подп. и дата

Инв. N подл.

Изм.	Кол.	Лист	N док.	Подпись	Дата

Структурированная кабельная система	Стадия	Лист	Листов
	Р	10	
АБК N3 4 этаж. План расположения шкафа В4 и портов рабочих мест			

Формат А3

Вид спереди

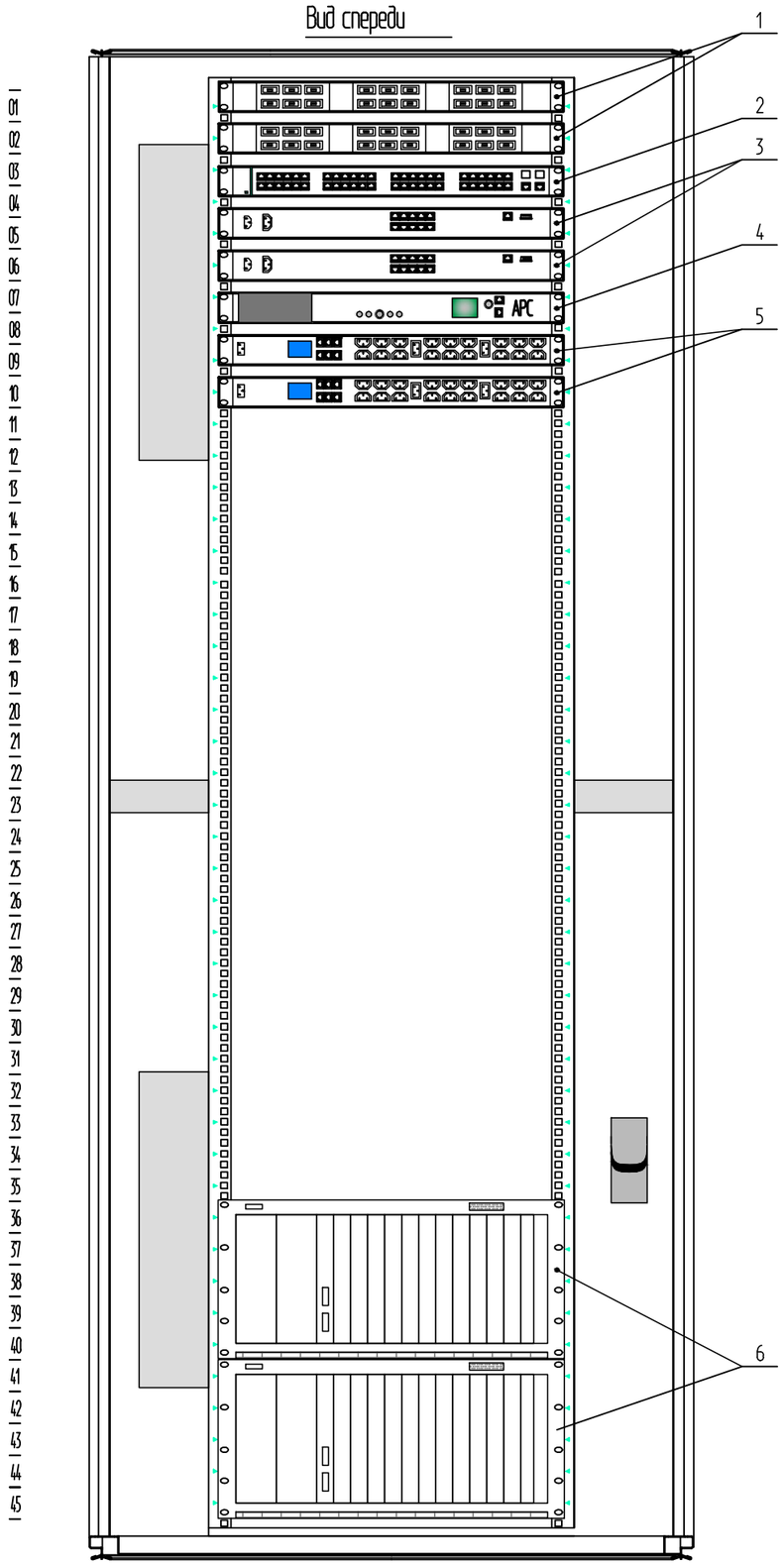

Поз.	Наименование	Кол-во	Примечание
1	Кросс оптический 3 адаптера OPTICOMTM	2	Проектируемый
2	Коммутатор Catalyst 2960 48 10/100/1000, 4 T/SFP	1	Проектируемый
	LAN Base Image		
3	Устройство контроля APC NetBotz Rack Monitor 200	2	Проектируемый
4	Источник бесперебойного питания APC InfraStruXure Central,	1	Проектируемый
	25 Node License Only		
5	Распределитель питания APC Rack PDU 2G, Metered, ZeroU,	2	Проектируемый
	16A/230V, 18xC13 & 2xC19		
6	Существующее оборудование	2	

1. Проектируемое оборудование выделено утолщенными линиями.

Согласовано

Взам. инв. N

Подп. и дата

Инв. N подл.

Изм.	Кол.	Лист	N док.	Подпись	Дата

Структурированная кабельная система

Стадия	Лист	Листов
Р	11	

Фасад коммуникационного шкафа В3.
АБК N1. 3 этаж. Помещение 1312

Формат А3

Вид спереди

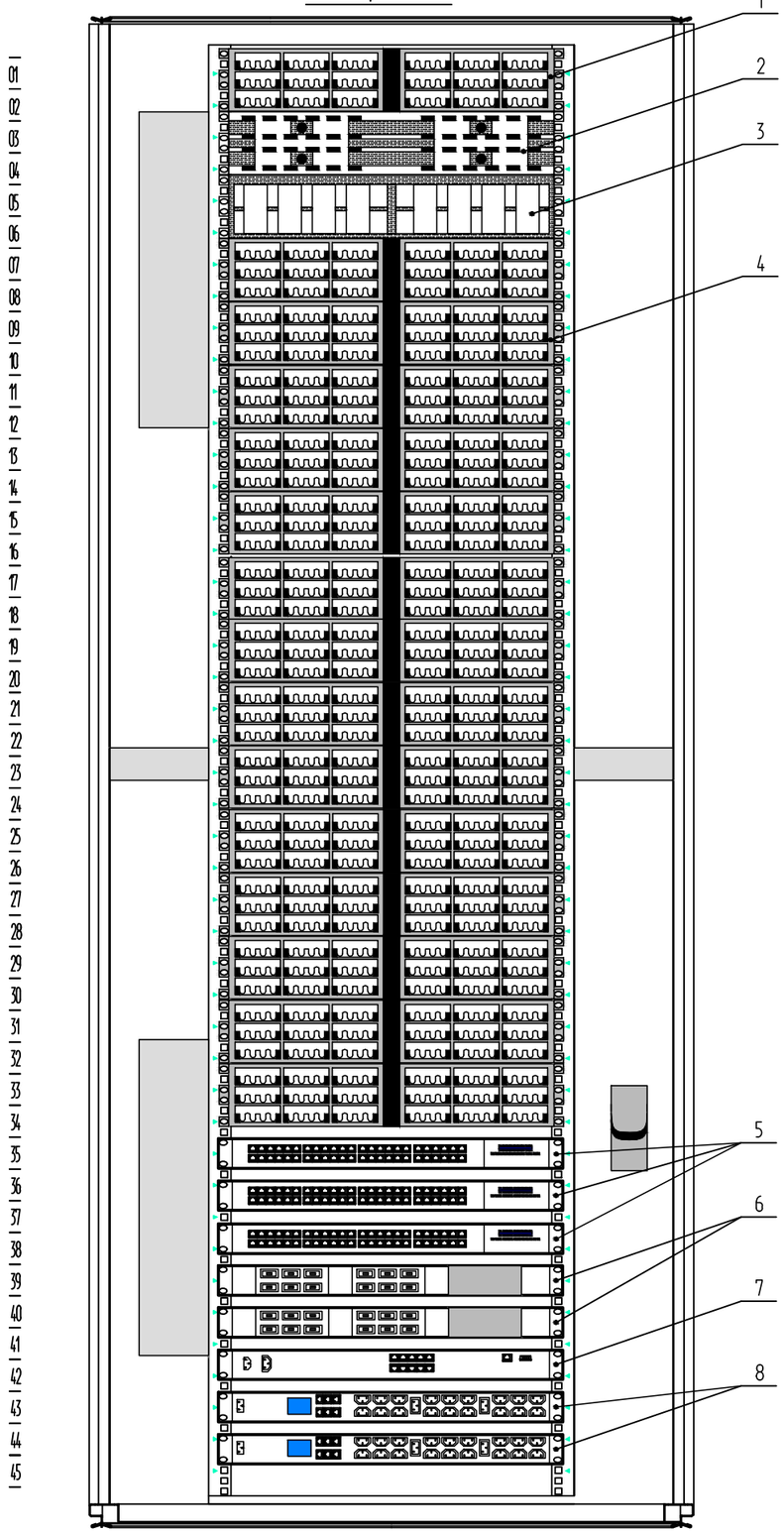

Поз.	Наименование	Кол-во	Примечание
1-4	Существующее оборудование	17	
5	Коммутатор Catalyst 3750X 48 Port Data IP Base	3	Проектируемый
6	Кросс оптический 2 адаптера OPTICOMTM	2	Проектируемый
7	Устройство контроля APC NetBotz Rack Monitor 200	1	Проектируемый
8	Распределитель питания APC Rack PDU 2G, Metered, ZeroU,	2	Проектируемый
	16A/230V, 18xC13 & 2xC19		

1. Проектируемое оборудование выделено утолщенными линиями.

Согласовано

Взам. инв. N

Подп. и дата

Инв. N подл.

Изм.	Кол.	Лист	N док.	Подпись	Дата

Структурированная кабельная система

Стадия	Лист	Листов
Р	12	

Фасад коммуникационного шкафа В1.
АБК №2. 4 этаж. Помещение 403

Формат А3

Вид спереди

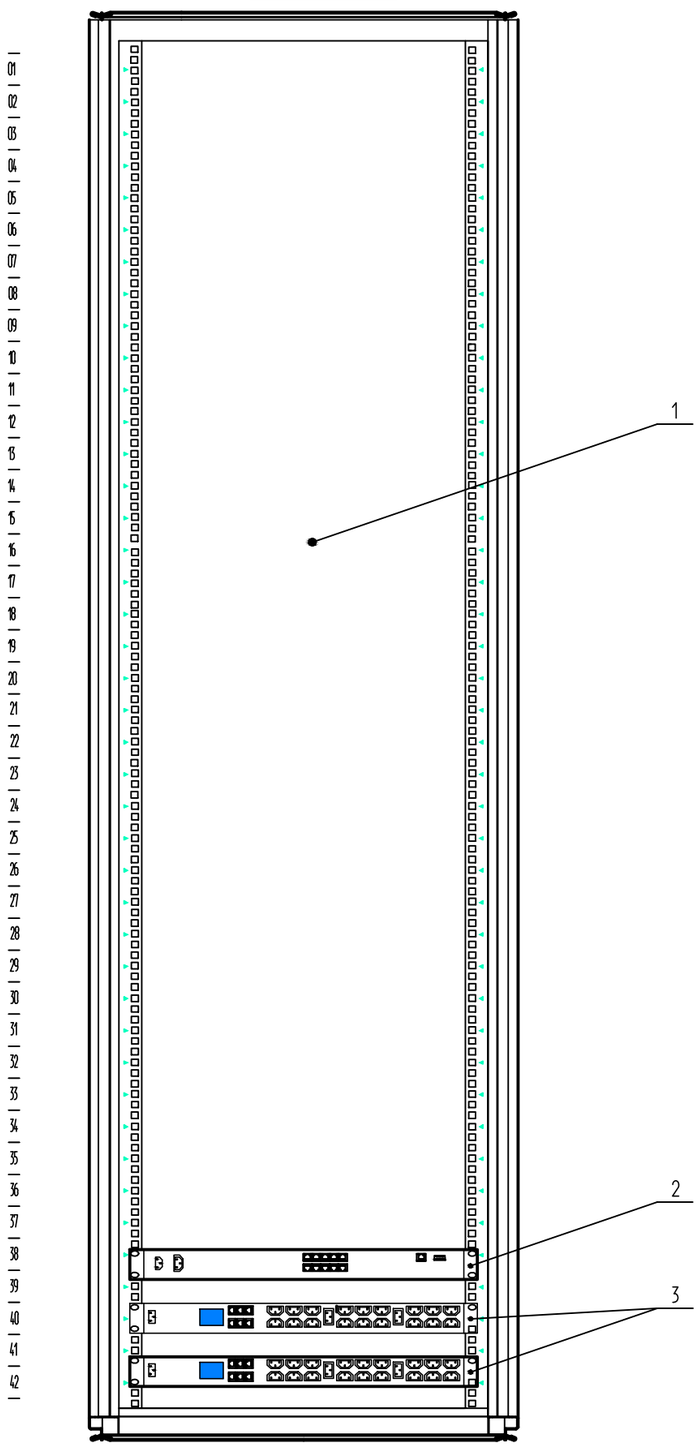

Поз.	Наименование	Кол-во	Примечание
1	Шкаф APC NetShelter SX AR 3140 42U 750mm x 1070mm	1	Проектируемый
	NE with Sides		
2	Устройство контроля APC NetBotz Rack Monitor 200	1	Проектируемый
3	Распределитель питания APC Rack PDU 2G, Metered, ZeroU,	2	Проектируемый
	16A/230V, 18xC13 & 2xC19		

1. Проектируемое оборудование выделено утолщенными линиями.

Согласовано

Взам. инв. N

Подп. и дата

Инв. N подл.

Изм.	Кол.	Лист	N док.	Подпись	Дата

Структурированная кабельная система

Стадия	Лист	Листов
Р	13	

Фасад коммуникационного шкафа В1.
АБК N3. 1 этаж. Помещение 13

Формат А3

Вид спереди

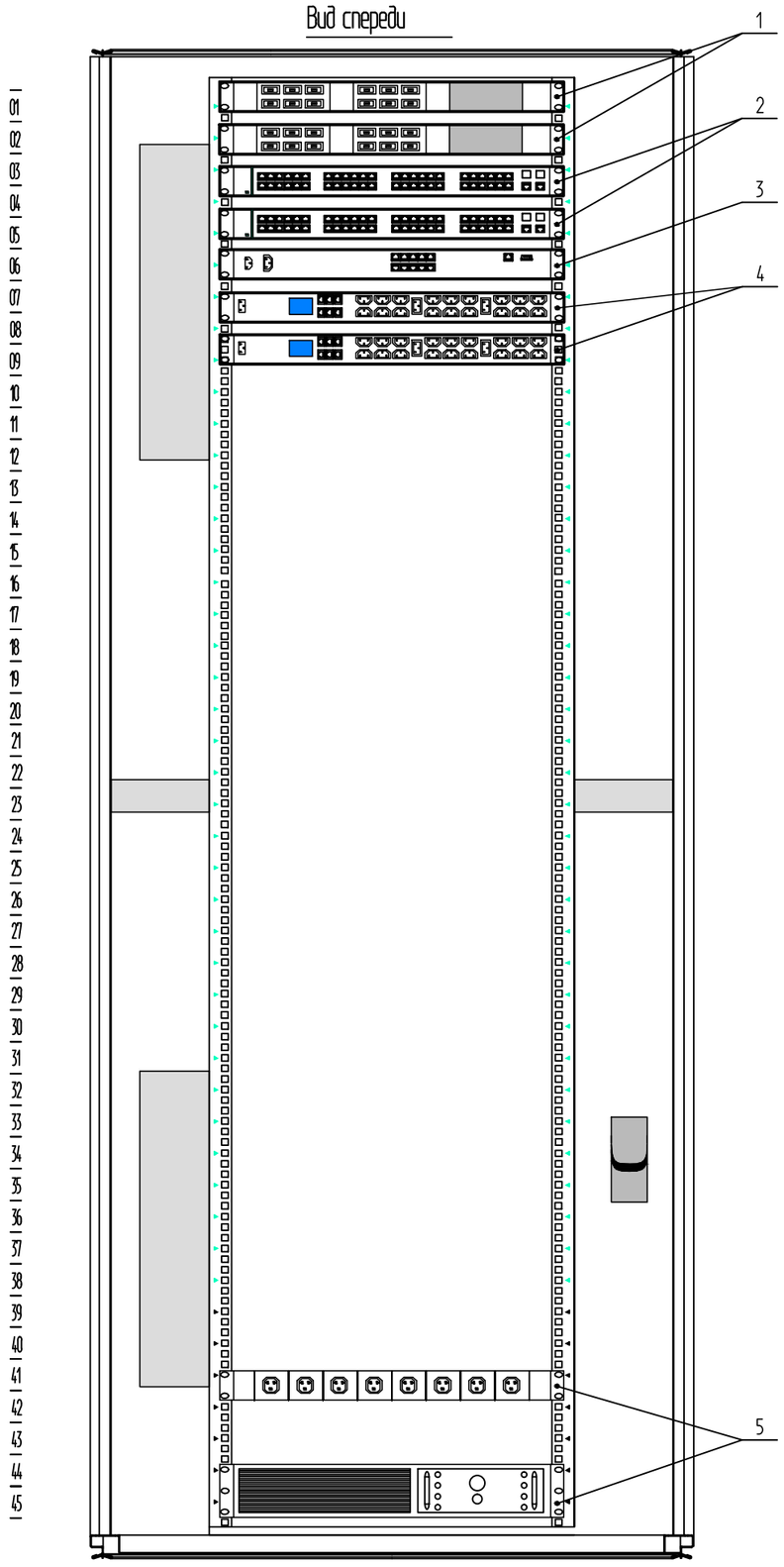

Поз.	Наименование	Кол-во	Примечание
1	Кросс оптический 2 адаптера OPTICOMTM	2	Проектируемый
2	Коммутатор Catalyst 2960 48 10/100/1000, 4 T/SFP	2	Проектируемый
	LAN Base Image		
3	Устройство контроля APC NetBotz Rack Monitor 200	1	Проектируемый
4	Распределитель питания APC Rack PDU 2G, Metered, ZeroU,	2	Проектируемый
	16A/230V, 18xC13 & 2xC19		
5	Существующее оборудование	2	

1. Проектируемое оборудование выделено утолщенными линиями.

Согласовано

Взам. инв. N

Подп. и дата

Инв. N подл.

Изм.	Кол.	Лист	N док.	Подпись	Дата

Структурированная кабельная система

Стадия	Лист	Листов
Р	14	

Фасад коммуникационного шкафа В2.
АБК N3. 2 этаж. Помещение 16

Формат А3

Вид спереди

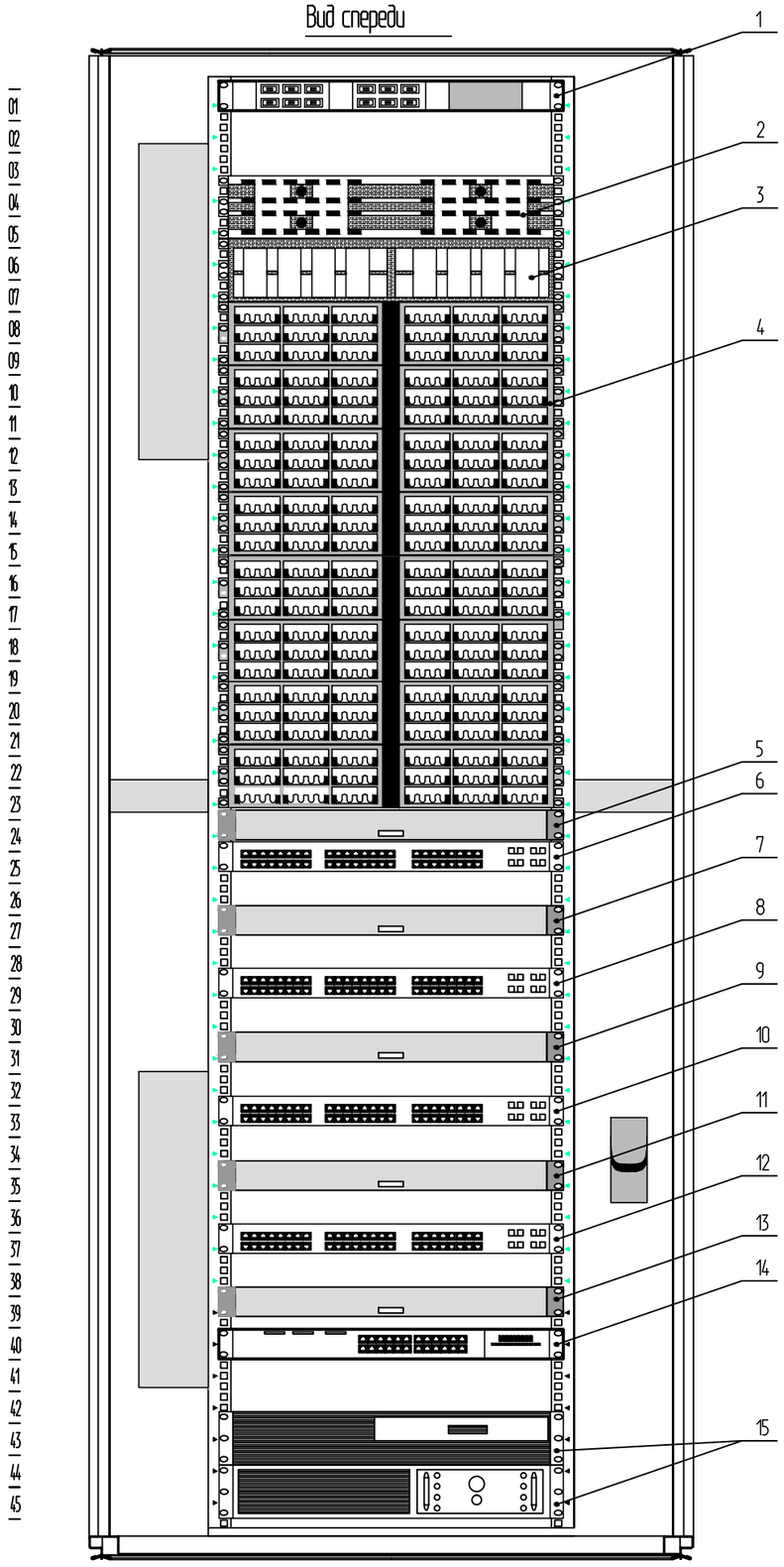

Поз.	Наименование	Кол-во	Примечание
1	Кросс оптический 2 адаптера OPTICOMTM	1	Проектируемый
2-13	Существующее оборудование	19	
14	Коммутатор Catalyst 3560X 24 Port Data LAN Base	1	Проектируемый
15	Существующее оборудование	2	

1. Проектируемое оборудование выделено утолщенными линиями.
2. Проектируемый коммутатор предусматривает замену одного из неуправляемых коммутаторов поз. 6, 8, 10, 12.

Согласовано

Взам. инв. N

Подп. и дата

Инв. N подл.

Изм.	Кол.	Лист	N док.	Подпись	Дата

Структурированная кабельная система

Стадия	Лист	Листов
Р	15	

Фасад коммуникационного шкафа В3.
АБК N3. 3 этаж. Помещение 9

Формат А3

Вид спереди

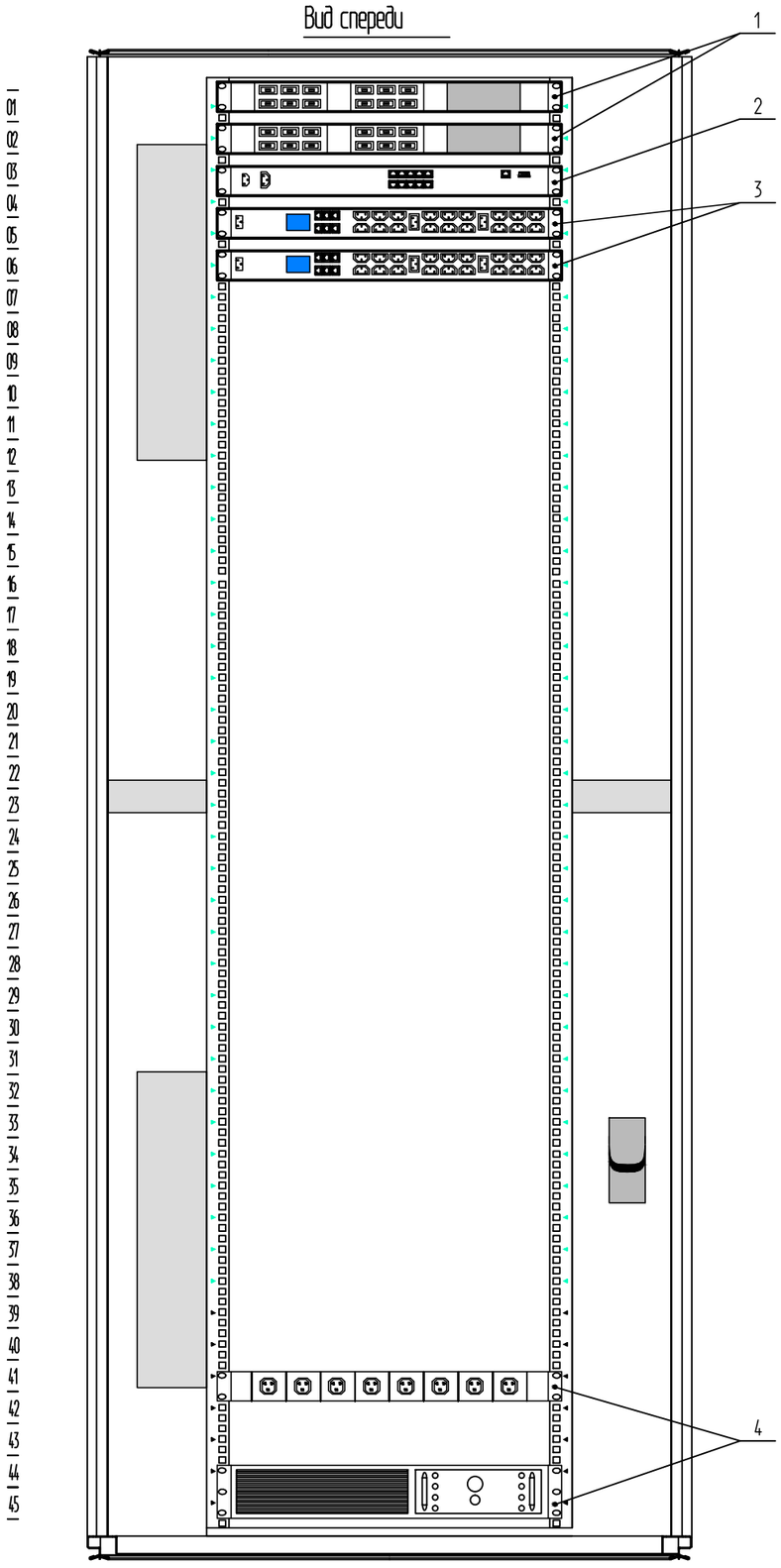

Поз.	Наименование	Кол-во	Примечание
1	Кросс оптический 2 адаптера OPTICOMTM	2	Проектируемый
2	Устройство контроля APC NetBotz Rack Monitor 200	1	Проектируемый
3	Распределитель питания APC Rack PDU 2G, Metered, ZeroU,	2	Проектируемый
	16A/230V, 18xC13 & 2xC19		
4	Существующее оборудование	2	

1. Проектируемое оборудование выделено утолщенными линиями.

Согласовано

Взам. инв. N

Подп. и дата

Инв. N подл.

Изм.	Кол.	Лист	N док.	Подпись	Дата

Структурированная кабельная система

Стадия	Лист	Листов
Р	16	

Фасад коммуникационного шкафа В4.
АБК N3. 4 этаж. Помещение 13

Формат А3

АБК N2. 4 этаж. Помещение 403. Узел связи. Шкаф В1

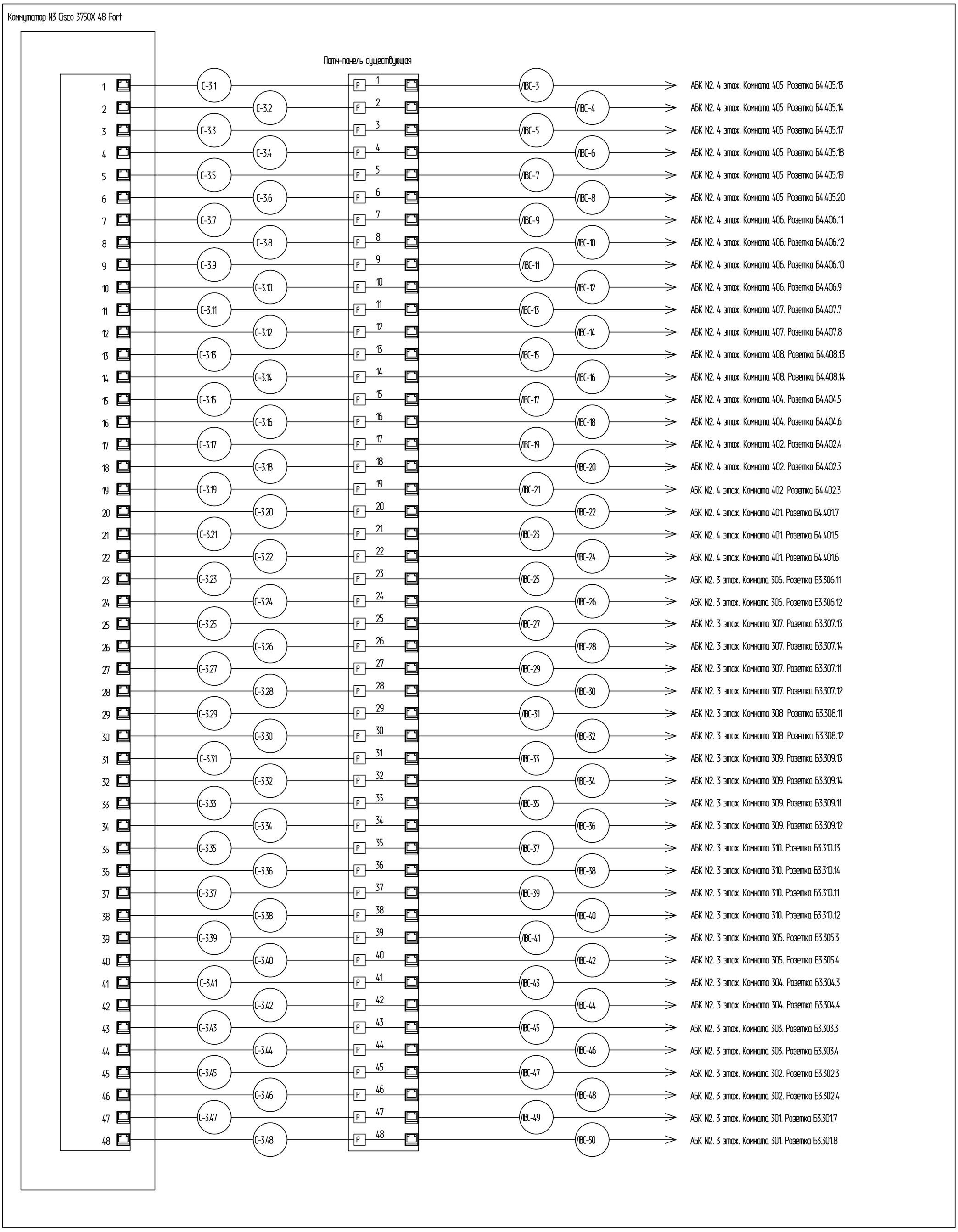

Условные обозначения:

- Разъем RJ-45

Р - Разъем в патч-панели

Изм.	Кол. уч.	Лист	N° док.	Подп.	Дата

Структурированная кабельная система	Стадия	Лист	Листов
	Р	17	
Схема соединения портов коммутатора N3			

Согласовано

Взам. инв. N

Подп. и дата

Инв. N подл.

Формат А2

АБК N2. 4 этаж. Помещение 403. Узел связи. Шкаф В1

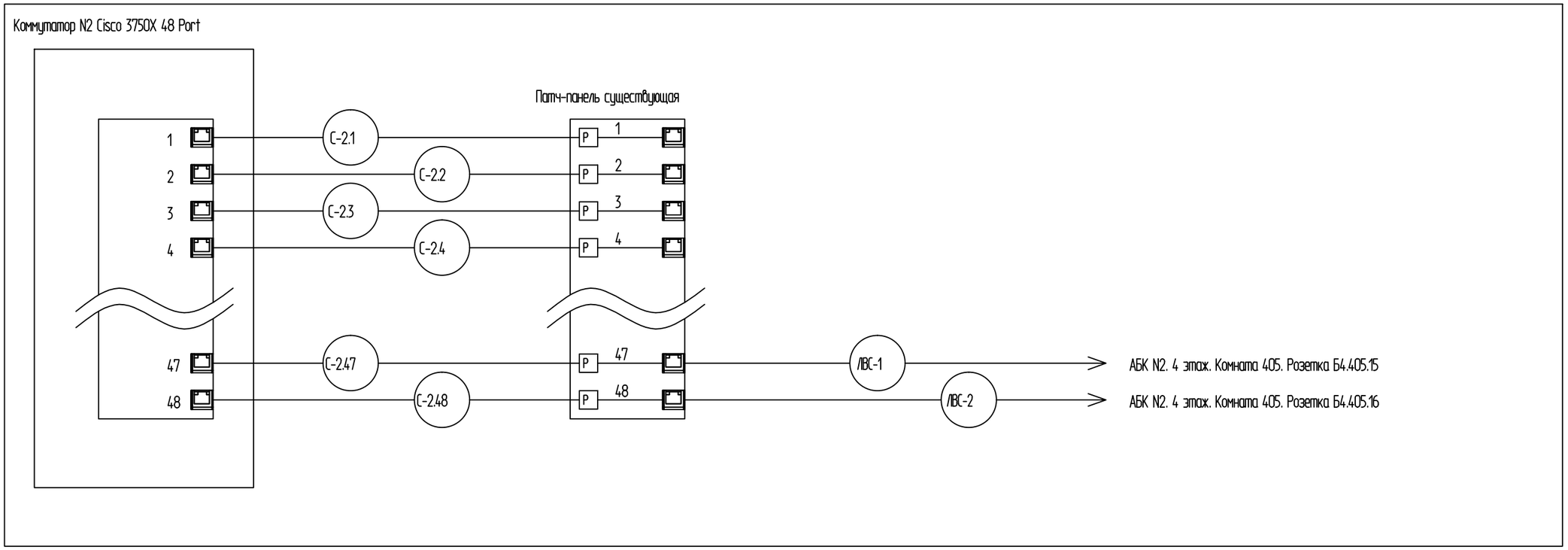

1. На свободные порты С-1.1-С-1.46 коммутатора N2 подключить существующие кабели рабочих мест.

Условные обозначения:

- Разъем RJ-45
- P - Разъем в патч-панели

Изм.	Кол.	Лист	N док.	Подпись	Дата				
						Структурированная кабельная система	Стадия	Лист	Листов
							P	18	
						Схема соединения портов коммутатора N2			

Согласовано

Взам. инв. N

Подп. и дата

Инв. N подл.

Формат А3

АБК №2. 4 этаж. Помещение 403. Узел связи. Шкаф В1

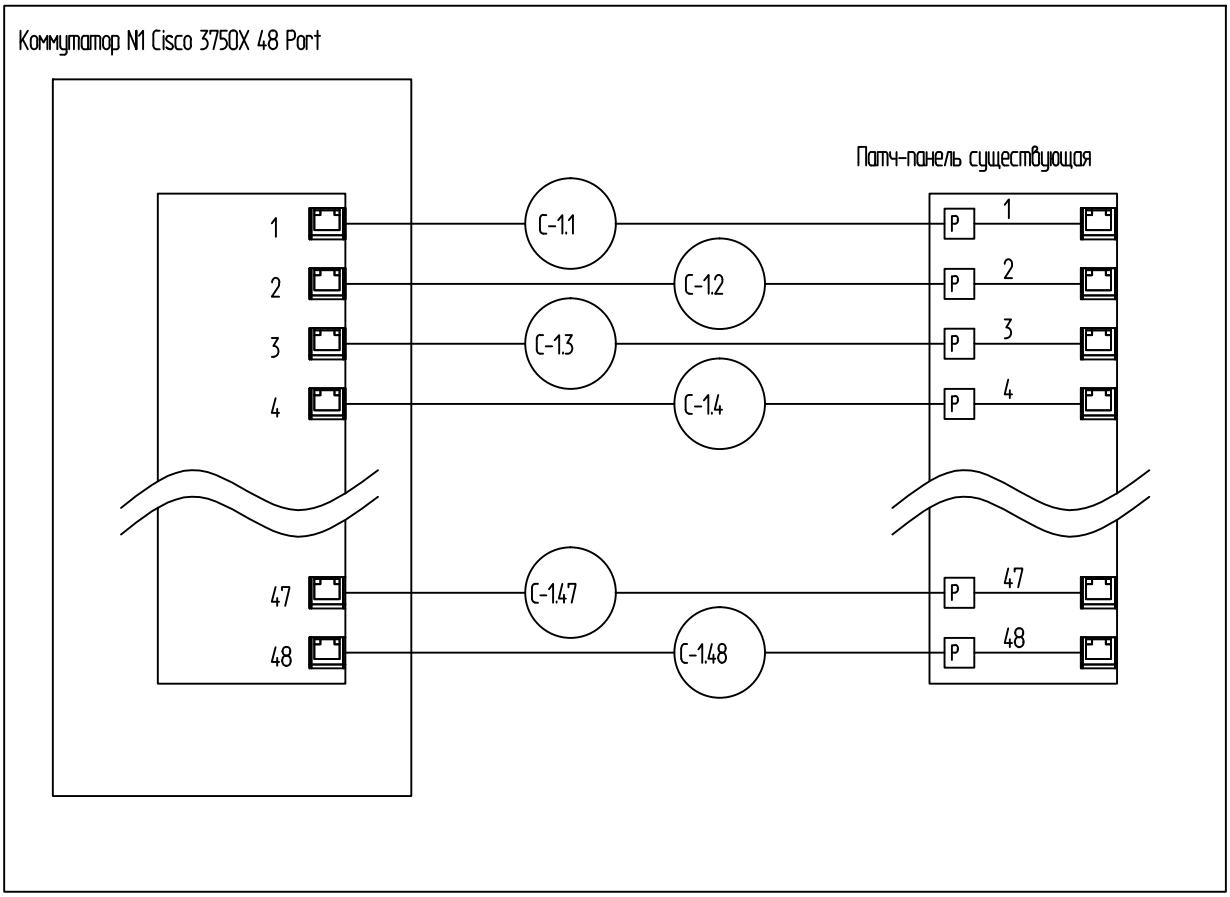

Условные обозначения:

- Разъем RJ-45

Р - Разъем в патч-панели

1. На свободные порты С-1.1-С-1.48 коммутатора №1 подключить существующие кабели рабочих мест.

Согласовано:

Взам. инв. №

Подп. и дата

Инв. № подл.

Изм.	Кол.	Лист	№док.	Подпись	Дата

	Стадия	Лист	Листов
Структурированная кабельная система	Р	19	
Схема соединения портов коммутатора №1			

Формат А4

Кроссовый блок RJ45 в шкафу

Активное оборудование

Порты рабочего места на кроссе

Патч-корд RJ45-RJ45

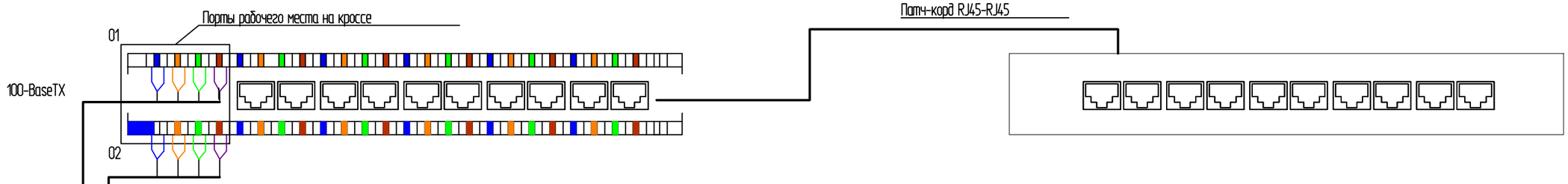

СХЕМЫ РАЗВОДКИ ПАР СТРУКТУРИРОВАННОЙ КАБЕЛЬНОЙ СИСТЕМЫ ДЛЯ ОТДЕЛЬНЫХ ПРИЛОЖЕНИЙ:

Приложение	Контакты 1-2	Контакты 3-6	Контакты 4-5	Контакты 7-8
Аналоговая передача речи	-	-	TX/RX	-
Цифровая передача речи	-	TX/RX	-	-
802-3 (10BASE-T)	TX	RX	-	-
100BASE-T4 (802.3u)	TX	RX	Bi	Bi
100BASE-TX (802.3u)	TX	RX	-	-

Bi-дуплекс
Tx-передача
Rx-прием

Горизонтальная подсистема

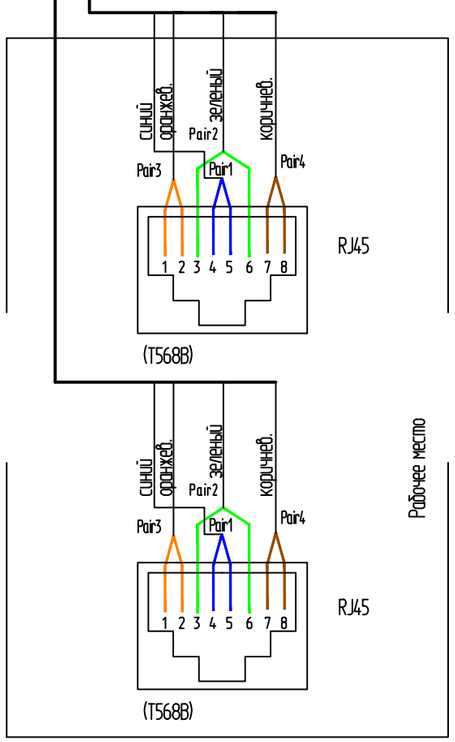

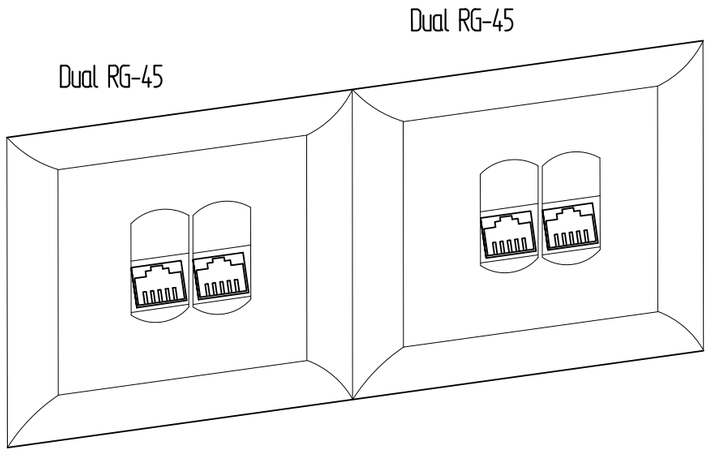

Согласовано

Взам. инв. N

Подп. и дата

Инв. N подл.

Изм.	Кол.	Лист	N док.	Подпись	Дата

Структурированная кабельная система	Стадия	Лист	Листов
	Р	20	
Схема подключения разъемов RJ45			

Формат А3

Монтажная единица	Маркировка кабеля по проекту	Заводская марка: Тип	Заводская марка: Число и сеч. жил	Число рабочих жил	Направление кабеля		Длина, м: по проекту	Длина, м: проложено	Примечание
1	2	3	4	5	6	7	8	9	10
Шкафы, коммутатора, патч-панели, розетки RJ45	ПС Газовая								
	/ВС-1	UTP 5e	4x2x0.51	4	АБК N2. 4 этаж. Комната 405. Розетка Б4.405.15	АБК N2. 4 этаж. Комната 403. Панель В3	25		
	/ВС-2	UTP 5e	4x2x0.51	4	АБК N2. 4 этаж. Комната 405. Розетка Б4.405.16	АБК N2. 4 этаж. Комната 403. Панель В3	25		
	/ВС-3	UTP 5e	4x2x0.51	4	АБК N2. 4 этаж. Комната 405. Розетка Б4.405.13	АБК N2. 4 этаж. Комната 403. Панель В3	23		
	/ВС-4	UTP 5e	4x2x0.51	4	АБК N2. 4 этаж. Комната 405. Розетка Б4.405.14	АБК N2. 4 этаж. Комната 403. Панель В3	23		
	/ВС-5	UTP 5e	4x2x0.51	4	АБК N2. 4 этаж. Комната 405. Розетка Б4.405.17	АБК N2. 4 этаж. Комната 403. Панель В3	17		
	/ВС-6	UTP 5e	4x2x0.51	4	АБК N2. 4 этаж. Комната 405. Розетка Б4.405.18	АБК N2. 4 этаж. Комната 403. Панель В3	17		
	/ВС-7	UTP 5e	4x2x0.51	4	АБК N2. 4 этаж. Комната 405. Розетка Б4.405.19	АБК N2. 4 этаж. Комната 403. Панель В3	15		
	/ВС-8	UTP 5e	4x2x0.51	4	АБК N2. 4 этаж. Комната 405. Розетка Б4.405.20	АБК N2. 4 этаж. Комната 403. Панель В3	15		
	/ВС-9	UTP 5e	4x2x0.51	4	АБК N2. 4 этаж. Комната 406. Розетка Б4.406.11	АБК N2. 4 этаж. Комната 403. Панель В3	15		
	/ВС-10	UTP 5e	4x2x0.51	4	АБК N2. 4 этаж. Комната 406. Розетка Б4.406.12	АБК N2. 4 этаж. Комната 403. Панель В3	15		
	/ВС-11	UTP 5e	4x2x0.51	4	АБК N2. 4 этаж. Комната 406. Розетка Б4.406.10	АБК N2. 4 этаж. Комната 403. Панель В3	11		
	/ВС-12	UTP 5e	4x2x0.51	4	АБК N2. 4 этаж. Комната 406. Розетка Б4.406.9	АБК N2. 4 этаж. Комната 403. Панель В3	11		
	/ВС-13	UTP 5e	4x2x0.51	4	АБК N2. 4 этаж. Комната 407. Розетка Б4.407.7	АБК N2. 4 этаж. Комната 403. Панель В3	27		
	/ВС-14	UTP 5e	4x2x0.51	4	АБК N2. 4 этаж. Комната 407. Розетка Б4.407.8	АБК N2. 4 этаж. Комната 403. Панель В3	27		
	/ВС-15	UTP 5e	4x2x0.51	4	АБК N2. 4 этаж. Комната 408. Розетка Б4.408.13	АБК N2. 4 этаж. Комната 403. Панель В3	38		

1 Перед нарезкой длины кабелей уточняются по фактически промеренным трассам

Согласовано:

Взам. инв. N

Подп. и дата

Инв. N подл.

Изм.	Кол.	Лист	N док.	Подпись	Дата

Структурированная кабельная система

Стадия	Лист	Листов
Р	21.1	3

Кабельный журнал

Формат А3

Монтажная единица	Маркировка кабеля по проекту	Заводская марка: Тип	Заводская марка: Число и сеч. жил	Число рабочих жил	Направление кабеля		Длина, м: по проекту	Длина, м: проложено	Примечание
1	2	3	4	5	6	7	8	9	10
Шкафы, коммутатора, патч-панели, розетки RJ45	/ВС-16	UTP 5e	4x2x0.51	4	АБК №2. 4 этаж. Комната 408. Розетка Б4.408.14	АБК №2. 4 этаж. Комната 403. Панель В3	38		
	/ВС-17	UTP 5e	4x2x0.51	4	АБК №2. 4 этаж. Комната 404. Розетка Б4.404.5	АБК №2. 4 этаж. Комната 403. Панель В3	12		
	/ВС-18	UTP 5e	4x2x0.51	4	АБК №2. 4 этаж. Комната 404. Розетка Б4.404.6	АБК №2. 4 этаж. Комната 403. Панель В3	12		
	/ВС-19	UTP 5e	4x2x0.51	4	АБК №2. 4 этаж. Комната 402. Розетка Б4.402.4	АБК №2. 4 этаж. Комната 403. Панель В3	8		
	/ВС-20	UTP 5e	4x2x0.51	4	АБК №2. 4 этаж. Комната 402. Розетка Б4.402.3	АБК №2. 4 этаж. Комната 403. Панель В3	8		
	/ВС-21	UTP 5e	4x2x0.51	4	АБК №2. 4 этаж. Комната 401. Розетка Б4.401.8	АБК №2. 4 этаж. Комната 403. Панель В3	12		
	/ВС-22	UTP 5e	4x2x0.51	4	АБК №2. 4 этаж. Комната 401. Розетка Б4.401.7	АБК №2. 4 этаж. Комната 403. Панель В3	12		
	/ВС-23	UTP 5e	4x2x0.51	4	АБК №2. 4 этаж. Комната 401. Розетка Б4.401.5	АБК №2. 4 этаж. Комната 403. Панель В3	18		
	/ВС-24	UTP 5e	4x2x0.51	4	АБК №2. 4 этаж. Комната 401. Розетка Б4.401.6	АБК №2. 4 этаж. Комната 403. Панель В3	18		
	/ВС-25	UTP 5e	4x2x0.51	4	АБК №2. 3 этаж. Комната 306. Розетка Б3.306.11	АБК №2. 4 этаж. Комната 403. Панель В3	27		
	/ВС-26	UTP 5e	4x2x0.51	4	АБК №2. 3 этаж. Комната 306. Розетка Б3.306.12	АБК №2. 4 этаж. Комната 403. Панель В3	27		
	/ВС-27	UTP 5e	4x2x0.51	4	АБК №2. 3 этаж. Комната 307. Розетка Б3.307.13	АБК №2. 4 этаж. Комната 403. Панель В3	19		
	/ВС-28	UTP 5e	4x2x0.51	4	АБК №2. 3 этаж. Комната 307. Розетка Б3.307.14	АБК №2. 4 этаж. Комната 403. Панель В3	19		
	/ВС-29	UTP 5e	4x2x0.51	4	АБК №2. 3 этаж. Комната 307. Розетка Б3.307.11	АБК №2. 4 этаж. Комната 403. Панель В3	11		
	/ВС-30	UTP 5e	4x2x0.51	4	АБК №2. 3 этаж. Комната 307. Розетка Б3.307.12	АБК №2. 4 этаж. Комната 403. Панель В3	11		
	/ВС-31	UTP 5e	4x2x0.51	4	АБК №2. 3 этаж. Комната 308. Розетка Б3.308.11	АБК №2. 4 этаж. Комната 403. Панель В3	18		
	/ВС-32	UTP 5e	4x2x0.51	4	АБК №2. 3 этаж. Комната 308. Розетка Б3.308.12	АБК №2. 4 этаж. Комната 403. Панель В3	18		
	/ВС-33	UTP 5e	4x2x0.51	4	АБК №2. 3 этаж. Комната 309. Розетка Б3.309.13	АБК №2. 4 этаж. Комната 403. Панель В3	27		
	/ВС-34	UTP 5e	4x2x0.51	4	АБК №2. 3 этаж. Комната 309. Розетка Б3.309.14	АБК №2. 4 этаж. Комната 403. Панель В3	27		

1 Перед нарезкой длины кабелей уточняются по фактически промеренным трассам

Согласовано:

Взам. инв. N

Подп. и дата

Инв. N подл.

Кол.уч	Лист	N док.	Подп.	Дата

Формат А3

Монтажная единица	Маркировка кабеля по проекту	Заводская марка: Тип	Заводская марка: Число и сеч. жил	Число рабочих жил	Направление кабеля		Длина, м: по проекту	Длина, м: прложено	Примечание
1	2	3	4	5	6	7	8	9	10
Шкафы, коммутатора, патч-панели, розетки RJ45	/ВС-35	UTP 5e	4x2x0.51	4	АБК N2. 3 этаж. Комната 309. Розетка Б3.309.11	АБК N2. 4 этаж. Комната 403. Панель В3	25		
	/ВС-36	UTP 5e	4x2x0.51	4	АБК N2. 3 этаж. Комната 309. Розетка Б3.309.12	АБК N2. 4 этаж. Комната 403. Панель В3	25		
	/ВС-37	UTP 5e	4x2x0.51	4	АБК N2. 3 этаж. Комната 310. Розетка Б3.310.13	АБК N2. 4 этаж. Комната 403. Панель В3	31		
	/ВС-38	UTP 5e	4x2x0.51	4	АБК N2. 3 этаж. Комната 310. Розетка Б3.310.14	АБК N2. 4 этаж. Комната 403. Панель В3	31		
	/ВС-39	UTP 5e	4x2x0.51	4	АБК N2. 3 этаж. Комната 310. Розетка Б3.310.11	АБК N2. 4 этаж. Комната 403. Панель В3	23		
	/ВС-40	UTP 5e	4x2x0.51	4	АБК N2. 3 этаж. Комната 310. Розетка Б3.310.12	АБК N2. 4 этаж. Комната 403. Панель В3	23		
	/ВС-41	UTP 5e	4x2x0.51	4	АБК N2. 3 этаж. Комната 305. Розетка Б3.305.3	АБК N2. 4 этаж. Комната 403. Панель В3	15		
	/ВС-42	UTP 5e	4x2x0.51	4	АБК N2. 3 этаж. Комната 305. Розетка Б3.305.4	АБК N2. 4 этаж. Комната 403. Панель В3	15		
	/ВС-43	UTP 5e	4x2x0.51	4	АБК N2. 3 этаж. Комната 304. Розетка Б3.304.3	АБК N2. 4 этаж. Комната 403. Панель В3	15		
	/ВС-44	UTP 5e	4x2x0.51	4	АБК N2. 3 этаж. Комната 304. Розетка Б3.304.4	АБК N2. 4 этаж. Комната 403. Панель В3	15		
	/ВС-45	UTP 5e	4x2x0.51	4	АБК N2. 3 этаж. Комната 303. Розетка Б3.303.3	АБК N2. 4 этаж. Комната 403. Панель В3	17		
	/ВС-46	UTP 5e	4x2x0.51	4	АБК N2. 3 этаж. Комната 303. Розетка Б3.303.4	АБК N2. 4 этаж. Комната 403. Панель В3	17		
	/ВС-47	UTP 5e	4x2x0.51	4	АБК N2. 3 этаж. Комната 302. Розетка Б3.302.3	АБК N2. 4 этаж. Комната 403. Панель В3	18		
	/ВС-48	UTP 5e	4x2x0.51	4	АБК N2. 3 этаж. Комната 302. Розетка Б3.302.4	АБК N2. 4 этаж. Комната 403. Панель В3	18		
	/ВС-49	UTP 5e	4x2x0.51	4	АБК N2. 3 этаж. Комната 301. Розетка Б3.301.7	АБК N2. 4 этаж. Комната 403. Панель В3	20		
	/ВС-50	UTP 5e	4x2x0.51	4	АБК N2. 3 этаж. Комната 301. Розетка Б3.301.8	АБК N2. 4 этаж. Комната 403. Панель В3	20		
	С-1.1...С-1.48	UTP 5e	4x2x0.51	4	АБКN2. 4этаж. Комната 403.Панель В3 Коммутатор N1 Cisco 3750X 48 Port	АБК N2. 4 этаж. Комната 403. Панель В3. Патч-панель существующая	72		
	С-2.1...С-2.48	UTP 5e	4x2x0.51	4	АБКN2. 4этаж. Комната 403.Панель В3 Коммутатор N2 Cisco 3750X 48 Port	АБК N2. 4 этаж. Комната 403. Панель В3. Патч-панель существующая	72		
	С-3.1...С-3.48	UTP 5e	4x2x0.51	4	АБКN2. 4этаж. Комната 403.Панель В3 Коммутатор N3 Cisco 3750X 48 Port	АБК N2. 4 этаж. Комната 403. Панель В3. Патч-панель существующая	72		

Марка кабеля	UTP 5e 4x2x0.51
Число и сеч. жил	4
Длина, м.	1175

1 Перед нарезкой длины кабелей уточняются по фактически промеренным трассам

Согласовано:

Взам. инв. N

Подп. и дата

Инв. N подл.

Кол.уч	Лист	N док.	Подп.	Дата

Формат А3