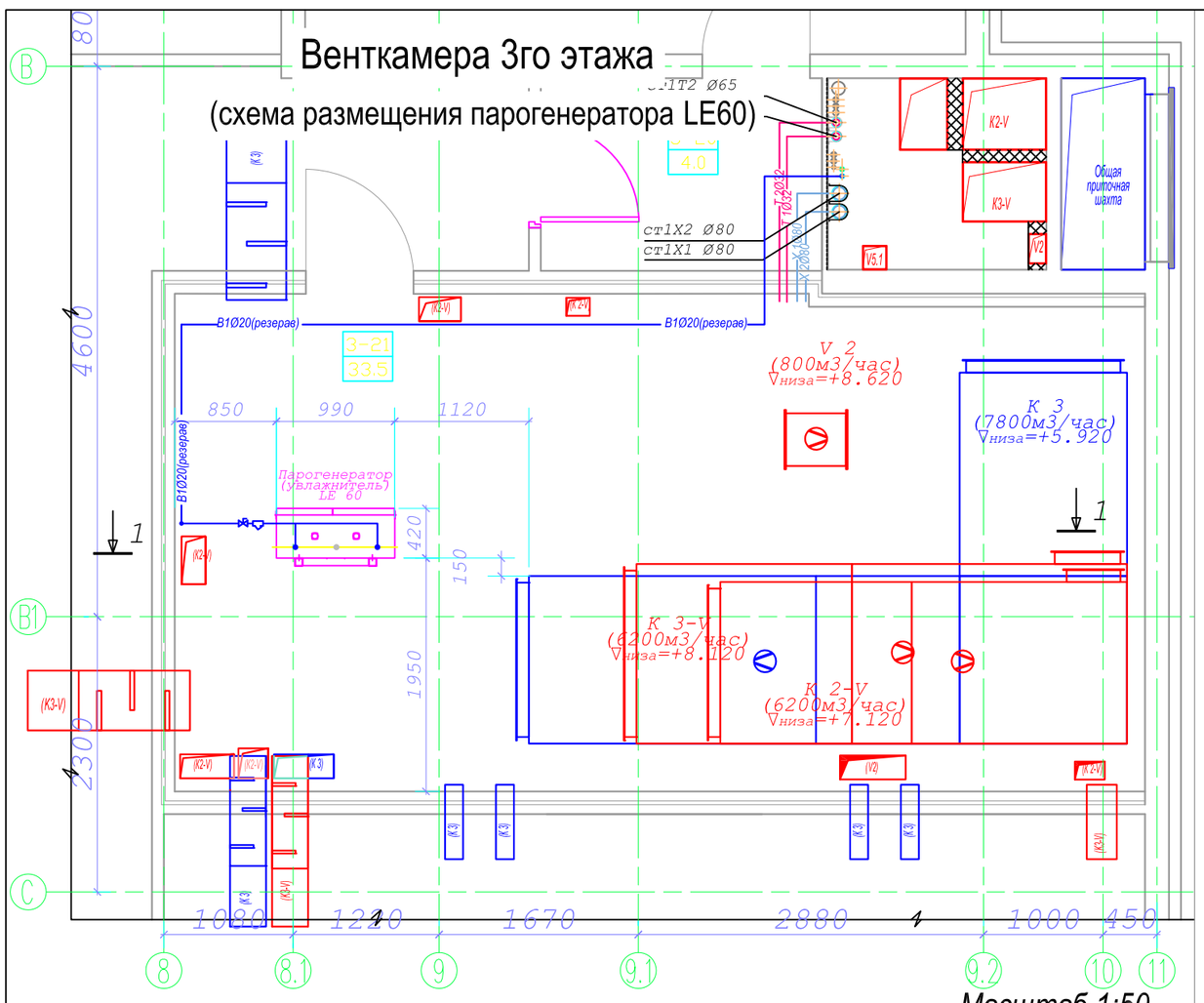

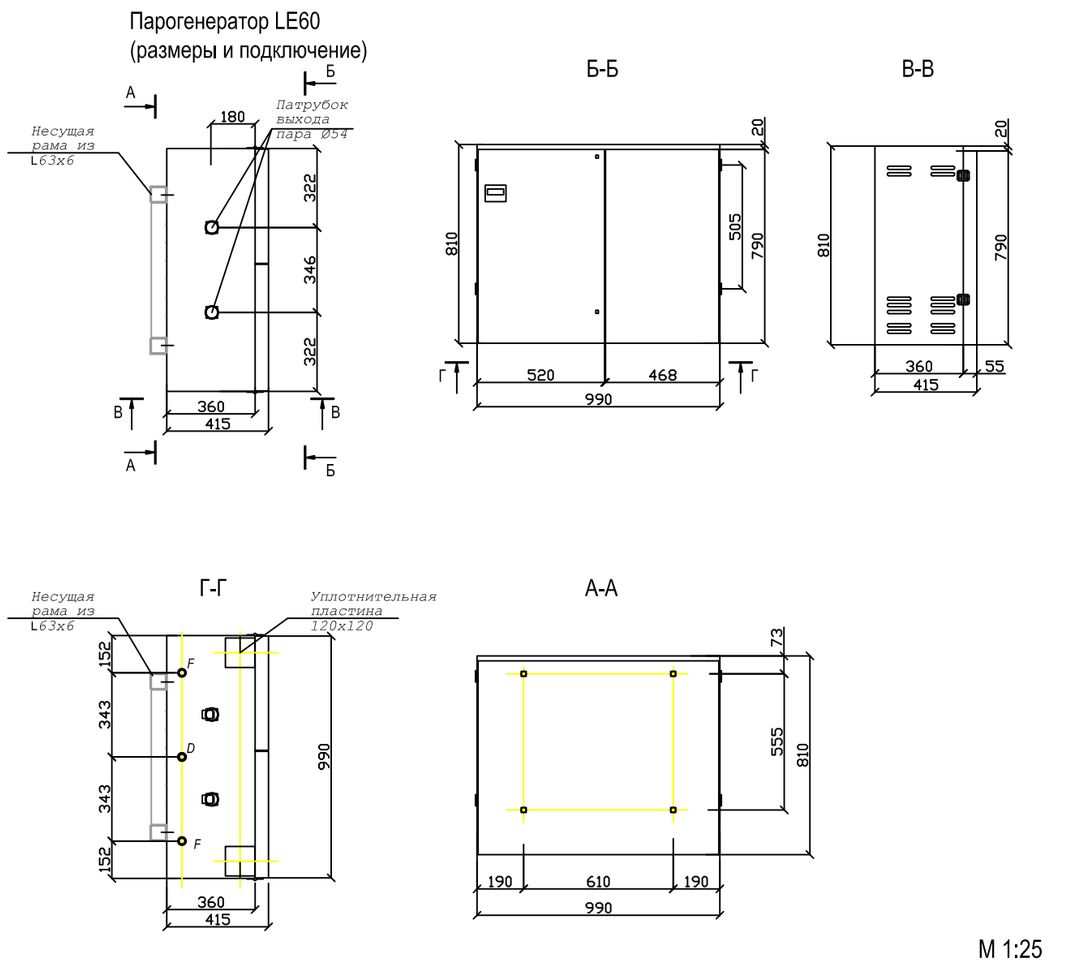

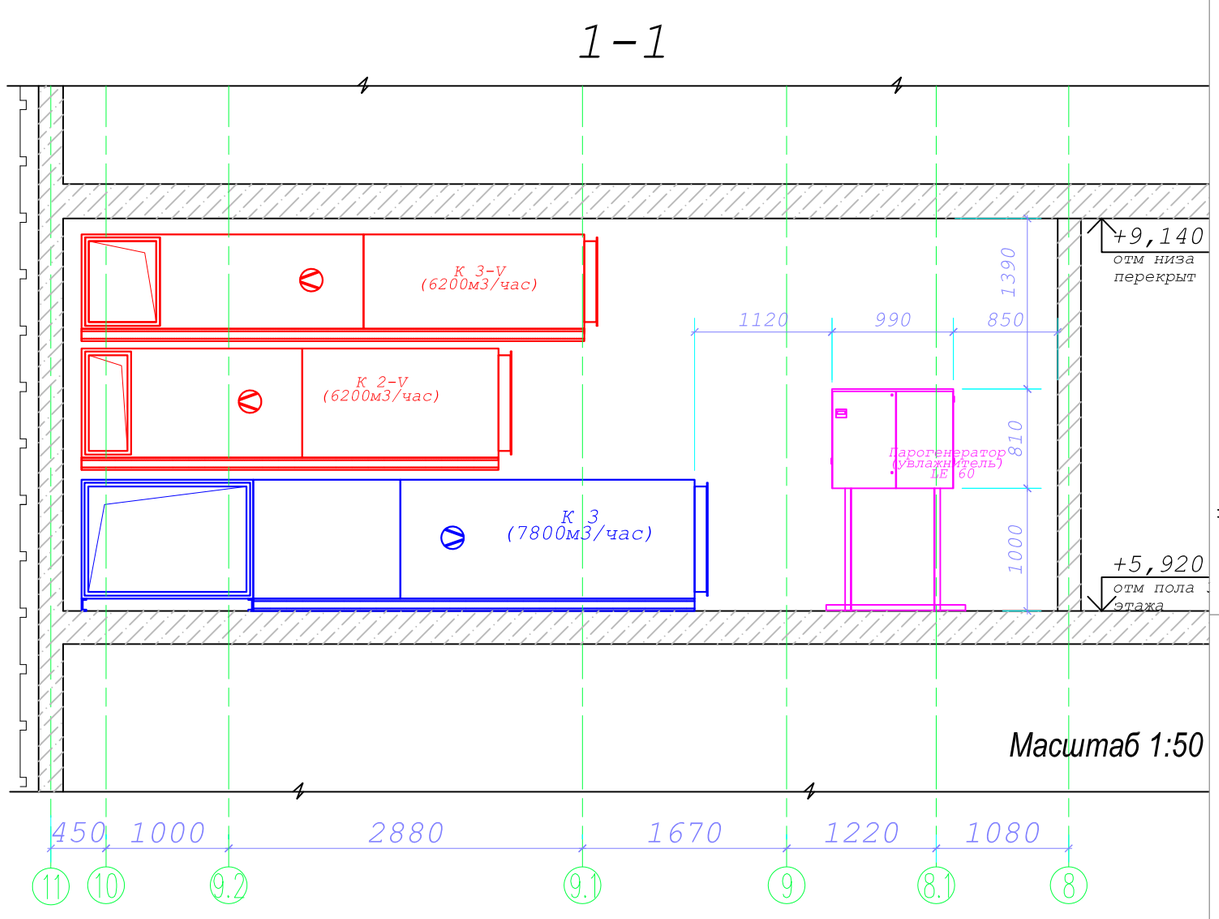

Установка парогенератора LE 60
с двумя цилиндрами

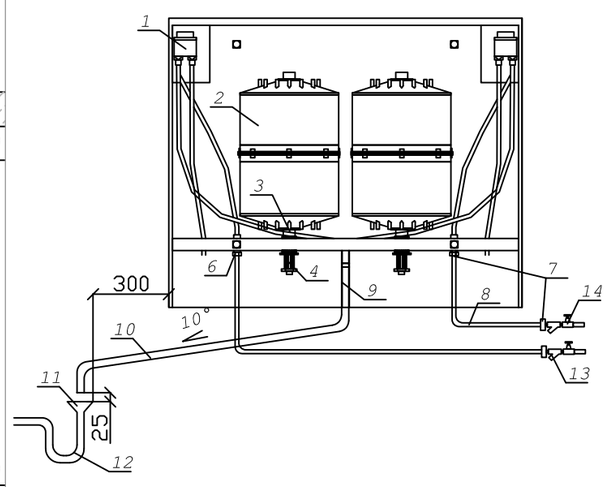

1. крышка заполнения разливочного устройства;
2. парогенерирующий цилиндр;
3. питательный дренажный коллектор;
4. дренажный насос;
5. дренажный поддон;
6. электромагнитный клапан подпитки;
7. патрубок подключения воды ¾" BSP;
8. гибкий шланг ¾" BSP;
9. паровой шланг Ø35мм+шланговые зажимы;
10. медная или пластиковая трубка Ø35 (на температуру +110°)+крепежные приспособления;
11. разливочное устройство;
12. U образный гидрозатвор;
13. механический фильтр (дополнительная опция);
14. запорный кран;

Установка парораспределительной
трубы в воздуховоде

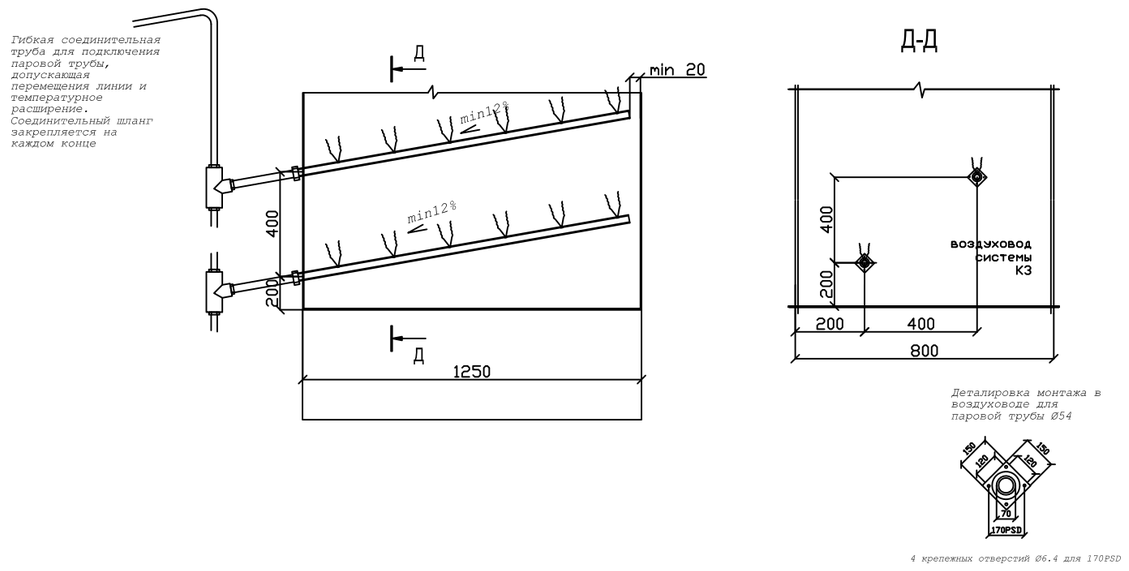

Ю-В изометрия

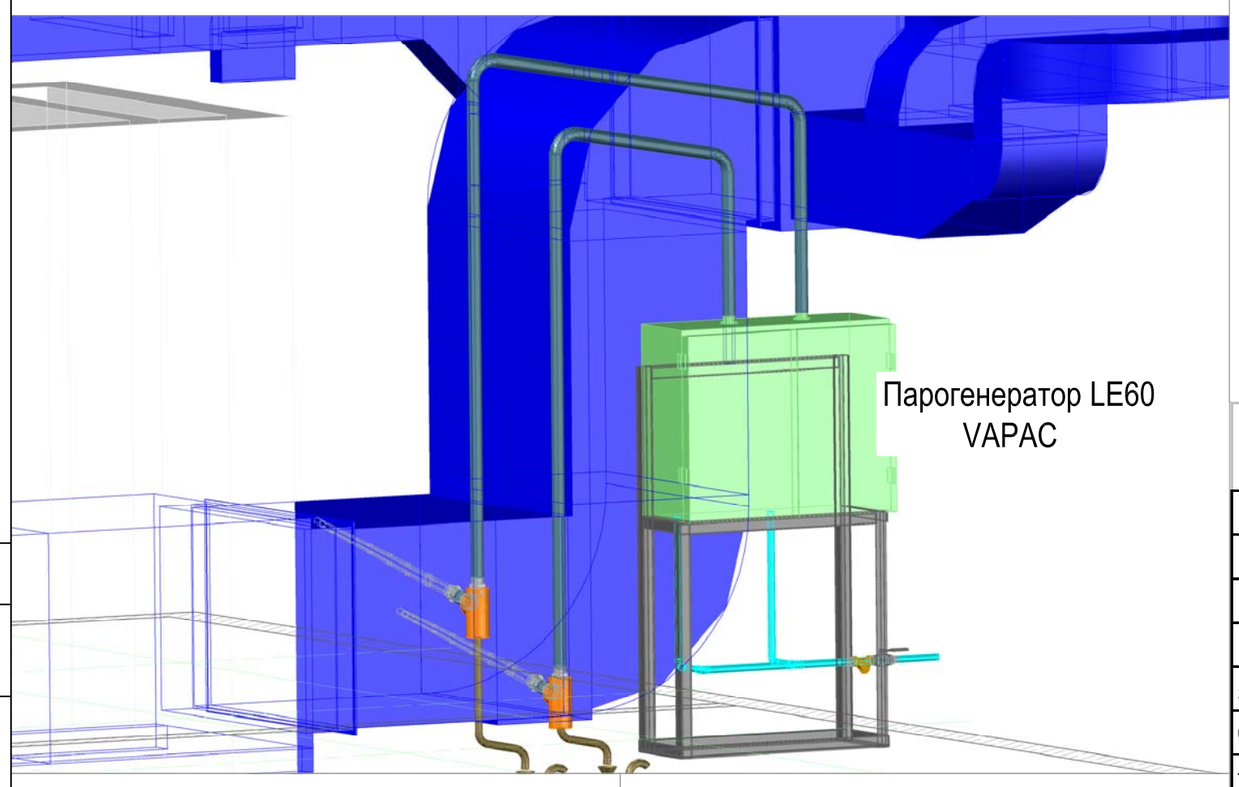

Парогенератор LE60

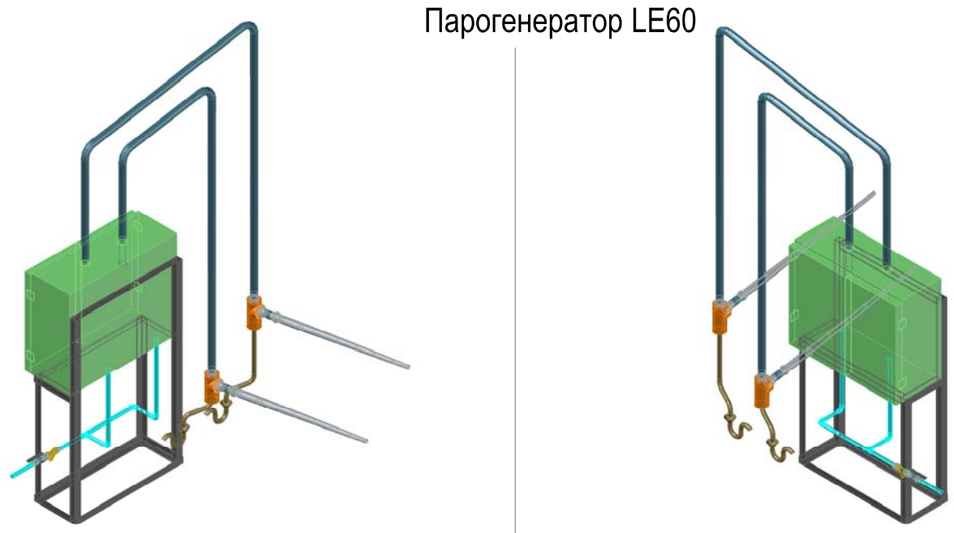

Электротехнические характеристики парогенерирующих цилиндров

Модель	блок LE 60 (2 блока LE 30)	
Номинальная производительность	кг/час	30
Напряжение	В	380
Потребляемая мощность	кВт	22.25
Электропитание	Фазы	3 Фазы
Число электродов		3
Ток полной нагрузки	А	35.5
Максимальный ток	А	40.825
Настройка CSP	А	35.5
Номинал предохранителя	А	50
Клеммы силового кабеля	мм2	35
Электросхема	3 ф+N+PE	на каждый блок
Типоразмер корпуса	2	

С выпуском данного листа лист 3.9 аннулируется

Изм.	уч.	Лист	№ док.	Дата	Подпись
ГИП					
ГАП					
Гл. спец.					
Проверил					
Выполнил					

-ОВ. II

Фитнес-клуб
по адресу: г.Москва, Чистопрудный б-р д.12 стр.1

Вентиляция и кондиционирование

стадия	лист	листов
РД	3.9и	8

Вентиляция. Увлажнение приточного воздуха. Система К3. (дополнение)

ДАТА 24.09.05

Разраб. | Взам. инв.№ | Подпись и дата | Инв.№ подл.

Формат А2