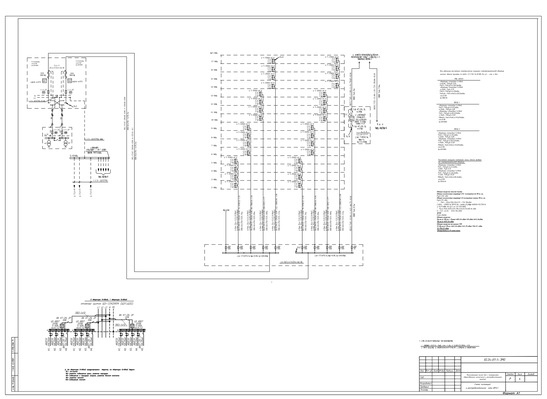

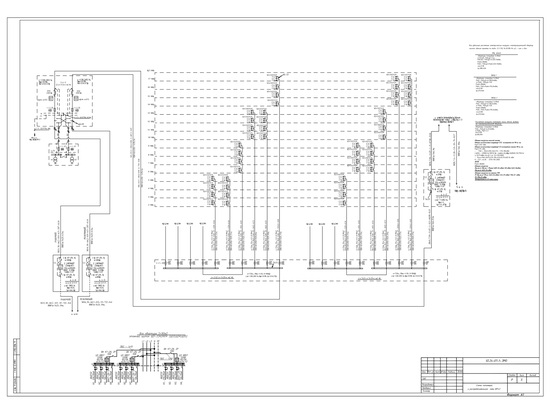

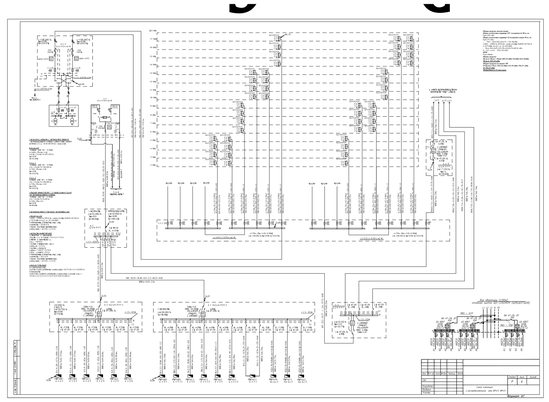

| Поз. | Обозначение | Наименование | Кол. | Примечание |
|---|---|---|---|---|
| 1 | | Трансформатор напряжения | 3 | |
| 2 | | Трансформатор тока | 18 | |
| 3 | | Ограничитель перенапряжений | 18 | |
| 4 | | Стеклянная изоляторная гирлянда | 1 | |
| 5 | | Гибкая ошиновка | 1 | |
| 6 | | Гибкая ошиновка | 1 | |
| 7 | | Гибкая ошиновка | 1 | |
| 8 | | Гибкая ошиновка | 1 | |
|