Ведомость рабочих чертежей основного комплекта		
Лист	Наименование	Примечание
1	Общие данные	
2	Схема электроснабжения	
3	[illegible]	
4	[illegible] 1752/746/1,2 и 1752/747/1,2	
5	[illegible]	
6	[illegible]	
7	[illegible]	
8	[illegible]	

Ведомость ссылочных и прилагаемых документов		
Обозначение	Наименование	Примечание
	Ссылочные документы	
ПУЭ 7 издание	Правила Устройства Электроустановок	
серия 5.407–150	Прокладка проводов и кабелей в стальных	
	трубах	
А10–93	Защитное заземление и зануление	
	электроустановок.	
	Прилагаемые документы	
НД657.1А89–ЭМ.ПЧ–С	Спецификация оборудования, изделий	
	и материалов.	

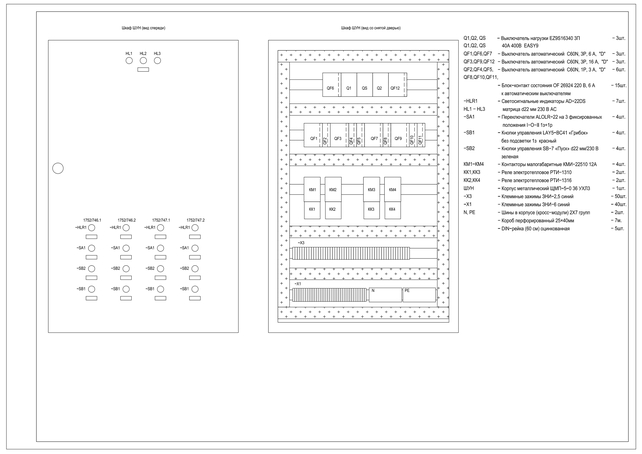

Q1,Q2, Q5 – Выключатель нагрузки EZ9E16340 3П
Q1,Q2, Q5 40A 400В EASY9
QF1,QF6,QF7 – Выключатель автоматический C60N, 3Р, 6 А, "D" – 3шт.
QF2,QF5,QF12 – Выключатель автоматический C60N, 3Р, 16 А, "D" – 3шт.
QF3,QF4,QF9, – Выключатель автоматический C60N, 1Р, 3 А, "D" – 6шт.
QF8,QF10,QF11,
– Блок+контакт состояния OF 28924 220 В, 6 А – 15шт
с автоматическим выключателем
~HLR1 – Светосигнальный индикатор AD-22DS матрица d22 мм 230 В AC – 7шт.
~SA1 – Переключатель ALOLR-22 на 3 фиксированных положения I–O–II 1з+1р – 4шт.
~SB1 – Кнопки управления LAY5-BG41 «Грибок» без подсветки 1з красный – 4шт.
~SB2 – Кнопки управления SB-7 «Пуск» d22 мм230 В зеленая – 4шт.
KM1~KM4 – Контакторы малогабаритные КМИ-22510 12А – 4шт.
KV1,KV3 – Реле электротепловое РТЛ-1310 – 2шт.
KV2,KV4 – Реле электротепловое РТЛ-1316 – 2шт.
ШУН – Корпус металлический ШМП-5-0.36 УХЛ3 – 1шт.
~X3 – Клеммные зажимы ЗНИ-2.5 синий – 50шт.
~X1 – Клеммные зажимы ЗНИ-6 синий – 40шт.
N, PE – Шина в корпусе (нулс~мидуле) 2Х7 глуп – 2шт.
– Короб перфорированный 25×40мм – 7м.
– DIN~рейка (60 см) оцинкованная – 5шт.

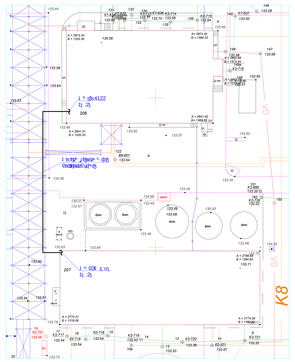

№	№ кабеля по плану	Направление кабелей		Марка, сечение кабеля/провода	Длина кабеля, м	r_{0}Ω, мОм	x_{0}, мОм	z_{0}, мОм	Металлическое КЗ	Аппарат защиты	Нормируемое тепловкл, с	Примечание
		Откуда	Куда						$I_{1}^{(1)}$кз, А			
1	3	2	3	4	5	6	7	8	9	10	11	12
1	1Н	Щит 4122	ШУН	ВВГнг(А)-LS-1-5х25	350	1,776	621,60	628,60	367	Пр100	4	К1
2	2Н	Щит 4122	ШУН	ВВГнг(А)-LS-1-5х25	350	1,776	621,60	628,60	367	Пр100	4	К2
3	Н1	ШУН	эл. дв.1752/746.1	ВВГнг(А)-LS-1-4х2,5	15	17,44	261,60	268,60	860	С60N 6 А "D"	0,4	К3
4	Н2	ШУН	прим. 1752/746.1	ВВГнг(А)-LS-1-3х1,5	15	29,52	442,80	449,80	513	С60N 3 А "D"	0,4	К4
5	Н3	ШУН	эл. дв.1752/747.1	ВВГнг(А)-LS-1-4х2,5	20	17,44	348,80	355,80	649	С60N 16 А "D"	0,4	К5
6	Н4	ШУН	прим.1752/747.1	ВВГнг(А)-LS-1-3х1,5	20	29,52	590,40	597,40	387	С60N 3 А "D"	0,4	К6
7	Н5	ШУН	1752/764.А	ВВГнг(А)-LS-1-3х1,5	15	29,52	442,80	449,80	513	С60N 3 А "D"	0,4	К7
8	Н6	ШУН	эл.дв.1752/746.2	ВВГнг(А)-LS-1-4х2,5	15	17,44	261,60	268,60	860	С60N 6 А "D"	0,4	К8
9	Н7	ШУН	прим.1752/746.2	ВВГнг(А)-LS-1-3х1,5	15	29,52	442,80	449,80	513	С60N 3 А "D"	0,4	К9
10	Н8	ШУН	эл.дв.1752/747.2	ВВГнг(А)-LS-1-4х2,5	25	17,44	436,00	443,00	521	С60N 16 А "D"	0,4	К10
11	Н9	ШУН	прим.1752/747.2	ВВГнг(А)-LS-1-3х1,5	25	29,52	738,00	745,00	310	С60N 3 А "D"	0,4	К11
12	Н10	ШУН	1752/764.В	ВВГнг(А)-LS-1-3х1,5	15	29,52	442,80	449,80	513	С60N 3 А "D"	0,4	К12

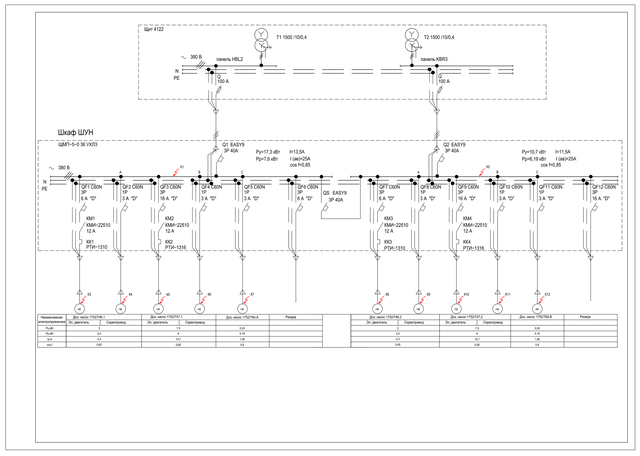

Наименование электроприемника	Для насос 1752/746.1		Для насос 1752/747.1		Для насос 1752/764.А	Резерв	Для насос 1752/746.2		Для насос 1752/747.2		Для насос 1752/764.В	Резерв
	Эл. двигатель	Сервопривод	Эл. двигатель	Сервопривод			Эл. двигатель	Сервопривод	Эл. двигатель	Сервопривод		
$P_{н}$,кВт	2,4		4		5,5		2,4		4		5,5	
$I_{н}$,А	4,1		7,7		11,0		4,1		7,7		11,0	
cosf	0,85		0,85		0,9		0,85		0,85		0,9	

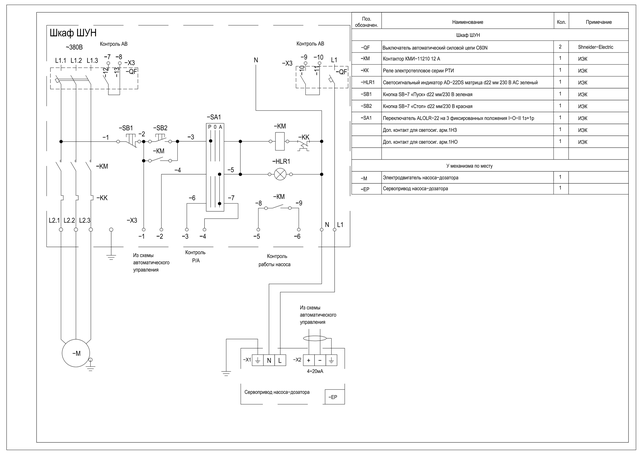

Поз. обознач.	Наименование	Кол.	Примечание
	Шкаф ШУН		
~QF	Выключатель автоматический силовой цепи C60N	2	Schneider~Electric
~KM	Контактор КМИ-12310 12 А	1	ИЭК
~KK	Реле электротепловое серии РТИ	1	ИЭК
~HLR1	Светосигнальный индикатор AD-22DS матрица d22 мм 230 В AC зеленый	1	ИЭК
~SB1	Кнопка SB~7 «Стоп» d22 мм230 В зеленая	1	ИЭК
~SB2	Кнопка SB~7 «Стоп» d22 мм230 В красная	1	ИЭК
~SA1	Переключатель ALOLR~22 на 3 фиксированных положения I~O~II 1з+1р	1	ИЭК
	Доп. контакт для светоси. арм ТКО	1	ИЭК
	Доп. контакт для светоси. арм ТКО	1	ИЭК
	У механизма по месту		
~M	Электродвигатель насоса~дозатора	1	
~EP	Сервопривод насоса~дозатора	1	

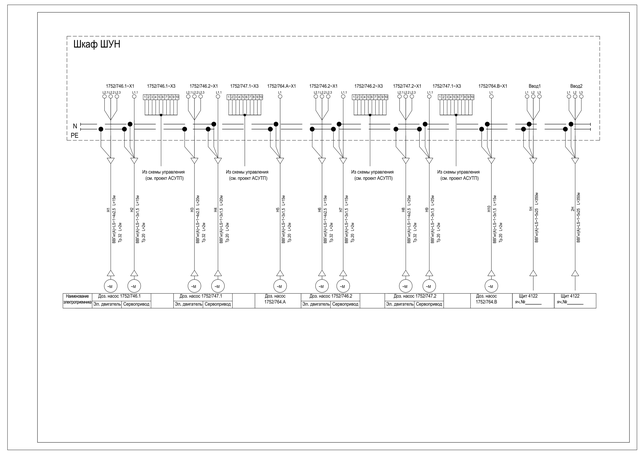

Позиция	Наименование и техническая характеристика	Тип, марка, обозначение документа, опросного листа	Код оборудования, изделия, материала	Завод~изготовитель	Единица измерения	Количество	Масса единицы, КГ	Примечание
1	2	3	4	5	6	7	8	9
1	Корпус металлический с монтажной панелью 930х585 (ВхШхГ) 1000х650х300	ШМП-5-0.36 УХЛ3 IP31	YKM40-05-31	ИЭК	шт.	1		
	в составе:			ИЭК				
	~ Выключатель нагрузки EZ9E16340 3П 40А 400В EASY9 (Q1,Q2, Q5)			schneider~electric	шт.	3		
	~ Выключатель автоматический C60N, 3Р, 6 А, "D" (QF1,QF6,QF7)			schneider~electric	шт.	3		
	~ Выключатель автоматический C60N, 3Р, 16 А, "D" (QF3,QF9,QF12)			schneider~electric	шт.	3		
	~ Выключатель автоматический C60N, 1Р, 3 А, "D" (QF2,QF4,QF5,QF8,QF10,QF11)			schneider~electric	шт.	6		
	~ Блок+контакт состояния OF 28924 220 В, 6 А			schneider~electric	шт.	15		
	~ Светосигнальные индикаторы AD~22DS матрица d22 мм 230 В AC			ИЭК	шт.	7		
	~ Переключатели ALOLR~22 на 3 фиксированных положения I~O~II 1з+1р			ИЭК	шт.	4		
	~ Кнопки управления LAY5~BG41 «Грибок» без подсветки 1з красный			ИЭК	шт.	4		
	~ Кнопки управления SB~7 «Пуск» d22 мм230 В зеленая			ИЭК	шт.	4		
	~ Контакторы малогабаритные КМИ~22510 12А			ИЭК	шт.	4		
	~ Реле электротепловое РТЛ~1310			ИЭК	шт.	2		
	~ Реле электротепловое РТЛ~1316			ИЭК	шт.	2		
	~ Клеммные зажимы ЗНИ~6 синий			ИЭК	шт.	40		
	~ Клеммные зажимы ЗНИ~2.5 синий			ИЭК	шт.	50		
	~ Корпус нулевой (нулс~мидуле) 2Х7 глуп			ИЭК	шт.	2		
	~ Короб перфорированный 25×40мм			ИЭК	м.	7		
	~ DIN~рейка (60 см) оцинкованная			ИЭК	шт.	5		

Позиция	Наименование и техническая характеристика	Тип, марка, обозначение документа, опросного листа	Код оборудования, изделия, материала	Завод~изготовитель	Единица измерения	Количество	Масса единицы, КГ	Примечание
1	2	3	4	5	6	7	8	9
	Кабель силовой с медными жилами	ВВГнг(А)~LS~1						
	с пониженным дымо~ и газовыделением сечением:	ГОСТ Р 53769~2010 (АУС 5~2010)		ГК "Сожкабель"				
2	3х1,5 мм (N~голубой, PE~желто~зеленый, фазный~белый)				км	0,08		
3	4х2,5 мм (N~голубой, PE~желто~зеленый, фазный~белый)				км	0,05		
4	5х25 мм (N~голубой, PE~желто~зеленый, фазный~белый)				км	0,7		
	Провод силовой с медными жилами	ПВ1		ОАО «Электрособель»				
5	сечением 1х1,5 мм; фазный~белый	ГОСТ 6323~79*		Кольчугинский завод»	км	0,1		
6	сечением 1х2,5 мм; фазный~белый				км	0,05		
7	сечением 1х1,5 мм; PE~зелено~желтого				км	0,02		
8	Концевая муфта внутренней установки на 5~и жильный кабель	5 ПКВ(нГ)~1 (16~25)		ОАО "ЗЭТА"	шт.	4		
	с пластиковой изоляцией до 1 кВ, сечением 16~25 мм с наконечниками			Новосибирск				

Позиция	Наименование и техническая характеристика	Тип, марка, обозначение документа, опросного листа	Код оборудования, изделия, материала	Завод~изготовитель	Единица измерения	Количество	Масса единицы, КГ	Примечание
1	2	3	4	5	6	7	8	9
	Металлорукав гибкий негерметичный круглого сечения	РЗ~ЦХ		ИЭК				
9	20 мм.				м	30		
10	Полоса монтажная L=2000	К100/2		ЗОММ г. Екатеринбург	шт	10		
11	Зетовый профиль	К238/2			шт	2		
12	Полоса стальная горячекатаная, 5х40 мм				м	20		
13	Труба стальная легкая, d усл.=32мм	ГОСТ3262~75*			м	10		
14	Труба стальная легкая, d усл.=20мм	ГОСТ3262~75*			м	40		