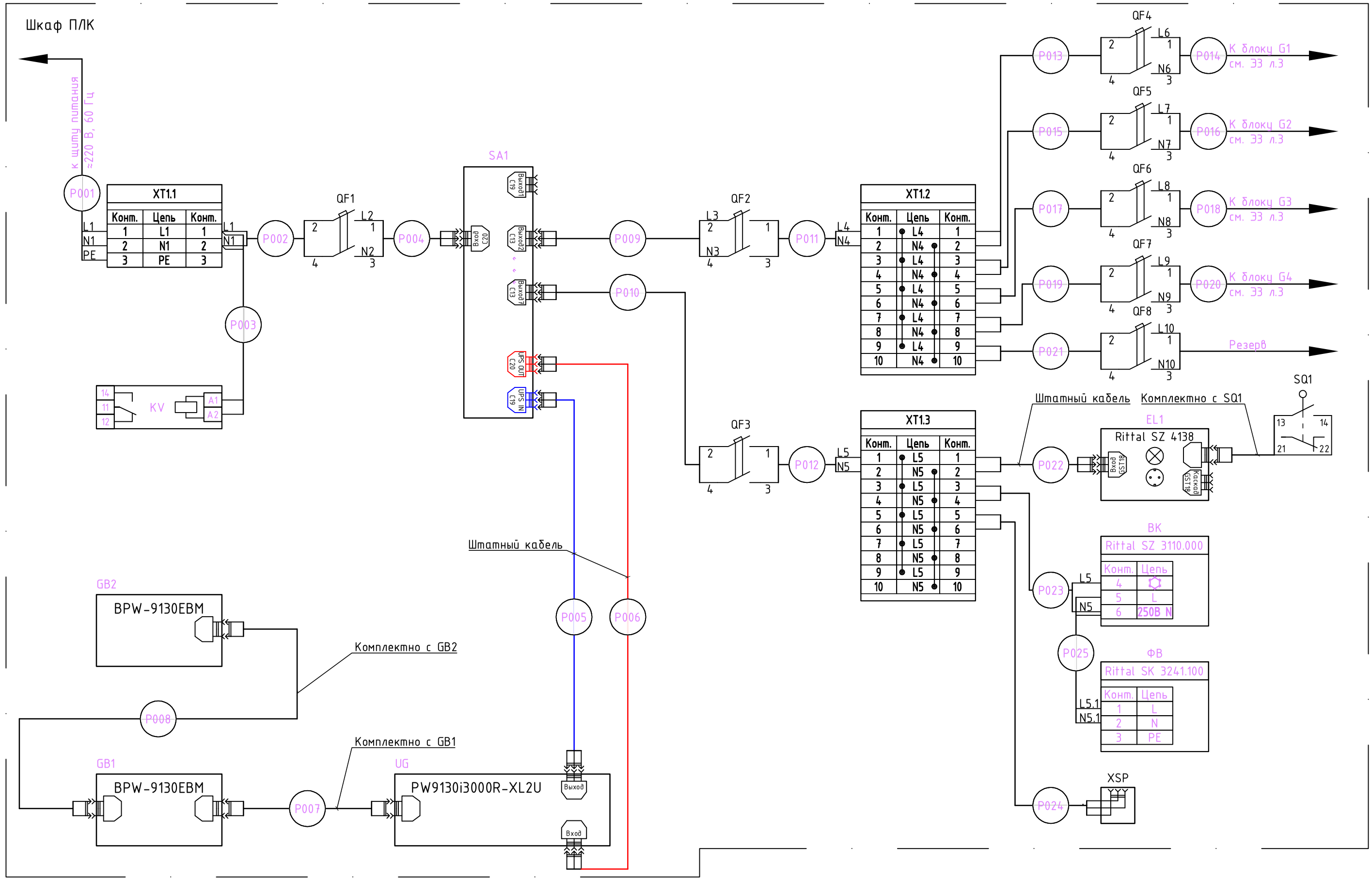

Примечания:

1) В нормальном режиме работы системы (Normal), положения переключателя SA1 в положение "Normal".

2) Для клемм модулей SM331 при подключении внешних проводок измерительных подключений (в части ограничения разности потенциалов Uсм, синфазного напряжения и т.д.) руководствоваться РЭ на S7-300 A5E00105505-04 глав 4 и 6.6.

Схема подключения цепей электропитания 220В шкафа ПЛК

Изм.	Кол.уч.	Лист	N док.	Подпись	Дата	СК-45-141209-АТХШТ.ЭЗ	Лист 2

Взам. инв. N | Подпись и дата | Инв. N подл.

Формат А3