Примечания:
Трубопроводы для радиаторов прокладываются в полу гофро трубе

ЭКСПЛИКАЦИЯ ПОМЕЩЕНИЙ

№ поме – щения	Наименование	Площадь, м.кв
1	Зал бассейна	52,10
2	Душевая	4,78
3	Сауна, в том числе:	8,58
3а	– топка	0,71
4	Санузел	1,80
5	Раздевалка	6,61
6	Коридор	19,26
7	Тамбур входной	7,96
8	Гардероб	2,46

Площадь дана в границах кирпичных перегородок

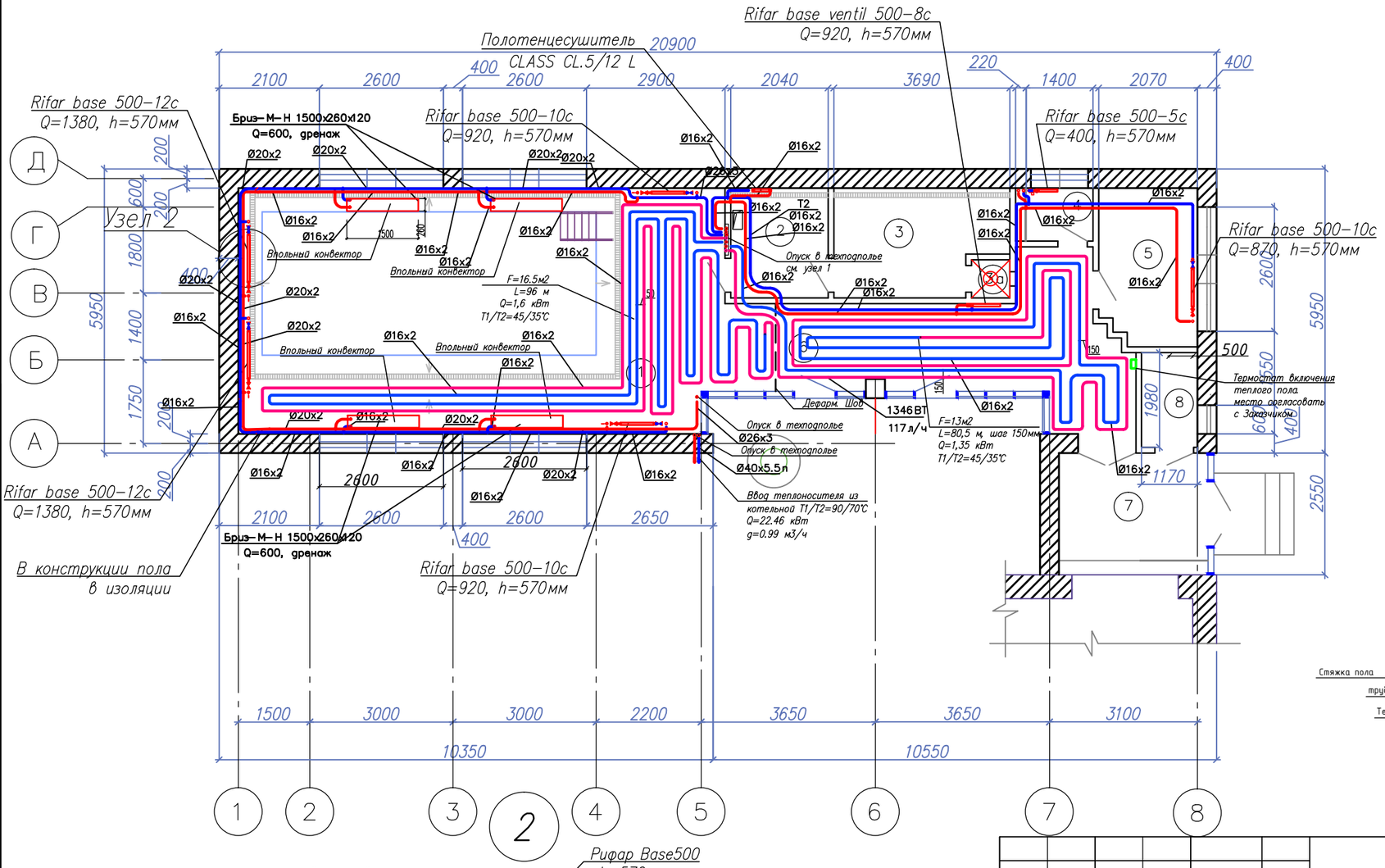

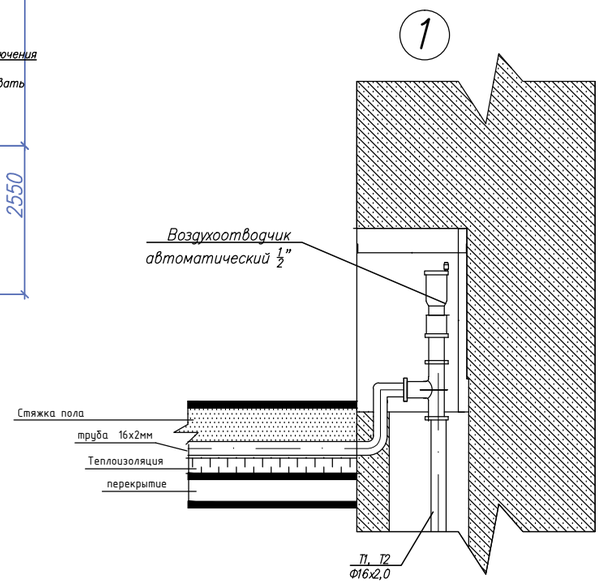

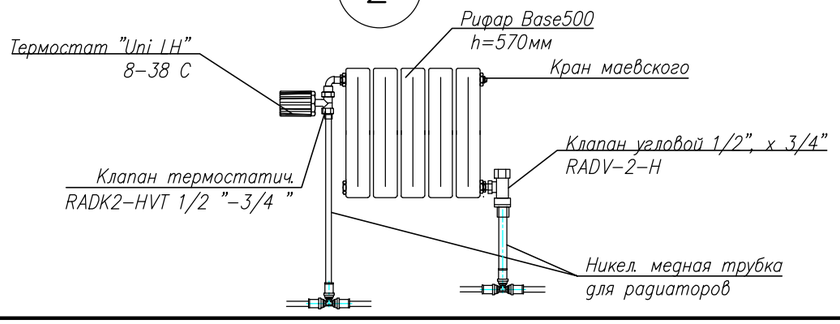

						110-13-ОВ
						...
Изм.	Кол.уч.	Лист	Nдок.	Подп.	Дата	
Разработал		Гладков И				Бассейн — стадия: РД; лист: 6; листов:
Проверил		Митина Н				
Н.контроль						Отопление План 1-го этажа
ГИП						

Согласовано

Взам инв. N

Подп. и дата

Инв. N подл.

Формат А3_L

x