План на отм. 0,000

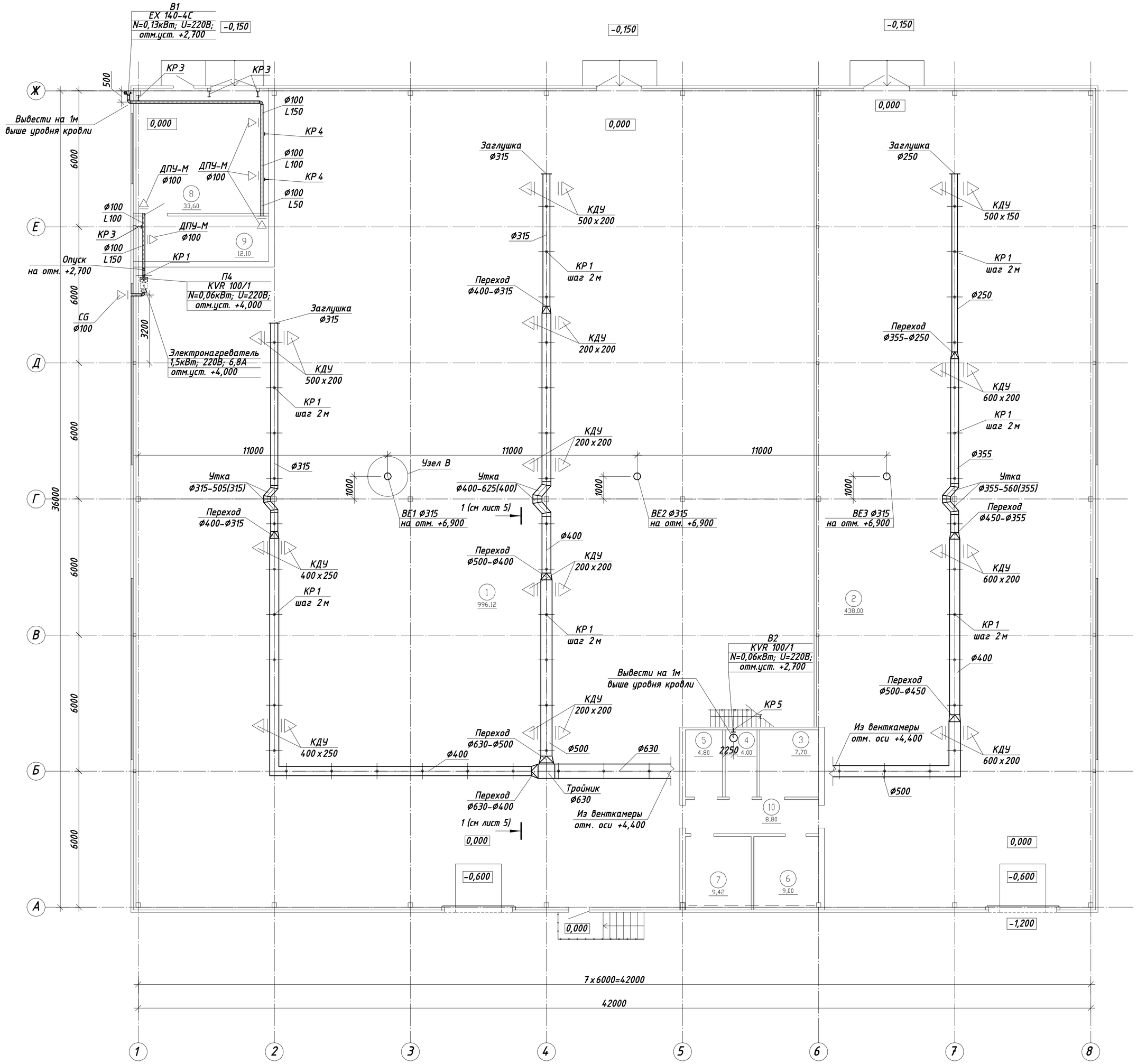

Узел В

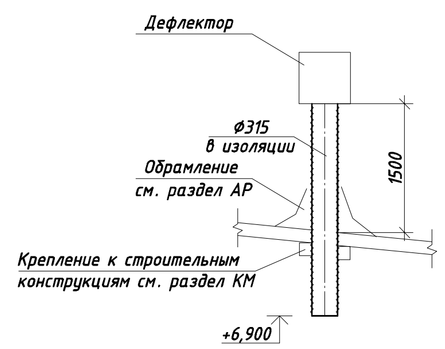

Экспликация помещений на отм. 0,000

№ пом.	Наименование	Площадь, м2	Категория помещения по пож. опасн.
1	Склад тары	996,12	В1
2	Склад расходных материалов	438,00	В1
3	Помещение персонала	7,70	
4	С/У	4,00	
5	Помещение уборочного инвентаря	4,80	В4
6	Узел управл. автоматич. пожаротуш.	9,00	Д
7	Электрощитовая	9,00	В3
8	Зарядная	33,60	А
9	Техническое помещение	12,10	В3
10	Коридор	8,80	

Экспликация помещений на отм. +3,000

№ пом.	Наименование	Площадь, м2	Категория помещения по пож. опасн.
1	Венткамера	45,00	

План на отм. +3,000

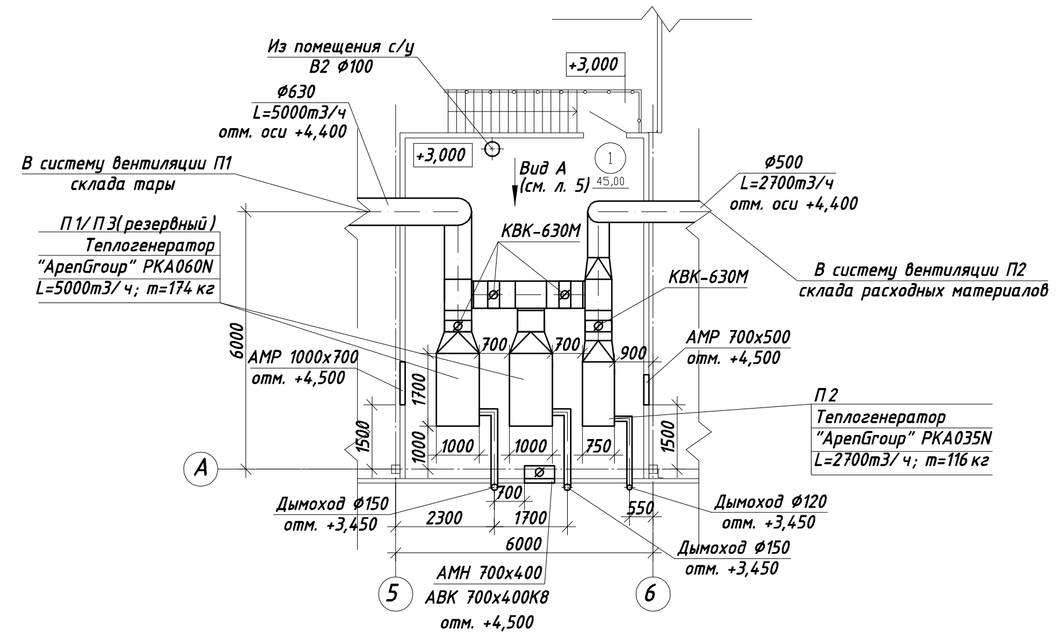

Настоящий чертеж не может быть полностью или частично воспроизведен, тиражирован и распространен без официального разрешения ООО" ".
Система менеджмента качества сертифицирована по стандарту ISO 9001:2011

Примечания:
1. Дымоходы от воздухонагревателей "ApenGroup" PK-N вывести на 1м выше уровня кровли
2. Настройка решеток КДУ: α1=45° в одну сторону, α2=0°.
3. Воздуховоды систем П1, П2, П4 проложить в изоляции.
4. При проходе через кровлю, круглые воздуховоды заключить в квадратные оцинкованные короба, пространство между ними заполнить минватой.

Изм.	Кол.уч	Лист	NДок	Подпись	Дата	-ОВ		
Разраб.		Тынянских				Склад расходных материалов и тары	Стадия	Лист	Листов
Пров.							Р	3	
Гл. спец.						Вентиляция. План на отм. 0,000; +3,000. Узел В.	ООО " " г.		
Н. контр.									

Взам. инв. N° | Подпись и дата | Инв. N° подл.

Формат А1