П1

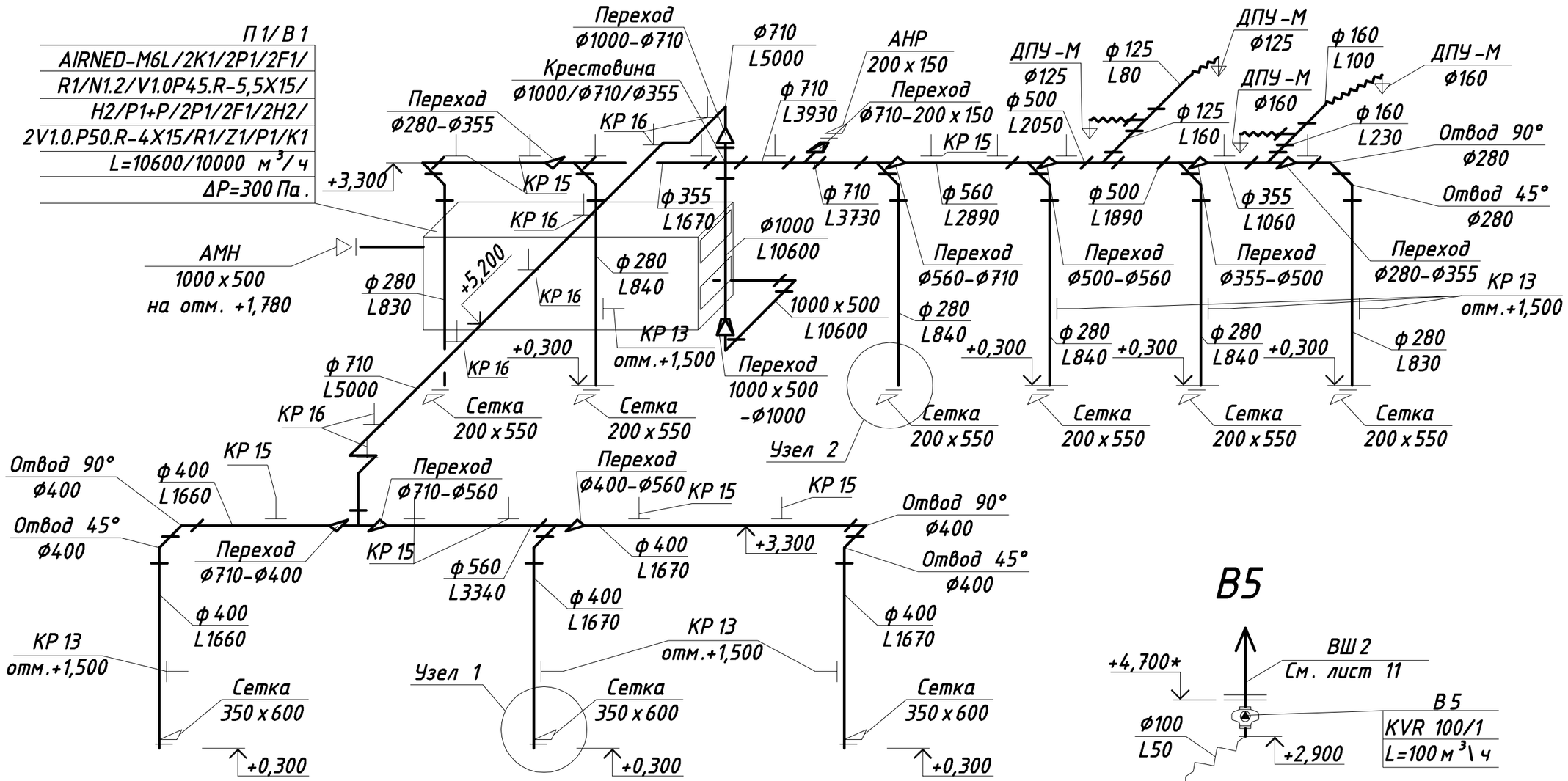

Узел 1

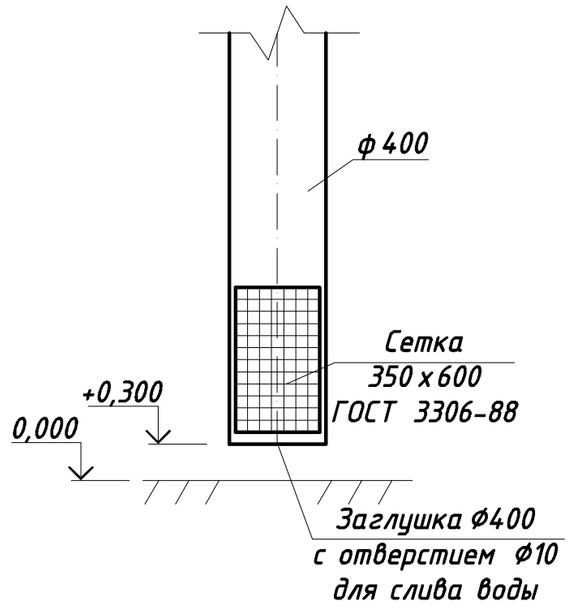

Узел 2

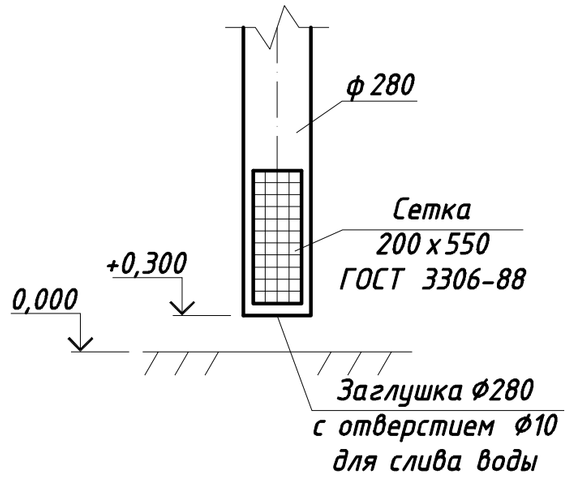

В5

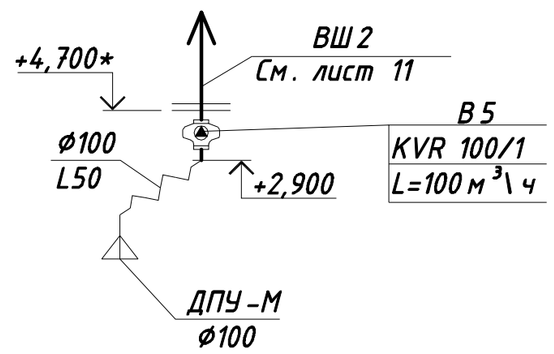

В1

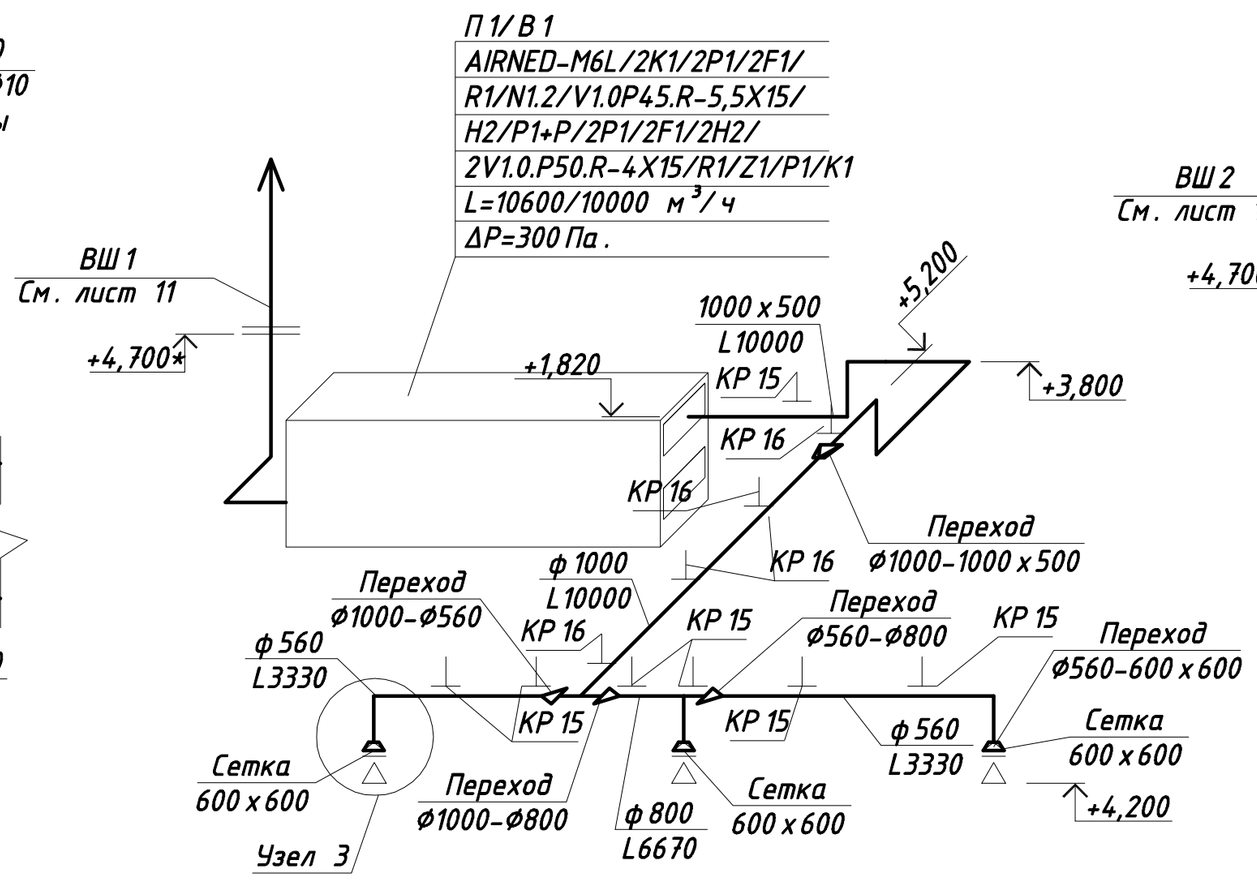

В7

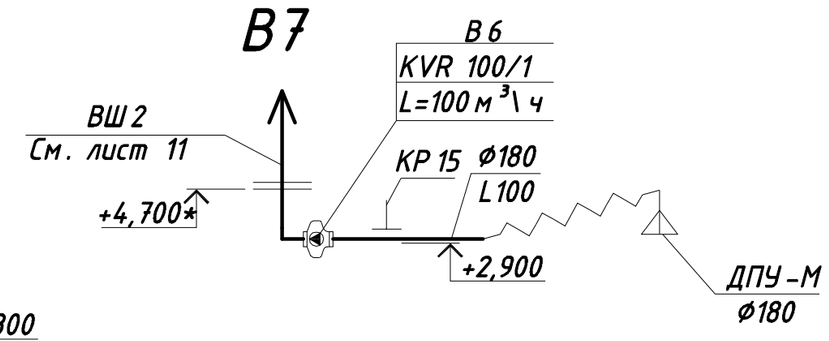

В6

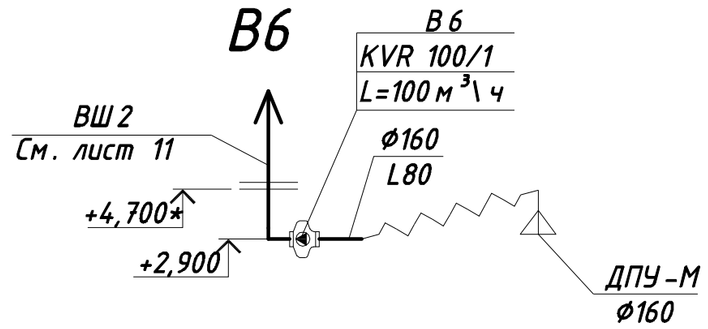

Узел 3

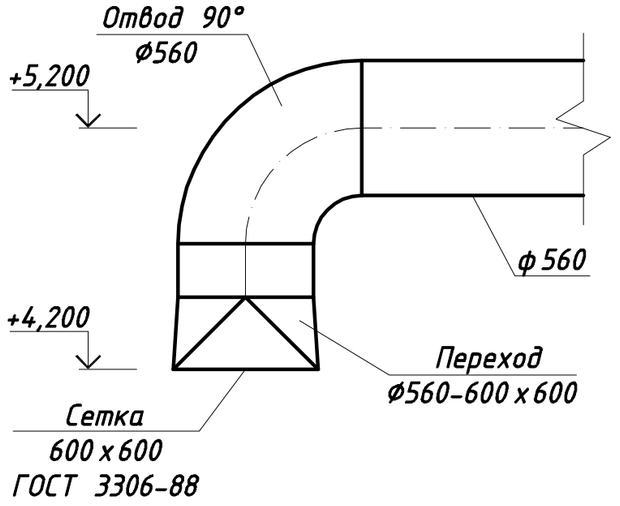

Настоящий чертеж не может быть полностью или частично воспроизведен, тиражирован и распространен без официального разрешения ООО" ".
Система менеджмента качества сертифицирована по стандарту ISO 9001:2008

Изм.	Кол.уч	Лист	NДок	Подпись	Дата	-ОВ		
Разраб.		Тынянских			11.13	Автотранспортное управление. Здание мойки.	Стадия	Лист	Листов
Пров.							Р	9	
Гл. спец.									
Н. контр.						Схемы П1, В1, В5-В7. Узлы 1-3.	ООО " "		

Взам. инв. N° | Подпись и дата | Инв. N° подл.

Формат А2