План здания М1:100

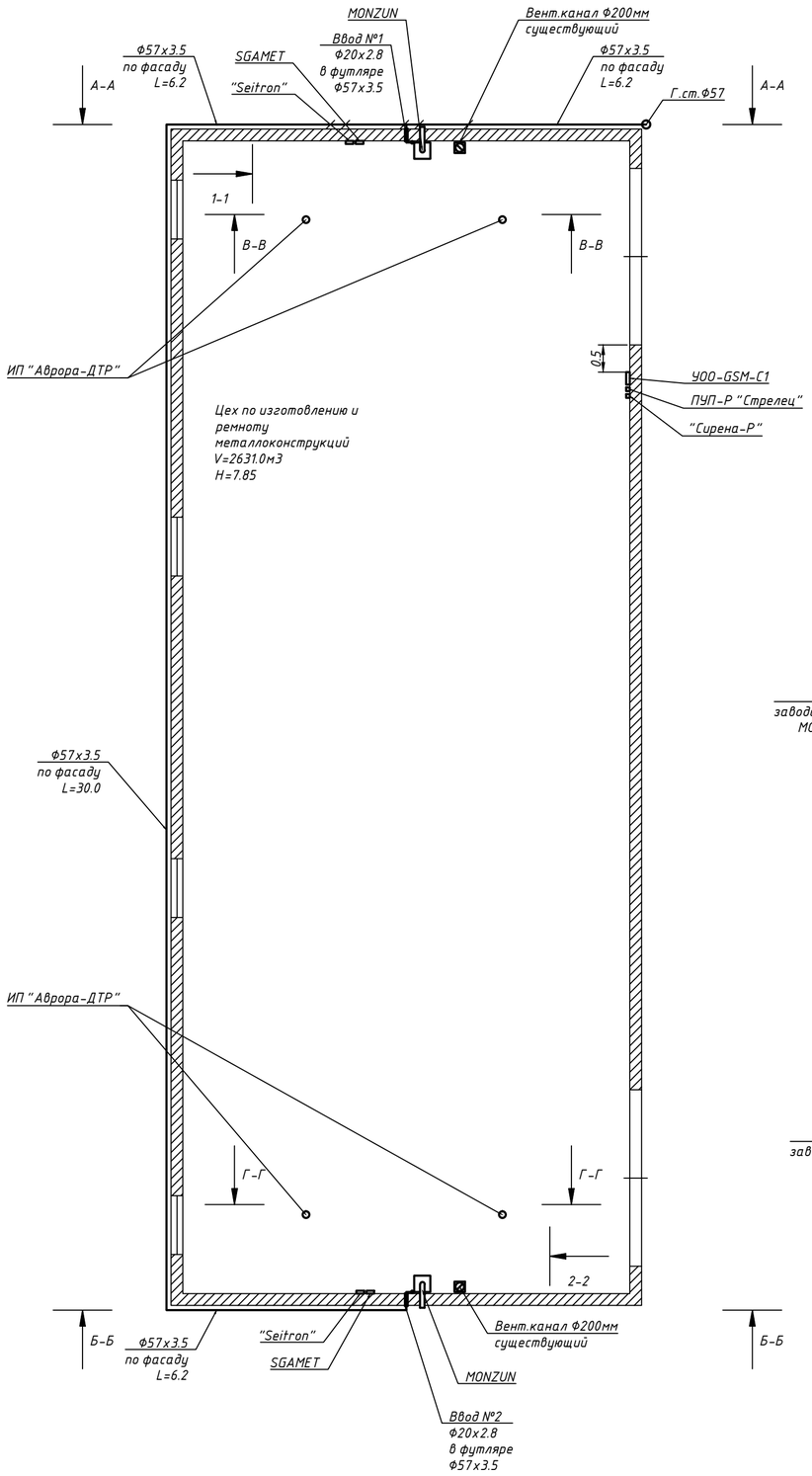

Вид А-А
М1:100

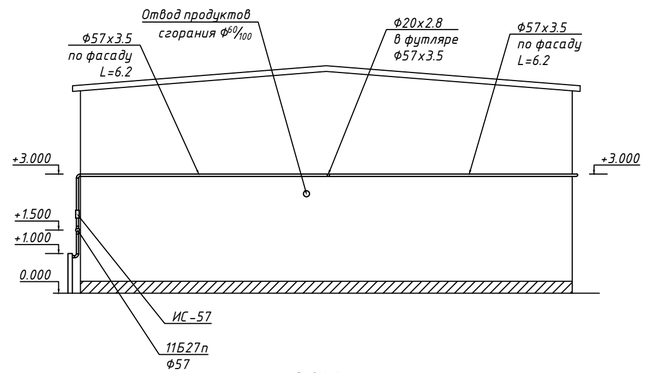

Вид Б-Б
М1:100

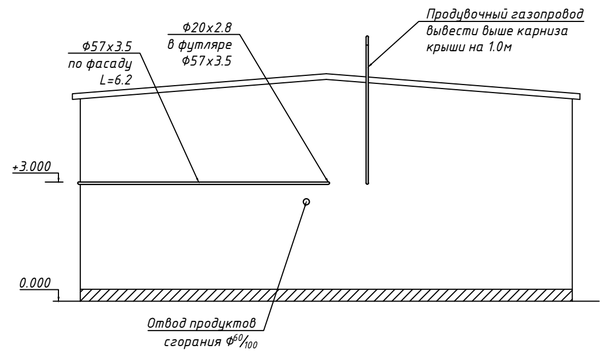

Вид 1-1

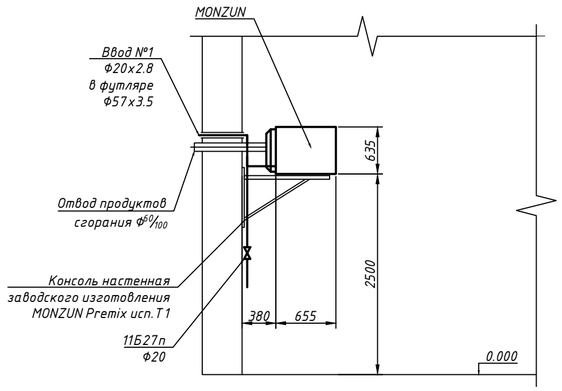

Вид В-В

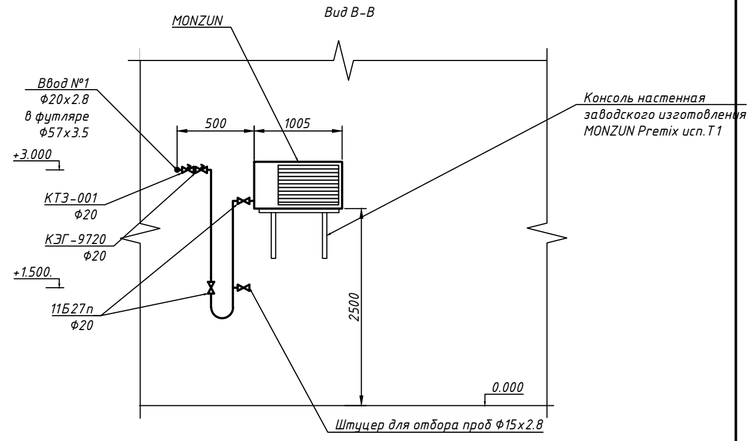

Вид 2-2

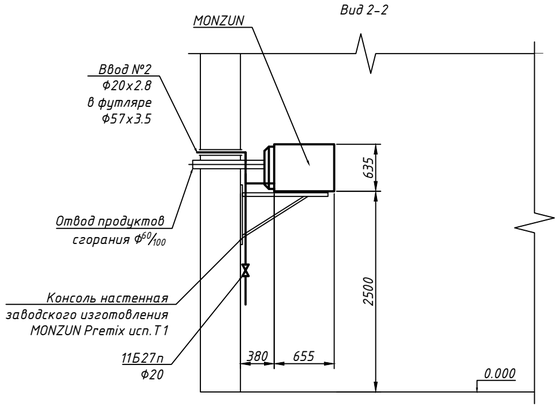

Вид Г-Г

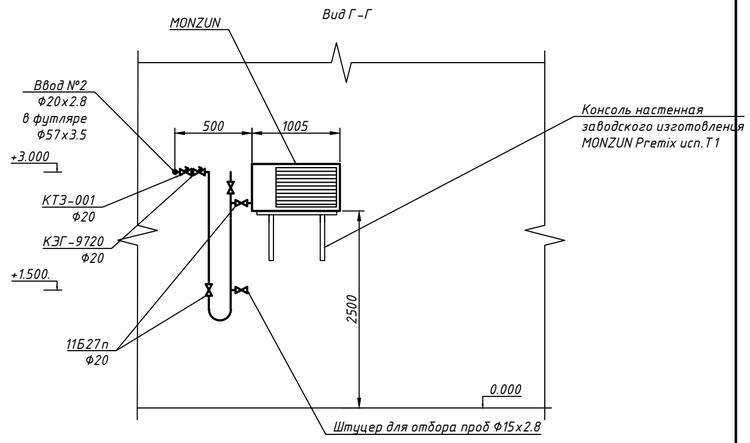

						559.14-ГС
						Газификация здания по ремонту и изготовлению металлоконструкций: Калужская область, Тарусский район, с.Некрасово, ул.Тарусская, д.65, стр.2 Заказчик: ООО "МЕРДИ" в лице генерального директора Мерсалова Р.Б.
Изм.	Кол. уч.	Лист	№ док.	Подп.	Дата	
Разраб.		Сидорова			06.14	Газоснабжение — Стадия: Р; Лист: 3; Листов:
Проверил		Нестерова			06.14	
Н.Контр.		Савкина			06.14	План здания Масштаб 1:100; ВидА-А; ВидБ-Б; ВидВ-В; ВидГ-Г; Вид1-1; Вид2-2 — ОАО "Газпром газораспределение Калуга"

Согласовано

Взам. инв. №

Подпись и дата

Инв. № подл.

Формат А2