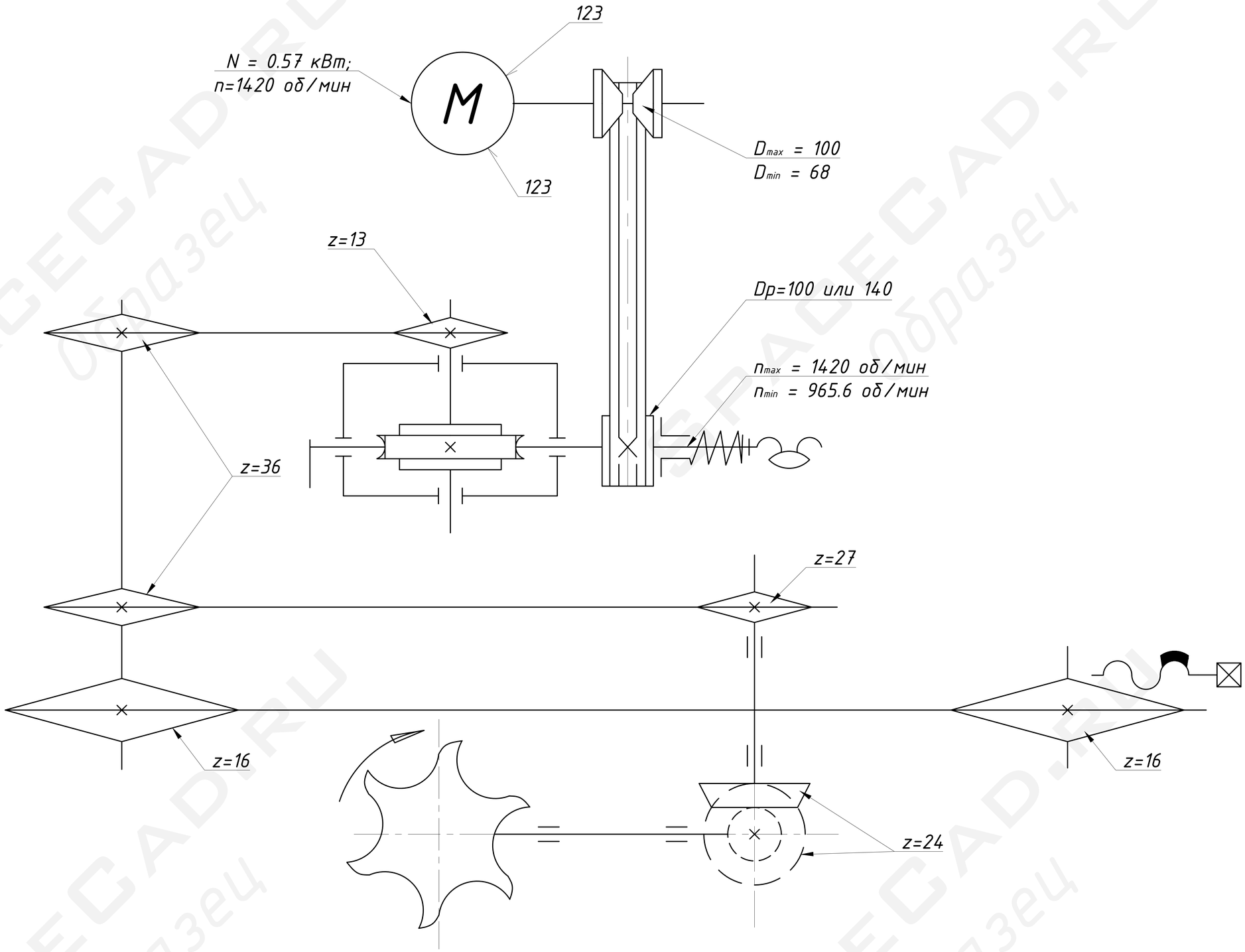


| | | | | | |
|---|---|---|---|---|---|
| Применяемая смазка | Солидол УС-2 ГОСТ 1033-79 | Масло индустриальное ГОСТ 20799-75 | | | |
| Обозначение | 1 | 2 | 3 | 4 | 5 |
| Способ смазки | Шприцем | Заливка в корпус | Набивка | Намазка | |
| Обозначение | 1 | 2 | 3 | 4 | 5 |
| Периодичность смазки | Один раз в смену | Один раз в неделю | Один раз в месяц | Один раз в 3 месяца | Один раз в год |
| Обозначение | 1 | 2 | 3 | 4 | 5 |

| | | | | | | | | |
|---|---|---|---|---|---|---|---|---|
| Изм. | Кол.уч. | Лист | N док. | Подп. | Дата | Схема кинематическая принципиальная | Стадия | Масса | Масштаб |
| Разработ. | | Петухова И.Н | | | | | К | - | - |
| Проверил | | Ильина Е.В. | | | | | Лист | Листов | |
| | | | | | | | МГУТУ шифр: | | |

Взам. инв. №
Подпись и дата
Инв. № подл.

Копировал
Формат А1

SPACECAD.RU Образец