Кладочный план первого этажа

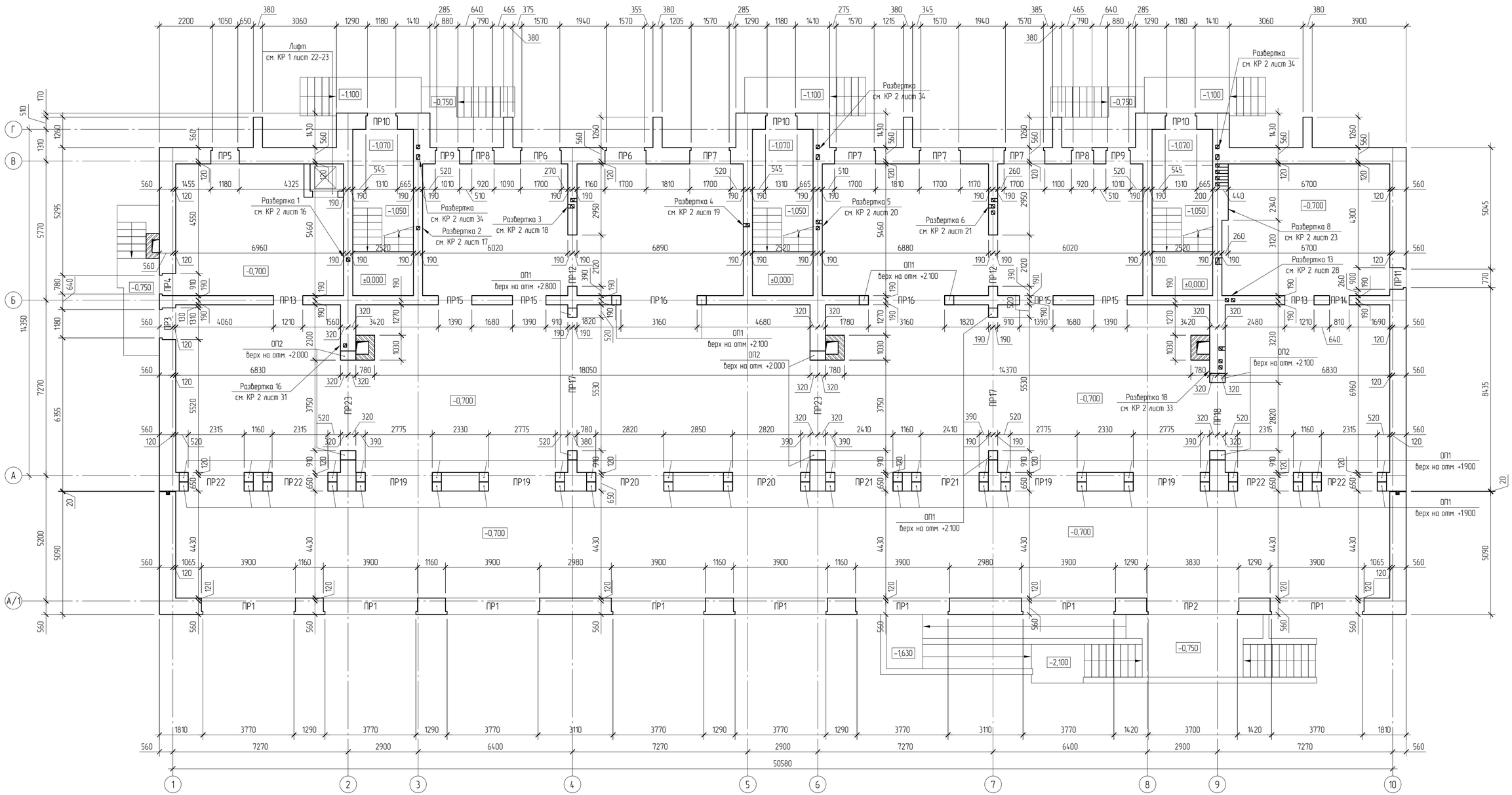

Примечание:

1. Общие конструктивные указания по каменной кладке см. КР 2 лист 3.
2. Ведомость перемычек см. КР 2 лист 6.
3. Ведомость проемов окон и дверей, спецификацию перемычек см. КР 2 лист 7.
4. Во время кладки стен выполнить установку элементов лестницы согласно КР 2 лист 51-52.

План перекрытия третьего этажа

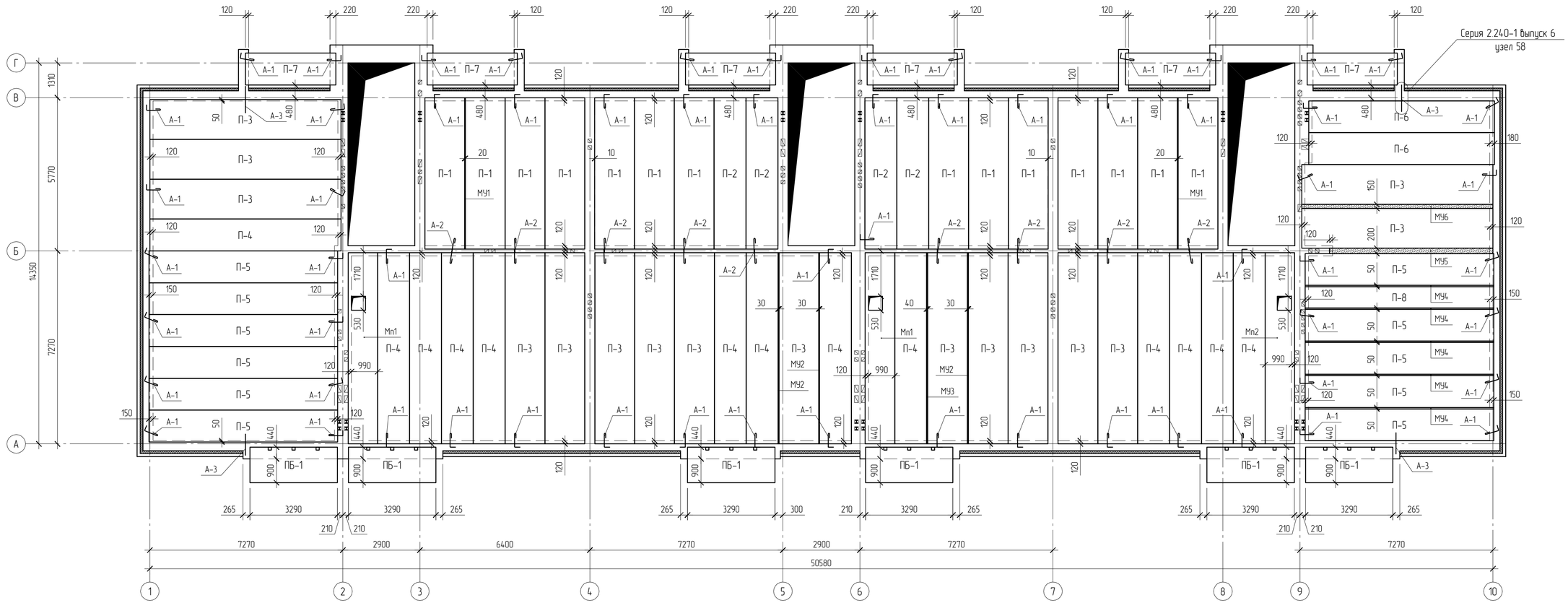

Примечание:

1. Элементы перекрытия укладывать на слой цементно -песчаного раствора марки М 100. Отметка низа плит перекрытия третьего этажа +8.100. Отметка низа балконных плит марки ПБ -1 третьего этажа +8.300.
2. Швы между панелями заделать бетоном класса В 12.5 на мелком заполнителе.
3. Анкеровку выполнять по серии 2.140-1 выпуск 1, 2.240-1 выпуск 6. Анкеры приваривать к монтажным петлям .
4. Пустоты в торцах панелей заделать бетоном класса В 12.5.
5. Анкеры после сварки и очистки от шлака покрыть антикоррозийным составом .
6. Отверстия ⌀ до 90 мм в плитах марки ПБ и ⌀ до 150 мм в плитах марки ПК пробивать в пустотах плит не нарушая целосности рёбер .
7. Монолитные участки выполнить из бетона В 15.
8. Спецификацию элементов перекрытия см . КР 2 лист 41.

						План перекрытия третьего этажа		
							38	

План фундаментных подушек

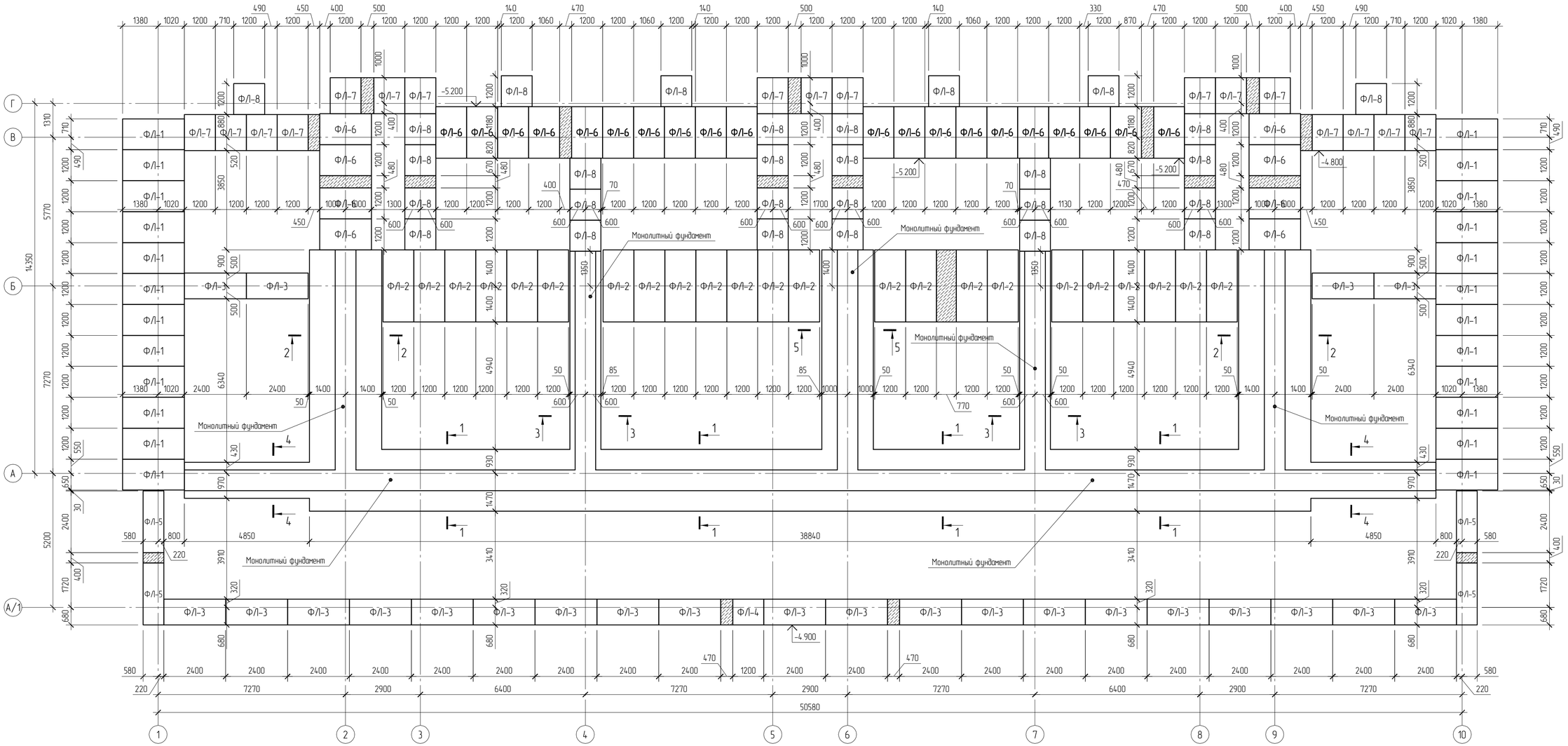

Условные обозначения:

– монолитные участки;

Примечание:

1. Общие указания по устройству фундамента см. КР 1 лист 3.
2. Спецификацию подушек см. КР 1 лист 5.
3. Отметка низа фундаментных плит и монолитных участков марки Ф/1 -1, Ф/1-2, Ф/1-6 -4.700, Ф/1-3, Ф/1-4, Ф/1-5, Ф/1-7, Ф/1-8 -4.500, кроме указанных на плане фундаментных подушек.
4. Отметка низа монолитного фундамента -5.100.
5. Сечение 1 – 1, 2 – 2, 3 – 3, 4 – 4, 5 – 5 см. КР 1 лист 6.
6. Армирование монолитных участков выполнять согласно серии 2.110-1 – выпуск 1 деталь 24:
– площадь сечения рабочей арматуры в монолитных участках принимается Ø 10 А-III;
– бетон в монолитном участке принимается марки В 15.

Развёртка 5

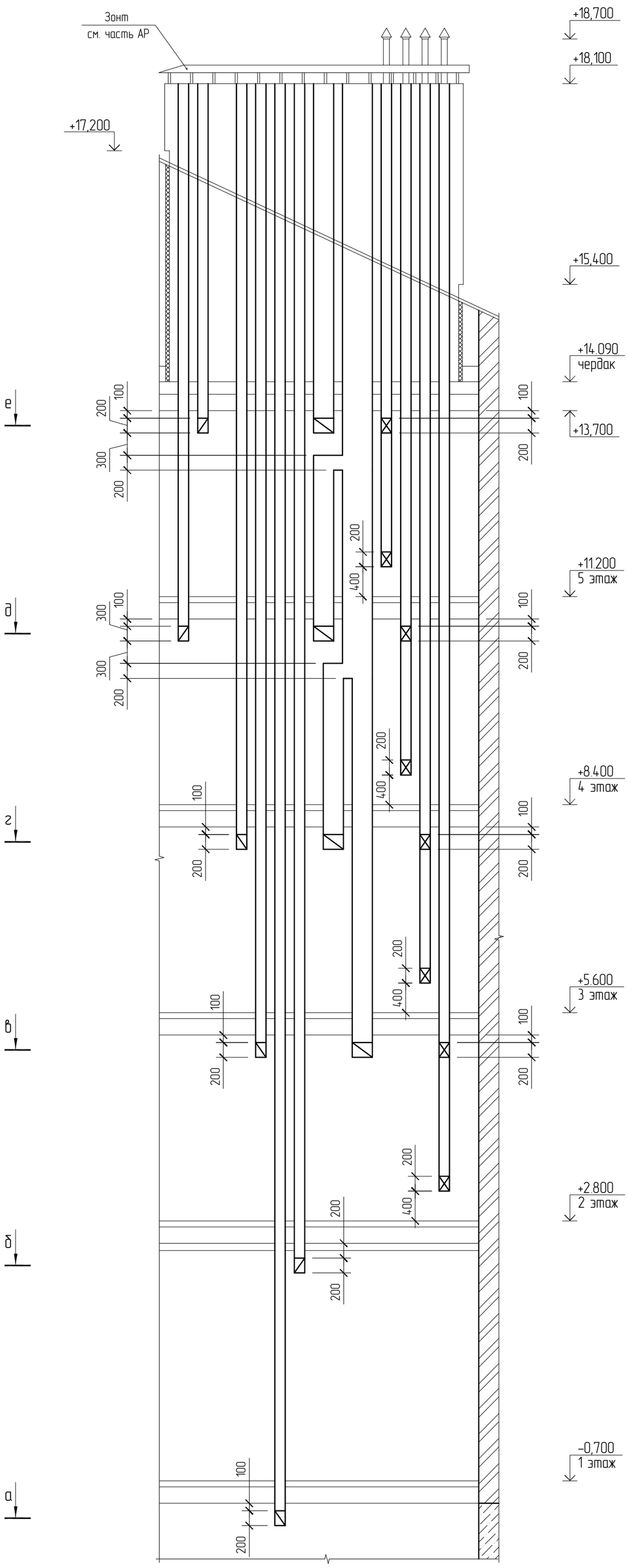

е – е

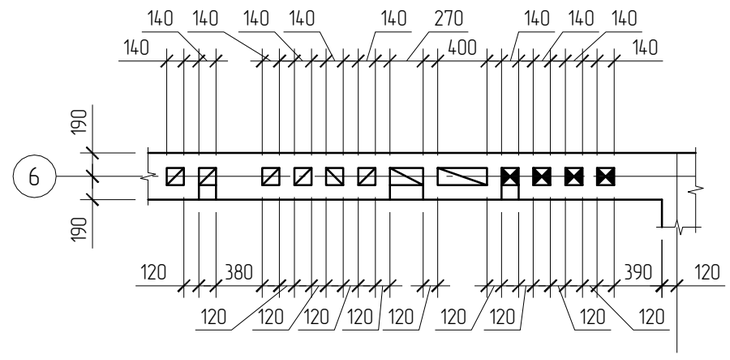

д – д

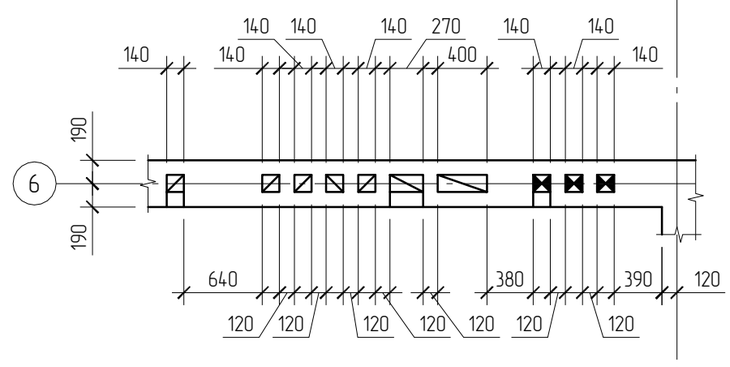

г – г

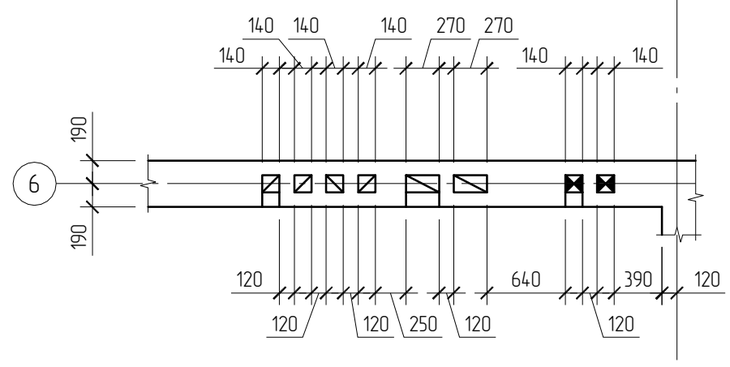

в – в

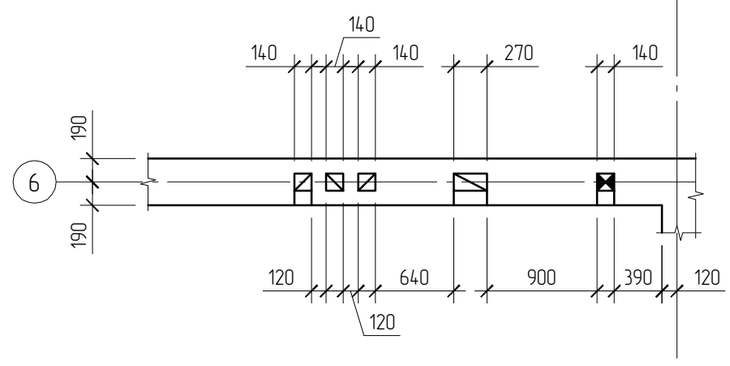

б – б

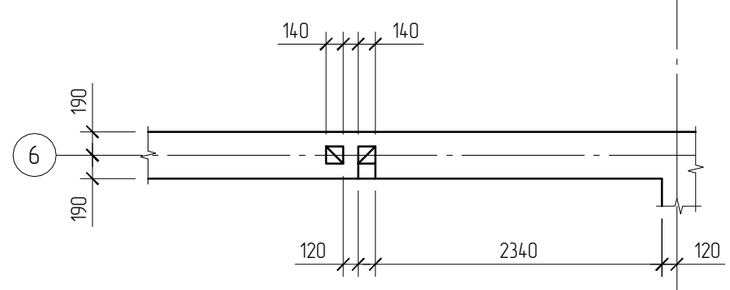

а – а

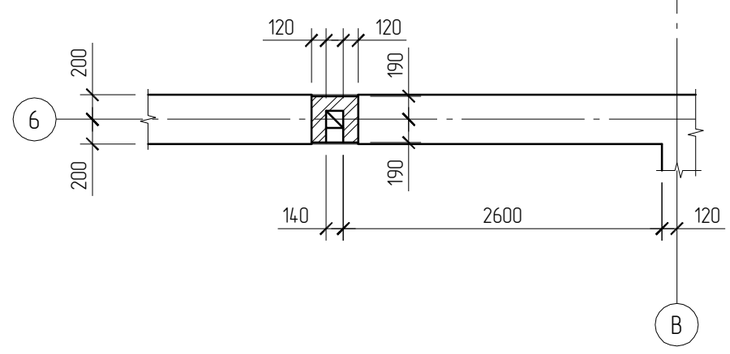

Примечание:

1. Конструктивные указания по выполнению кладки вентиляционных каналов см . КР 2 лист 3 п. 4.
2. В процессе каменной кладки дымовых каналов установить трубы согласно раздела ОВ и ГСВ .
3. Армирование кладки выполнять сетками изготовленными контактной точечной сваркой в соответствии с ГОСТ 14098-91 из стержней ⌀ 4 класса Вр-I сетками Ск-6 через четыре ряда кладки. Арматурные стержни в каналах вырезать по месту . Арматурные стержни сеток должны не доходить до граней каналов не менее чем на 15 мм.

							20	
						Развёртка 5		

Развертка по оси "А/1" в осях "1 – 10"

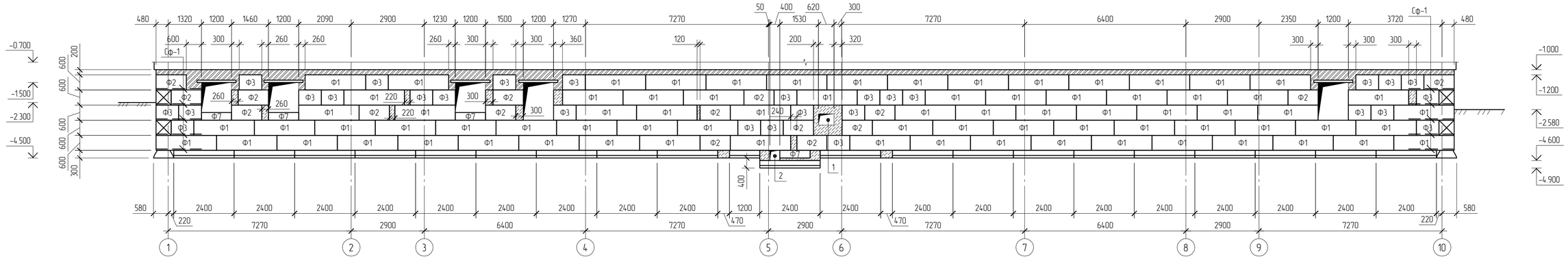

Развертка по оси "А" в осях "1 – 10"

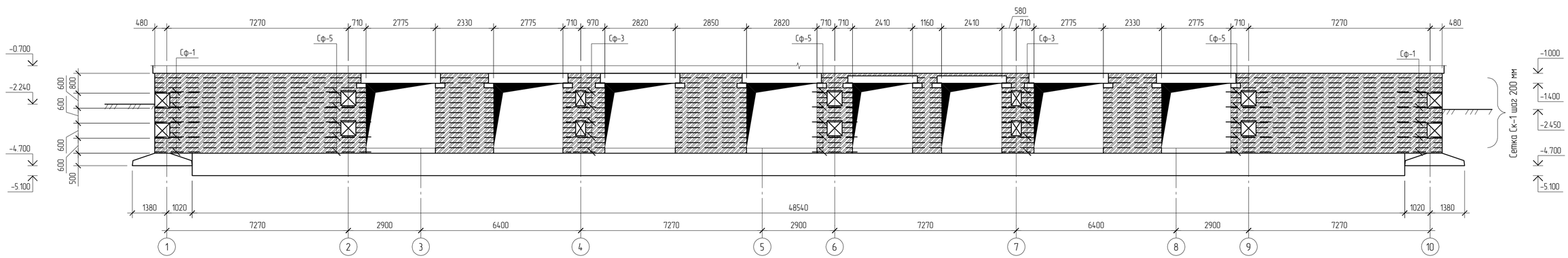

Развертка по оси "Б" в осях "1 – 10"

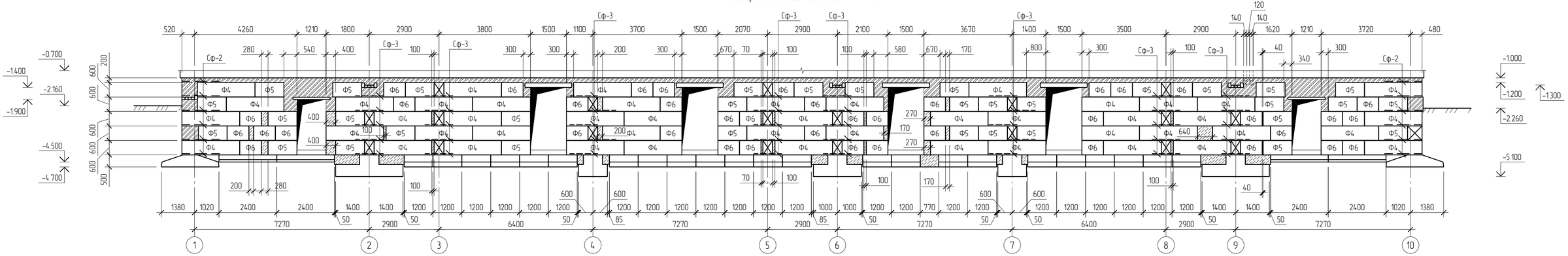

Примечание:

1. Общие указания по устройству фундамента см. КР 1 лист 3.
2. Спецификацию блоков стен подвала см. КР 1 лист 9.
3. Общее количество сеток по маркам для стен подвала см. КР 1 лист 16.

Условные обозначения:

- монолитные участки;
- кладка из керамического кирпича;
- технологические отверстия.

Схема расположения элементов стропил

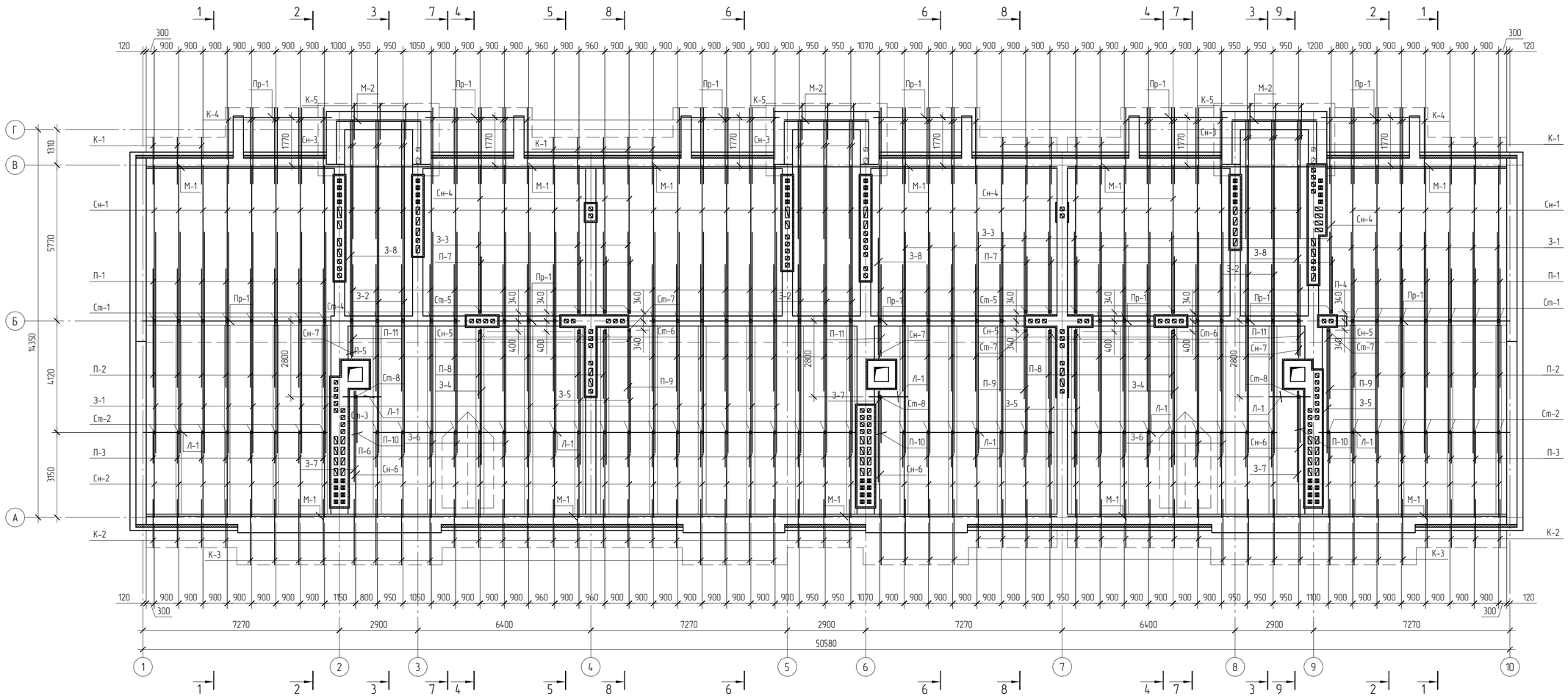

1 – 1

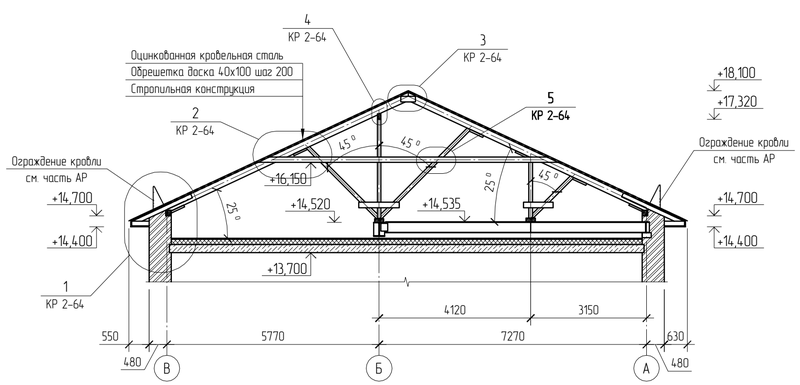

2 – 2

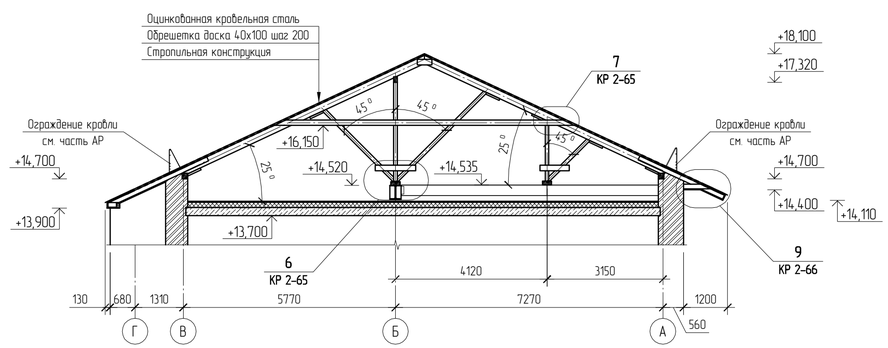

Примечание:

1. Спецификацию элементов стропил см. КР 2 лист 62.
2. Конструктивные указания по устройству стропил см. КР 2 лист 63.