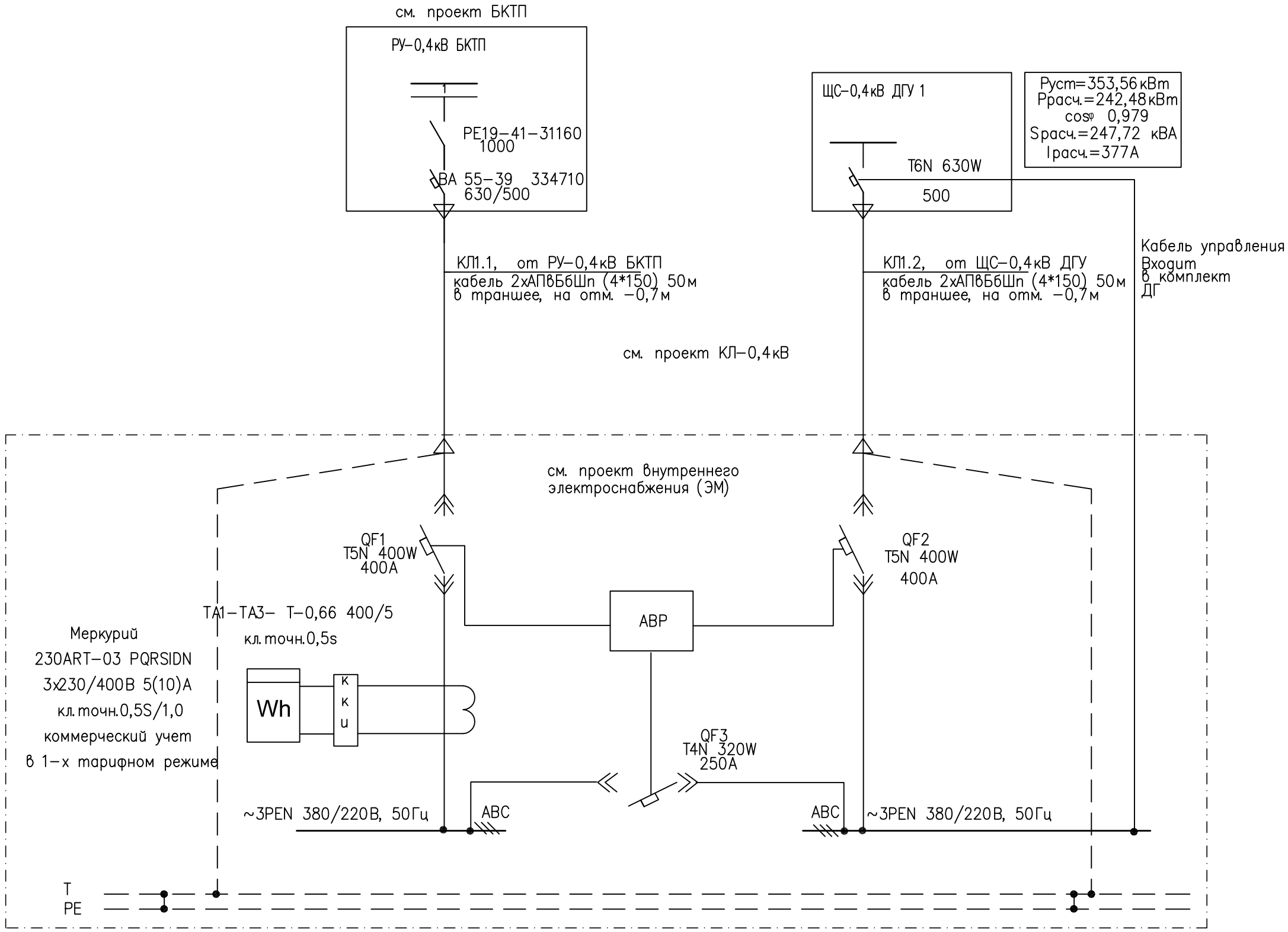

Примечания:

1. Кабельная линия прокладывается к ГРЩ напрямую от ДДГУ
2. Устройство AVR обеспечивает 1-вую категорию надежности электроснабжения для потребителей.
3. Устройство AVR обеспечивает временное питание всех потребителей по 3-тьей категории надежности электроснабжения при отсутствии электроснабжения по постоянной схеме.
4. Элементы на схеме показаны условно. Более подробно схема ГРЩ рассмотрена в проекте силового электрооборудования

Изм.	Кол.уч.	Лист	док.	Подпись	Дата			
						Резервный источник электроснабжения	Стадия	Лист	Листов
Разработал						Принципиальная схема подключения ДГУ1 к сети 0,4кВ		
Проверил								
Н. контр.								

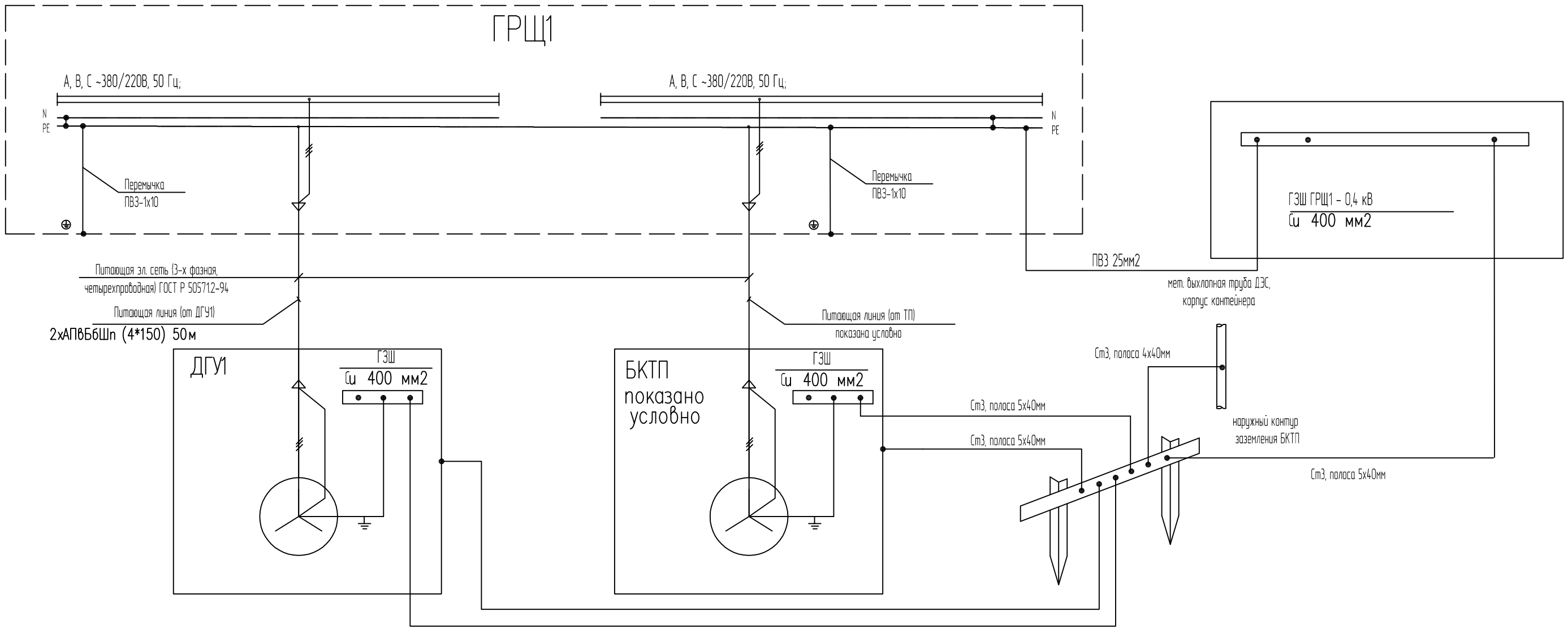

Примечания:

1. Система уравнивания потенциалов соединяет между собой следующие токопроводящие части:
   - защитный проводник (PE) питающей линии,
   - заземляющий проводник, присоединенный к контуру заземления
   - металлическую трубу выхлопных газов
   - металический защитный кожух ДГУ
2. В качестве заземляющего устройства применяется контур заземления проектируемой БКТП.
3. Подключение проводников уравнивания потенциалов показано условно

Изм.	Кол.уч.	Лист	док.	Подпись	Дата				
						Резервный источник электроснабжения	Стадия	Лист	Листов
Разработал						Система уравнивания потенциалов ДГУ1			
Проверил									
Н. контр.									