РП 11027-10 кВ

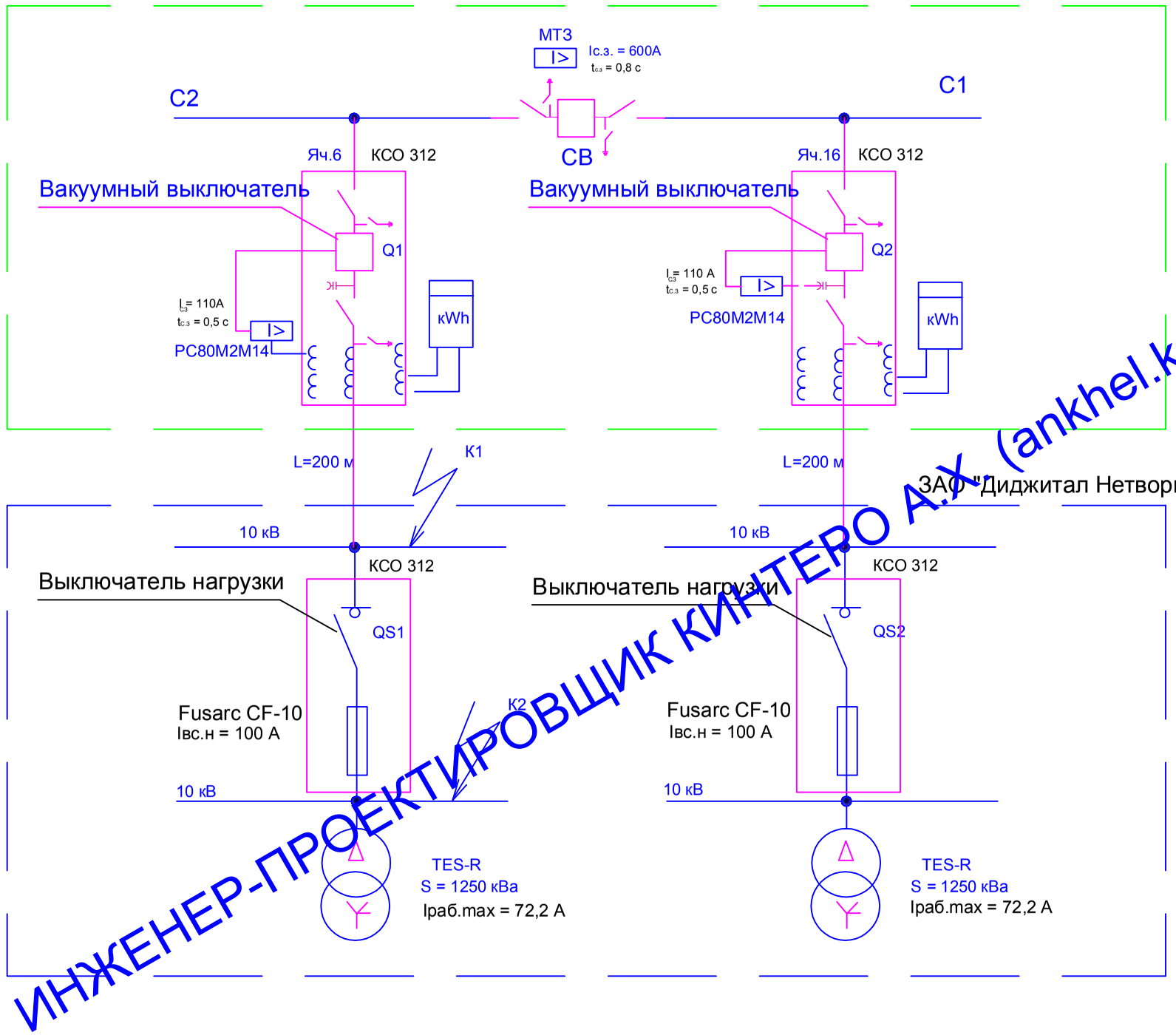

ЗАО "Диджитал Нетворк"
ИНЖЕНЕР-ПРОЕКТИРОВЩИК КИНТЕРО А.Х. (ankhel.k@yandex.ru)

Согласовано

Взам. инв. N

Подп. и дата

Инв. N подл.

						А-012/03.12-ЭС.РЗА
1		Зам.				Трансформаторная подстанция 2х1250/10,5/0,4 по адресу г.Москва, ул.Нагатинская,д.16, корп.1, стр.2 + стр.1
Изм.	Кол.	Лист	N док.	Подпись	Дата	
Гл. инж.						Релейная зашита и автоматика трансформатора
Выполнил		Кинтеро А.Х.				Стадия: Р; Лист: 18.1; Листов:
Проверил						
						Расчётная схема от РП 11027 - ТП 10 кВ ЗАО "Диджитал Нетворк"
Инженер						

Формат А3

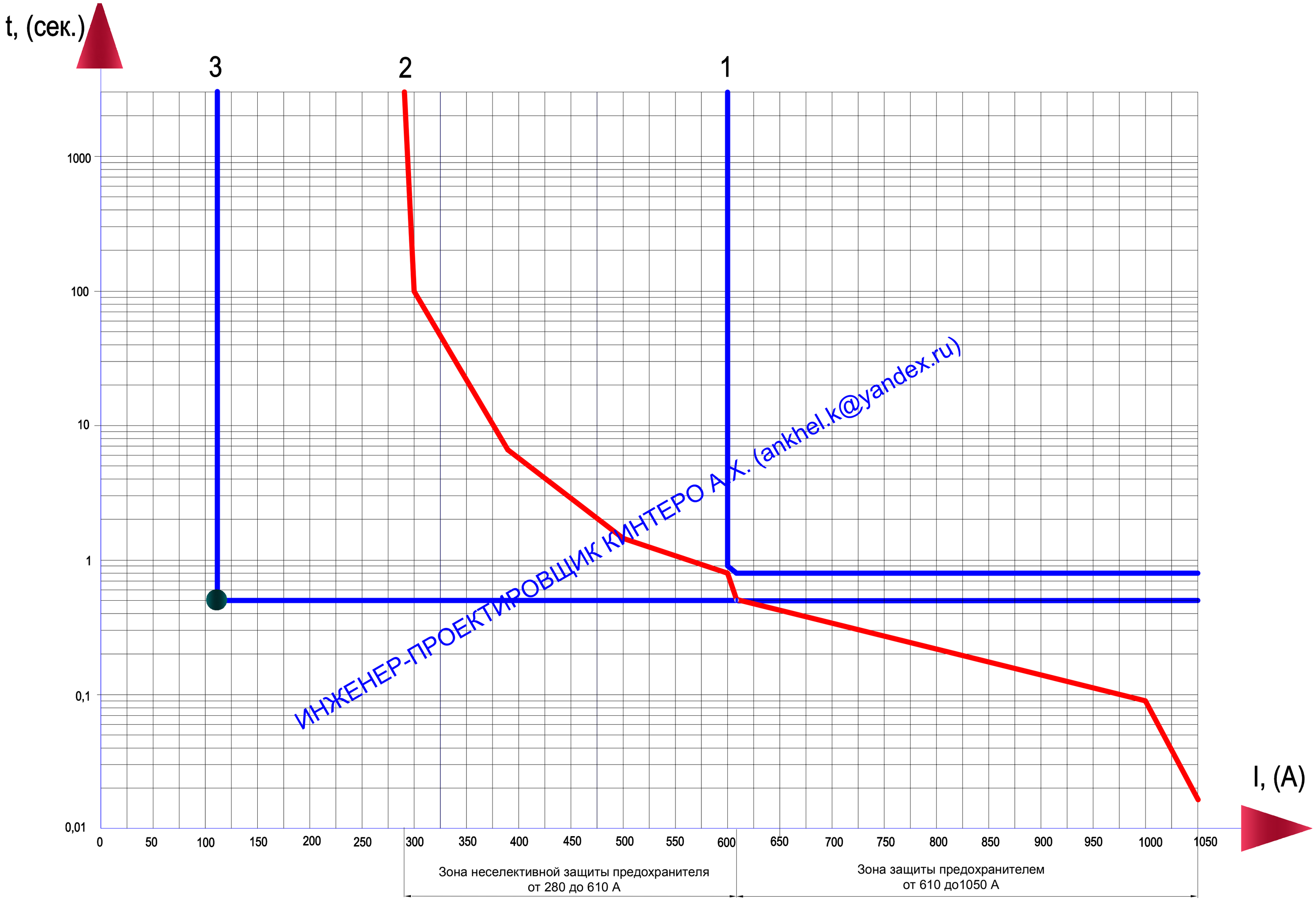

ИНЖЕНЕР-ПРОЕКТИРОВЩИК КИНТЕРО А.Х. (ankhel.k@yandex.ru)

1. Характеристика защиты секционного выключателя СВ-10 РП 11027:
1.1. Независимая
Реле РТВ-1
Iср.з. = 600 А
tср.з. = 0,8 с
1.2. Крутая инверсная
Iср.з.=1200 А
tср.з. = 0,8 с
при Iвтор.= 2 А

2. Характеристика высоковольтного плавкого предохранителя защиты трансформатора
TES-R 1250 кВа 10/0,4 кВ:
Fusarc CF MG 10
Iном.вст. = 100 А

3. Характеристика защиты отходящей ячейки на РП 11027:
3.1. независимая
Реле РС80М2М14
Iср.з. = 110 А
tср.з. = 0,5 с
3.2. Крутая инверсная:
Iср.з. = 625 А
tср.з. = 0,5 с
при Iвтор.=5,68 А

						А-012/03.12-ЭС.РЗА
1		Нов.				Трансформаторная подстанция 2х1250/10,5/0,4 по адресу г.Москва, ул.Нагатинская,д.16, корп.1, стр.2 + стр.1
Изм.	Кол. уч.	Лист	№ док.	Подп.	Дата	
Гл. инж.						Релейная зашита и автоматика трансформатора — Стадия: Р; Лист: 18.4; Листов:
Выполнил	Кинтеро А.Х.					
Проверил						
						РП 11027 - ТП 10 кВ ЗАО "Диджитал Нетворк" *Карта селективности релейной защиты*
Инженер						

Взам. инв. № | Подпись и дата | Инв. № подл.

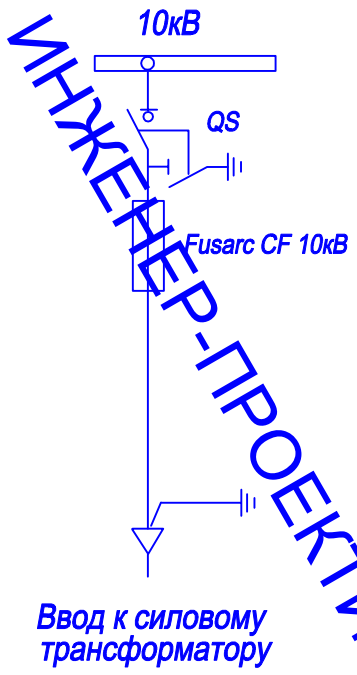

Контроллер температуры трансформатора ТР-100

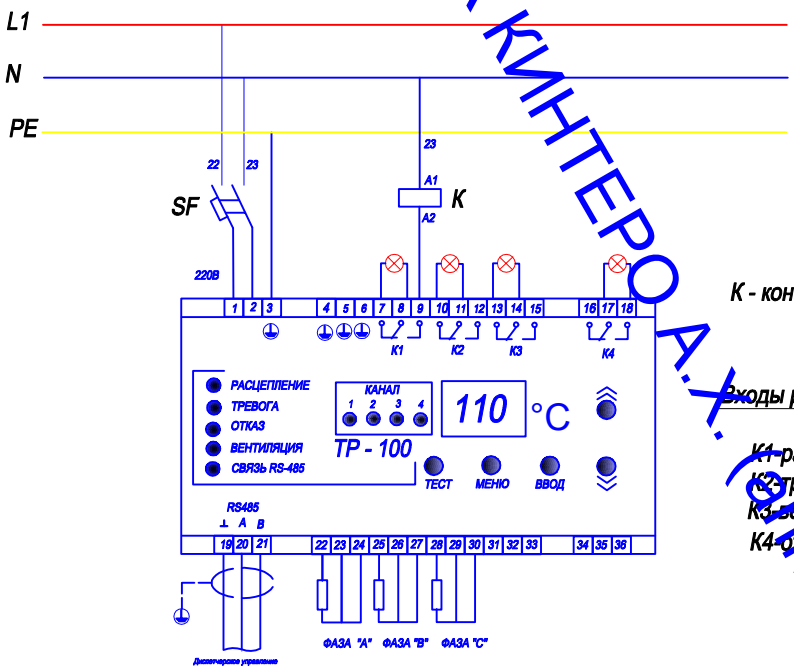

К - контактор отключения ВН трансформатора

Входы реле сигнализации

К1-расцепление
К2-тревого
К3-вентиляция
К4-отказ

ИНЖЕНЕР-ПРОЕКТИРОВЩИК КИНТЕРО А.Х. (akhel.k@yandex.ru)

						А-012/03.12-ЭС.РЗА		
						Трансформаторная подстанция 2х1250/10,5/0,4 по адресу г.Москва, ул.Нагатинская,д.16, корп 1, стр.2 + стр.1		
Изм.	Кол. уч.	Лист	№ док.	Подп.	Дата			
Гл. инж.						Релейная зашита и автоматика трансформатора	Стадия	Лист	Листов
Выполнил		Кинтеро А.Х.					Р	18.6	
Проверил									
						РП 11027 - ТП 10 кВ ЗАО "Диджитал Нетворк" Контроллер температуры трансформатора			

Согласовано

Взам. инв. №

Подпись и дата

Инв. № подл.

Копировал

Формат А4