ВЕДОМОСТЬ ОБЪЕМОВ РАБОТ

	Наименование	Ед. изм.	Кол-во	Примечание
	I.Земляные работы			
1	Выемка грунта II группы	$м^3$	123	
2	Насыпь грунта II группы	$м^3$	171	
3	Планировка выемки	м?	96	
4	Планировка насыпи	м?	192	
5	Обратная качественная засыпка	$м^3$	30	
	II.Каменные работы			
6	Устройство гравийно-песчаной подготовки t=10см	$м^3$	10,5	F≥150, W6
	III. Бетонные и железобетонные работы			F≥150, W6
7	Монолитный бетон В15 t=10см	$м^3$	2,46	F≥150, W6
8	Сборный железобетон В15	$м^3$	7,26	F≥150, W4
9	Сборный железобетон В22,5	$м^3$	6,03	БГТ-100
10	Сборный железобетон В30	$м^3$	2,64	на 3 шт.
11	Подготовка из тощего бетона t=6см	$м^3$	0,32	

	Наименование	Ед. изм.	Кол-во	Примечание
12	Монолитный железобетон насадок В20	$м^3$	0,567	
13	Арматура насадок	кг	71,76	
14	Подливка раствором цемента В75 t=10см	$м^3$	0,018	
	IV. Прочие работы			
15	Заделка швов битумно-полимерной мастикой по пороизолу	м	26,76	
16	Заделка швов битумно-полимерной мастикой по цементно-песчаному раствору	м	40,0	
17	Заделка швов резиновой прокладкой на клею	м	1,92	
18	Заделка швов паклей , пропитанной битумом с зачеканкой	м	13,56	
19	Заделка швов паклей , пропитанной цементным раствором ЦРМ-100	$м^3$	0,2	
20	Заделка швов пороизоловой прокладкой	м	5,65	
21	Окрасочная гидроизоляция раствором битума в бензине	м?	405,75	
22	Сетка из проволоки ЧВ-I ГОСТ 6727-80	кг	3,68	

Разрез 1—1

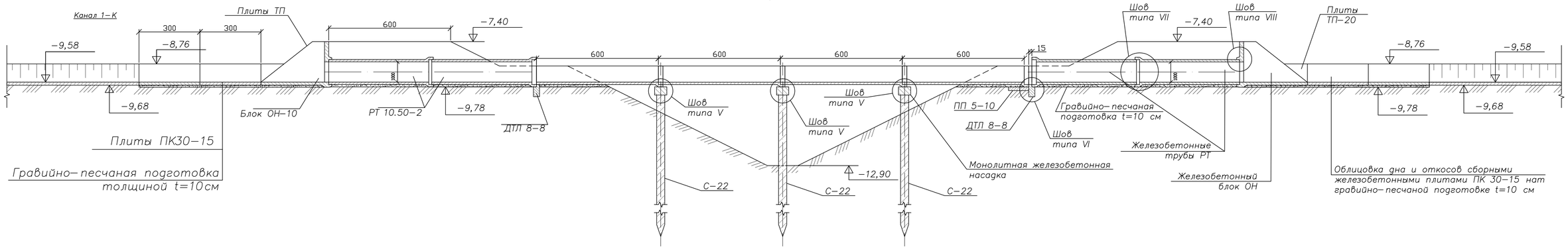

ПЛАН

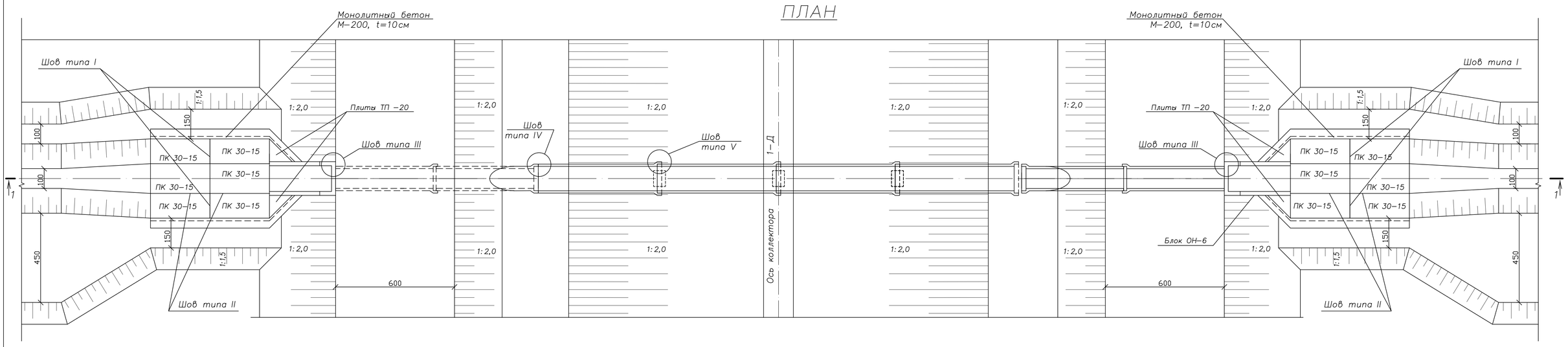

ВЕДОМОСТЬ НАБОРА БЛОКОВ

	Наименование	Шифр блоков							
		ОН-10	ЛР-8	РТ 10.50-2	ТП-20	ПК.30-15	ПП.5-10	ДТЛ.8-8	С22/10
1	Марка бетона	200	300	400	200	200	200	200	300
2	Объем бетона на 1 блок $м^3$	0,74	0,57	0,66	0,15	0,354	0,029	0,45	1,25
3	Масса арматуры на 1 блок, кг	73,1	34,10	40,3	3,5	19,8	1,42	9,9	295,98
4	Масса блока, кг	1850	1420	1700	375	885	72,5	1100	3100
5	Количество блоков, шт	2	4	4	4	12	1	2	3
6	Объем бетона всего,$м^3$	1,48	2,28	2,64	0,60	4,248	0,029	0,90	3,75
7	Масса арматуры всего, кг	146,2	136,4	151,2	14,0	237,6	1,42	19,8	887,94

Примечания:

1. Сваи перед заглублением окрасить раствором битума в бензине за 2 раза.
2. Забивку сваи производить до расчетного отказа.

Зав. каф.					Стадия	Лист	Листов
Руководит.							
Н-Контр.				Акведук на канале 1—К на ПК 29+15 М 1:100	Каф. Группа	
Консульт.						