Ведомость ссылочных и прилагаемых документов

Обозначение	Наименование	Примечание
ДБН 360-92***	Градостроительство. Планировка и застройка городских и сельских поселений	
НАПБ А.01.001-2004	Правила пожарной безопасности Украины	
ДБН В.1.1-7-2002**	Пожарная безопасность объектов строительства	
ДержСанПиН 173-96	Держані санітарні правила планування та забудови населених пунктів	
ГОСТ 21.508-93	Правила выполнения рабочей документации генеральных планов предприятий и сооружений	
ДБН В.2.2-15-2005	Жилые здания. Основные положения	
ДБН В.2.6-31:2006	Конструкції будинків і споруд. Теплова ізоляція будівель	

Ведомость чертежей основного комплекта АС

Лист	Наименование	Примеч.
1	Общие данные АС.	
2	План на отм. 0,000 М1:100	
3	Фасады в осях.	
4	Разрез 1-1.	
5	План фундамента. План каркасов и сеток фундамента.	
6	Спецификация на устройство фундамента и крыльца.	
7	План раскладки элементов монолитного пояса.	
8	План раскладки балок перекрытия.	
9	Спец. элементов устройства монолитного пояса и специф. к плану перекрытий.	
10	План кровли.	
11	План раскладки эл.стропильной системы. Спецификация.	
12	Разрез А-А. Узлы 1,2,3	
13	План заполнения проемов и раскладки перемычек.	

Изм.	Код	Лист	№док	Подпись	Дата		Стадия	Лист	Листов
							АИ	1	13
						Общие данные АС			

План на отм. 0,000 М1:100

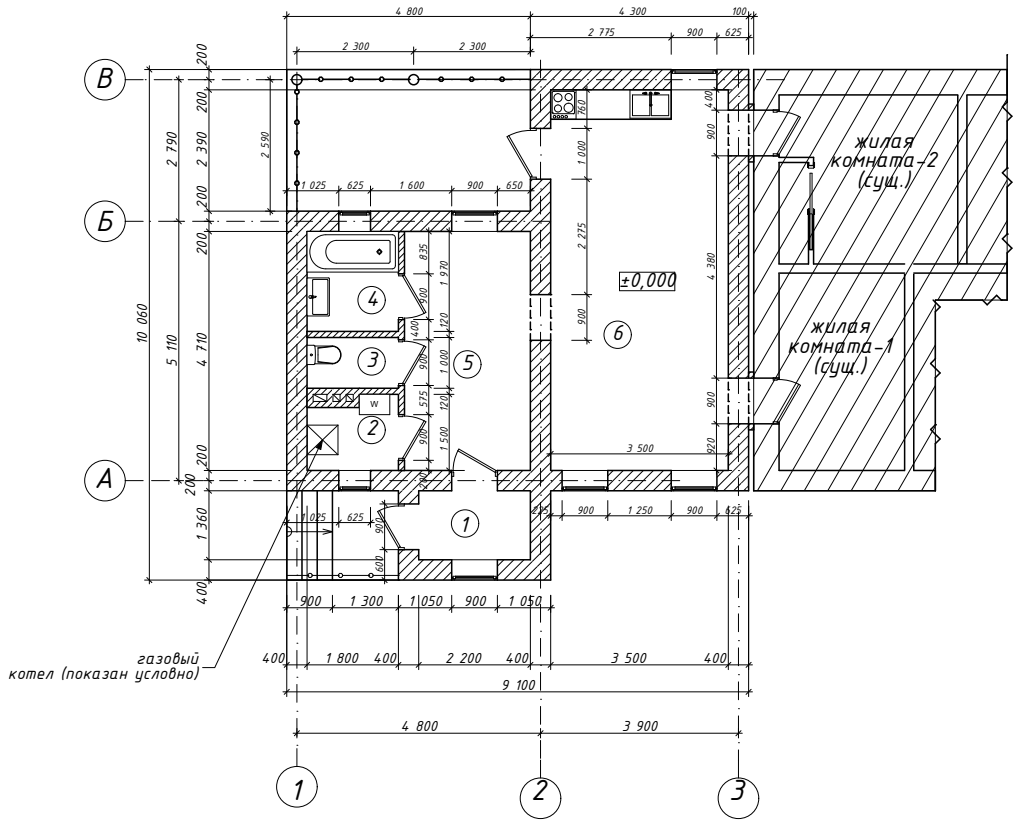

Экспликация помещений

Номер по плану	Наименование	Площадь м²
1	Тамбур входа	2,99
2	Отопительная	2,43
3	Санузел	1,80
4	Ванная	3,55
5	Прихожая	11,68
6	Кухня/гостиная	26,25
	ИТОГО	48,70

Условные обозначения

Перегородки из полнотелого глиняного кирпича пластического прессования М75 на растворе М50

Стены из газоблоков БП-500 D-500 на растворе М50

Существующая часть здания

Необходимо выполнить проармировку (арматурой d10 AIII) кладку стен:
- первый ряд на фундаменте;
- ряд под оконными проемами;
- зоны опирания перемычек;
- каждый четвертый ряд блоков.

Изм.	Код	Лист	№док	Подпись	Дата				
						АС			
Разраб.						План на отм. 0,000 М1:100	Стадия	Лист	Листов
Провер.							АИ	2	13
Выполнил.									
Т.Контр.									
Н.Контр.									
Утв.									

Фасад в осях 1–3 М1:100

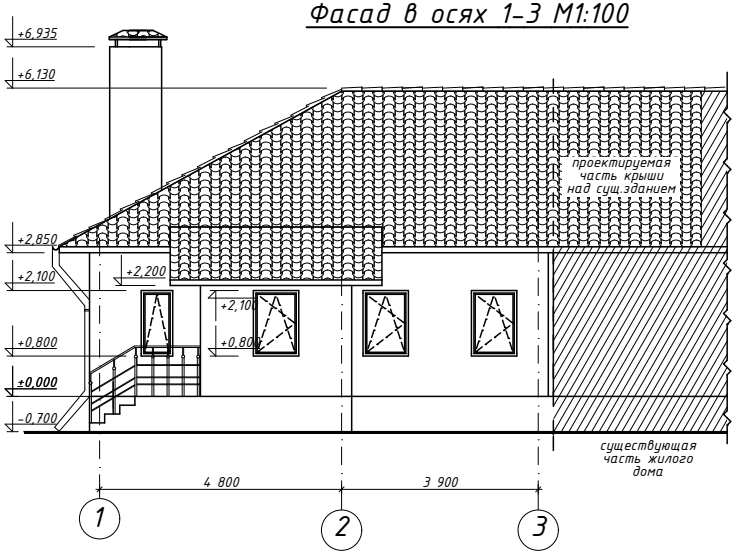

Фасад в осях 3–1 М1:100

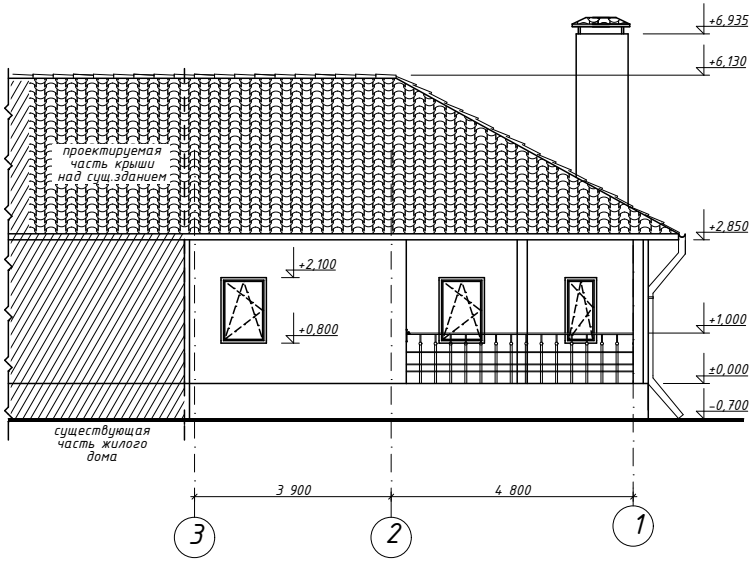

Фасад в осях В–А М1:100

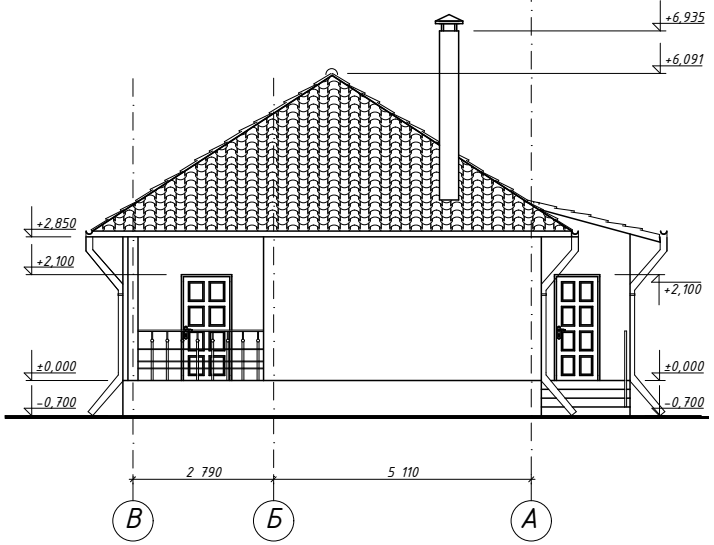

Изм.	Код	Лист	№док	Подпись	Дата			
Разраб.						Фасады в осях М1:100	Стадия	Лист	Листов
Провер.							АИ	3	13
Выполнил.									
Т.Контр.									
Н.Контр.									
Утв.									

Разрез 1-1 М1:100

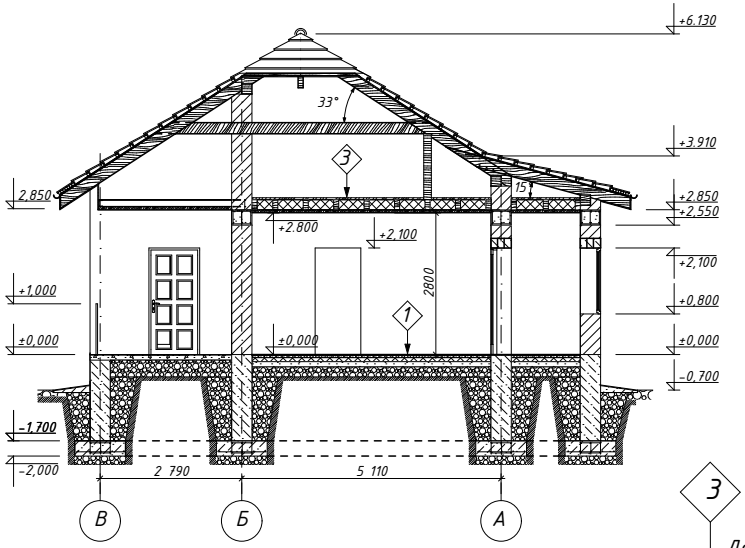

1

Линолеум на клею (керамическая плитка на клею)	- 10мм
Стяжка М 100 армированная сеткой d4Вр-I яч.100х100	- 50 мм
Экструдированный пенополистирол FLOORMATE* (коэффициент теплопроводности 0,028Вт/м°С)	- 80 мм
Гидроизоляция (2 слоя рубероида)	
Бетонная подготовка кл.В3,5	- 100мм
Щебень, утрамбованный в грунт	- 200 мм
Грунт основания	

2

для влажных помещений

Керамическая плитка на клею	- 10мм
Стяжка М 100 армированная сеткой d4Вр-I яч.100х100	- 30 мм
Гидроизоляция (2 слоя рубероида)	
Стяжка М 100	- 20 мм
Экструдированный пенополистирол FLOORMATE* (коэффициент теплопроводности 0,028Вт/м°С)	- 80 мм
Гидроизоляция (2 слоя рубероида)	
Бетонная подготовка кл.В3,5	- 100мм
Щебень, утрамбованный в грунт	- 200 мм
Грунт основания	

3

Деревянные шпунтовые доски пола	-40мм
Пароизоляция (изоспан С)	
Балки деревянные 100х200h	
Утеплитель (минвата "Rockwool" ROCKMIN (теплопроводность 0,038 Вт/м*°С)) между балками	-150мм
Обрешетка из двух деревянных брусьев 50х50 под гипсокартон	
Подшивка гипсокартоном	

4

Металлочерепица	
Деревянная обрешетка	- 50мм
Контррейка	- 30мм
Гидробарьер	
Стропильная нога	- 220мм
Минеральная вата "ISOVER KL-E" (коэффициент теплопроводности 0,036Вт/м°С)	- 150 мм
Пароизоляция	
Пошивка гипсокартоном	

Изм.	Код	Лист	№док	Подпись	Дата				
Разраб.						Разрез 1-1 М1:100	Стадия	Лист	Листов
Провер.							АИ	4	13
Выполнил.									
Т.Контр.									
Н.Контр.									
Утв.									

План фундамента М1:100

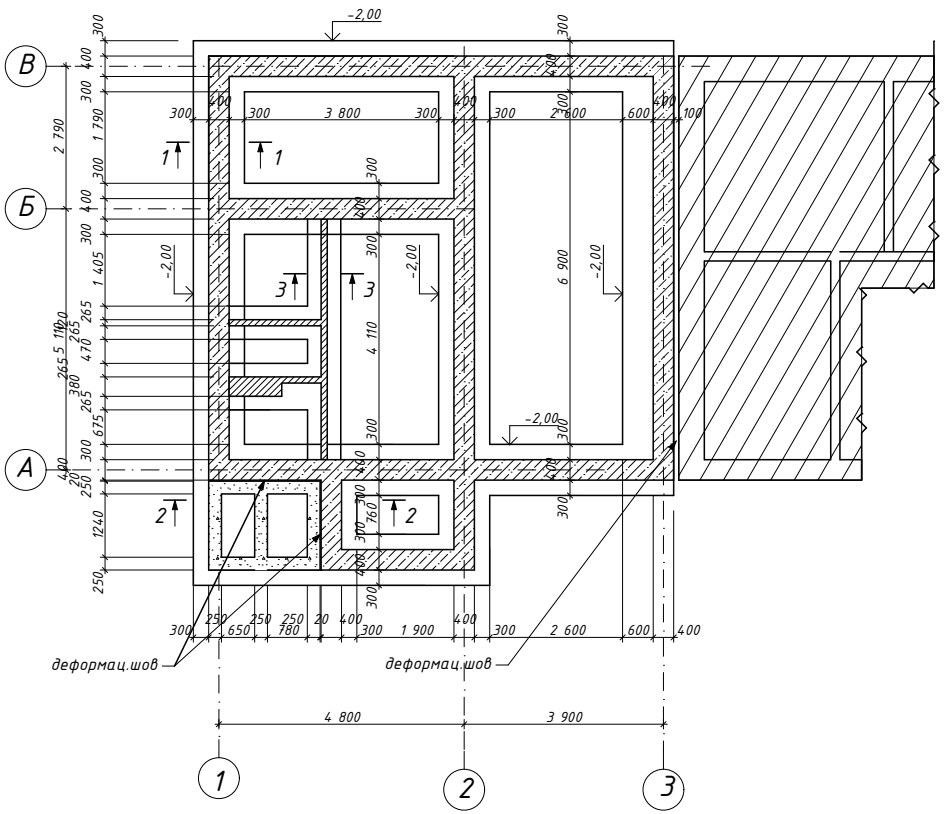

План каркасов и сеток фундамента М 1:100

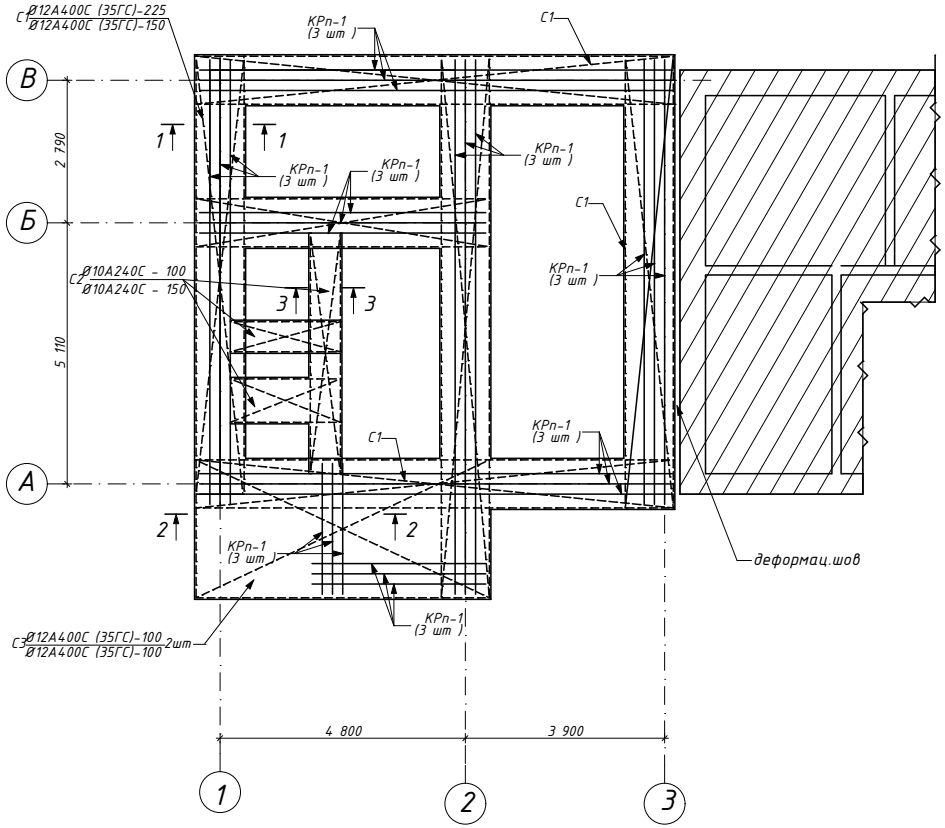

Каркас КРп-1 М 1:20

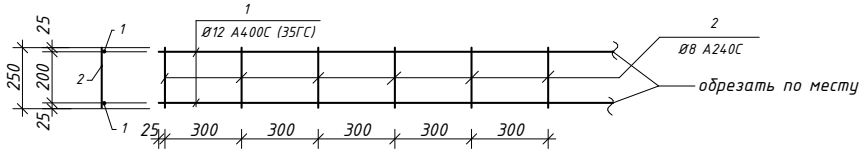

Разрез 3-3 М1:20

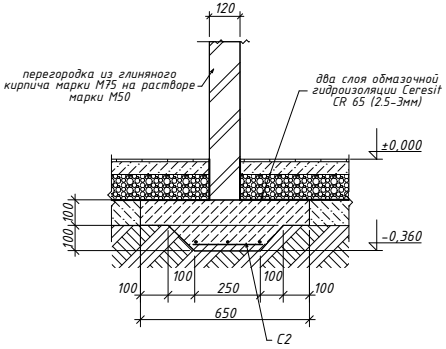

Примечания по устройству фундамента

1.Перед устройством фундаментов произвести срезку растительного грунта или насыпного слоя.

2.Монолитную фундаментную ленту выполнить из тяжелого бетона кл.В15.

3.Смесь в опалубку укладывать с обязательным уплотнением ее при помощи вибраторов и с последующей защитой от пересыхания.

4.Распалубка и возведение вышележащих конструкций допускается только после набора бетоном фундамента не менее 80% прочности.

5.Деформационный шов ниже отм.±0,000 заполнить просмоленной доской, обернутой двумя слоями рубероида.

Изм.	Код	Лист	№док	Подпись	Дата				
						АС			
Разраб.						План фундамента М1:100 План каркасов и сеток фундамента М 1:100	Стадия	Лист	Листов
Провер.							АИ	5	13
Выполнил.									
Т.Контр.									
Н.Контр.									
Утв.									

Разрез 2-2 М1:20

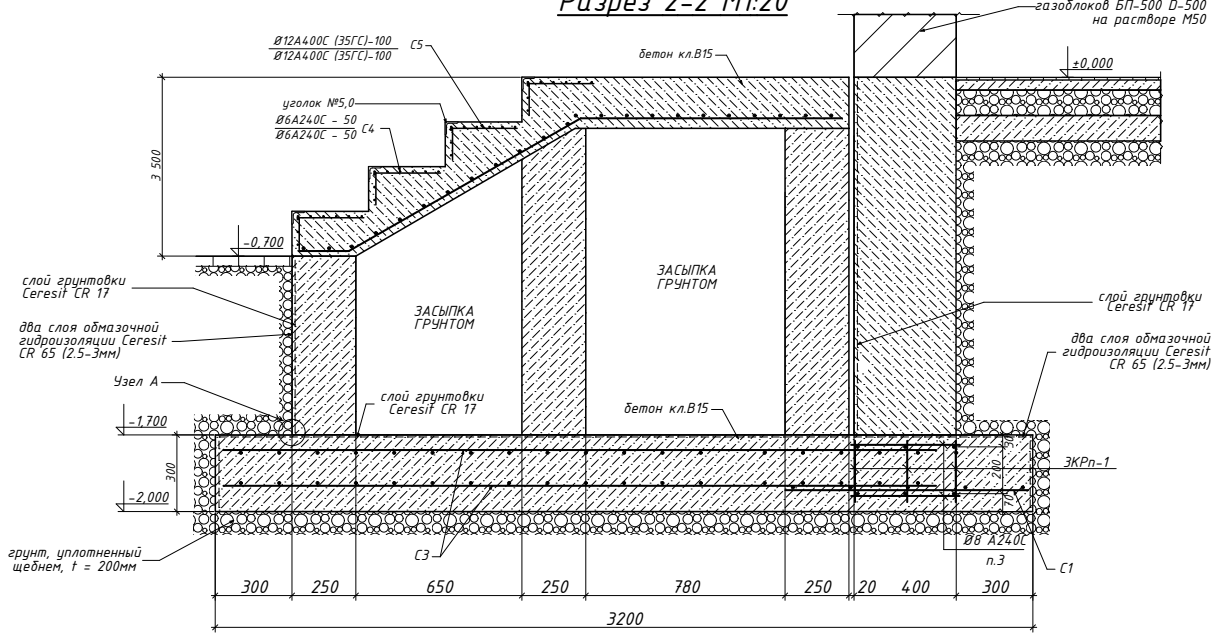

Разрез 1-1 М1:20

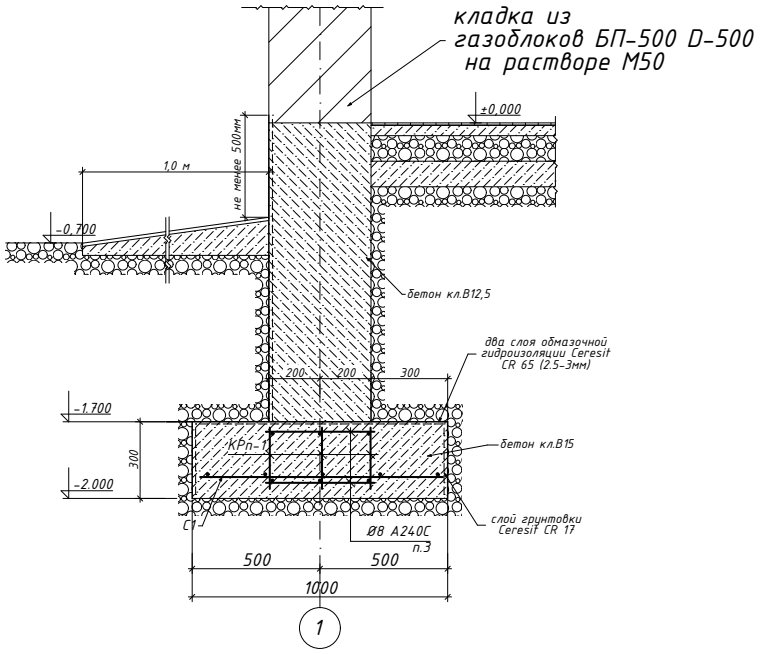

Узел А (б/м)

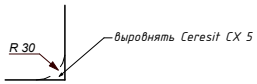

Спецификация материалов на устройство фундамента и крыльца

Позиция	Обозначение	Наименование	Кол.	Масса ед.,кг	Примеч.
		Материалы			
		бетон кл.В15	---	57,09м³	
К1		Каркас К1			
1	ДСТУ 3760-98	Ø12 А400С (35ГС) Lсум.=347 000	---	---	308,82
2	ДСТУ 3760-98	Ø8 А240С (Ст3сп) L=250	578	0,10	57,80
3	ДСТУ 3760-98	Ø8 А240С (Ст3сп) L=400	385	0,16	61,60
		Сетки			
С1	ДСТУ 3760-98	Ø12 А400С (35ГС) Lсум.=552 000	---	---	490,47
С2	ДСТУ 3760-98	Ø10 А400С (35ГС) Lсум.=105 000	---	---	65,10
С3	ДСТУ 3760-98	Ø12 А400С (35ГС) Lсум.=309 000	---		274,55
С4	ДСТУ 3760-98	Ø6 А240С (ст3сп) Lсум.=614880	---	---	136,50
С5	ДСТУ 3760-98	Ø12 А400С (35ГС) Lсум.=83 000	---		73,74
		Элементы			
	ГОСТ 8509-86	∟ 50х50х5 L=1740	4	6,644	26,58

Изм.	Код	Лист	№док	Подпись	Дата
Разраб.					
Провер.					
Выполнил.					
Т.Контр.					
Н.Контр.					
Утв.					

Стадия	Лист	Листов
АИ	6	13

Спецификация материалов на устройство фундамента и крыльца . Разрезы по фундаменту 1-1 и 2-2

План раскладки элементов монолитного пояса на отм. 2,850 М 1:100

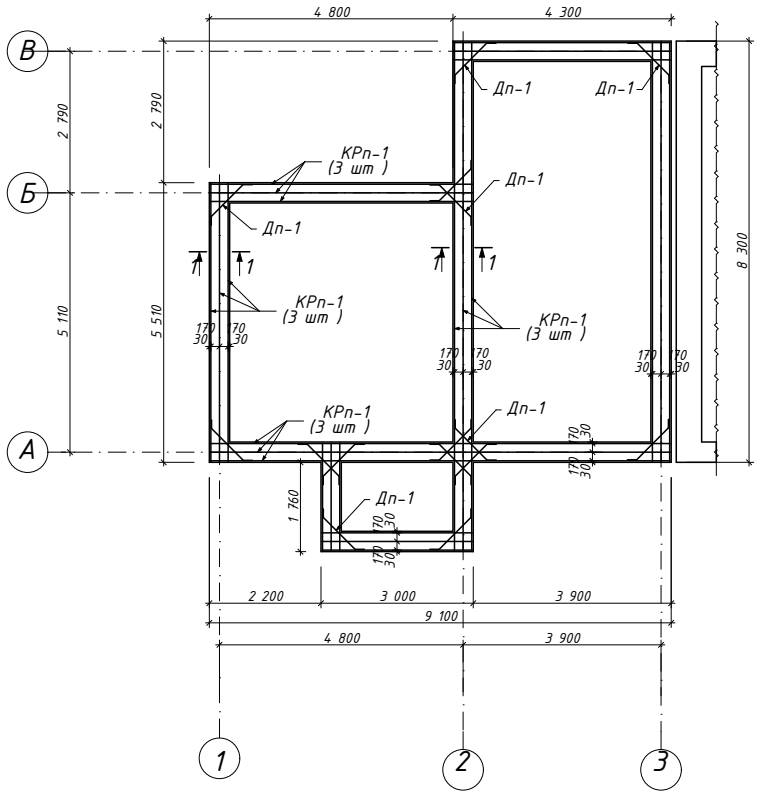

Деталь Дп-1 М 1:20

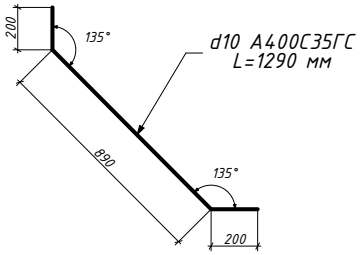

Каркас КРп-1 М 1:10

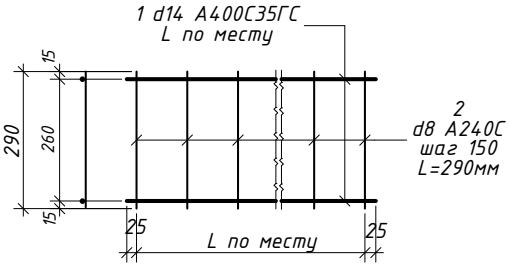

Монолитный пояс высотой 300мм выполнить тяжелого из бетона кл. В15.

Уплотнение бетонной смеси выполнять вибраторами. Разопалубка и возведение вышележащих конструкций допускается только после набора бетоном не менее 80% проектной прочности.безопасности в строительстве".

Соединение металлических элементов производить при помощи сварки. Сварку выполнять электродами Э42 (УОНИ 13/55) ГОСТ14098-91, ГОСТ 109922-90 (для ар-ры) переменным током ручной дуговой сваркой с полным проваром, не допуская пережегов и непроваров. Длина сварного шва - на всю длину сопряжения элементов. Высота катета шва - не более 1,2t толщины наименее тонкого из свариваемых элементов.

Стыковку каркасов по месту выполнить сваркой внахлест длиной шва не менее 4d при двусторонней сварке и 8d при односторонней сварке.

Сварные швы должны быть очищены от шлака, брызг, окалины и огрунтованы согласно ГОСТ и СНиП 3.04.03-85 "Защита строительных конструкций и сооружений от коррозии" и СНиП 2.03.11-85 "Защита строитедьных конструкций от коррозии".

Работы производить согласно СНиП 2.03.01-84 "Бетонные и железо-бетонные конструкции", СНиП III-18-75 "Металлические конструкции. Правила изготовления, монтажа и приемки" , СНиП II-23-81* "Стальные конструкции. Нормы проектирования"
и СНиП III-4-80 "Техника безопасности в строительстве".

4-4 М1:10

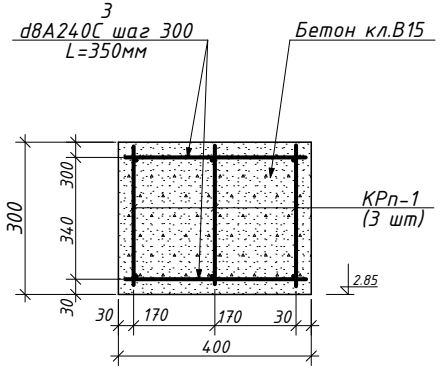

Изм.	Код	Лист	№док	Подпись	Дата				
Разраб.						План раскладки элементов монолитного пояса на отм. 2,850 М 1:100	Стадия	Лист	Листов
Провер.							АИ	7	13
Выполнил.									
Т.Контр.									
Н.Контр.									
Утв.									

План раскладки балок перекрытия М1:100

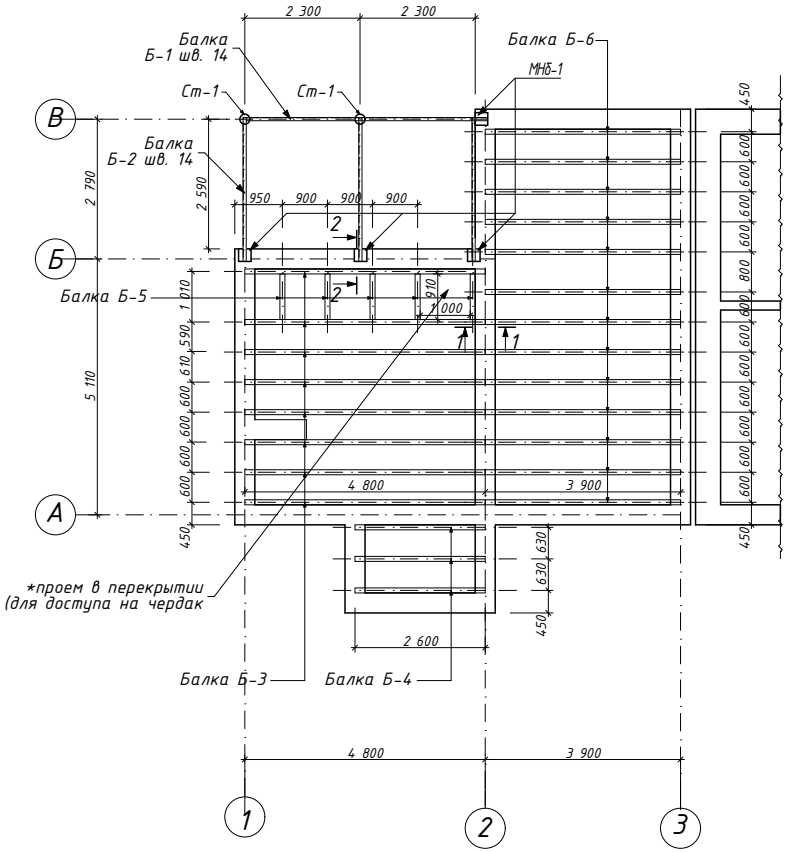

МНб-1 М1:10

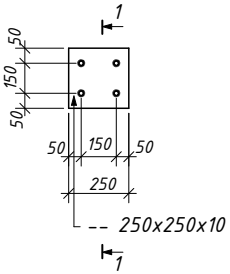

1-1

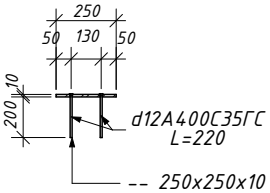

Сечение 2-2 М 1:20

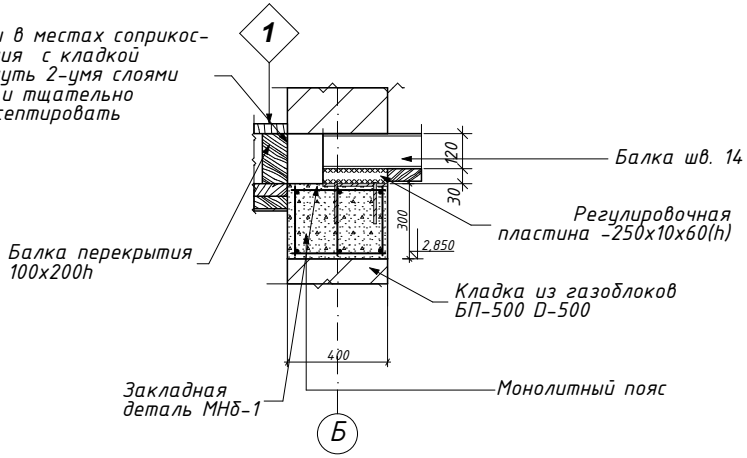

1
Деревянные шпунтовые доски пола -40мм
Пароизоляция (изоспан С)
Балки деревянные 100x200h
Утеплитель (минвата "Rockwool") между балками -150мм
Обрешетка из двух деревянных брусьев 50x50 под гипсокартон
Подшивка гипсокартоном

* Для доступа в чердачное пространство в устраиваемый проем необходимо заложить конструкцию выдвижной лестницы.

Балки перекрытия изготовить из пиленого лесоматериала хвойных пород по ГОСТ 24454-80*Е с влажностью древесины не более 20%.

Огнезащиту деревянных элементов осуществить огнезащитным составом, которое обеспечивает I группу огнезащитной эффективности в соответствии с ГОСТ 16363-98, имеющим действующий сертификат соответствия Украины на момент проведения работ, с составлением акта освидетельствования скрытых работ.

Сечение 1-1 М 1:20

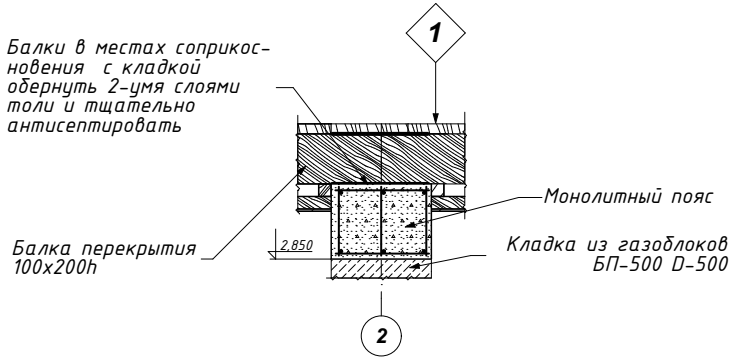

Изм.	Код	Лист	№док	Подпись	Дата				
Разраб.						План раскладки балок перекрытия М1:100	Стадия	Лист	Листов
Провер.							АИ	8	13
Выполнил.									
Т.Контр.									
Н.Контр.									
Утв.									

Спецификация элементов утройство монолитного пояса

Поз.	Обозначение	Наименование	Кол.	Масса ед.кг	Приме-чание
		Каркас КРп-1			
1	ДСТУ 3760:2006	d14А400С35ГС,Lобщ.=261м	--	--	315кг
2	ДСТУ 3760:2006	d8А240С, L=290мм	870	0,11	95,70кг
		Отдельные стержни			
3	ДСТУ 3760:2006	d8А240С, L=350мм	290	0,13	38кг
		Деталь Дп-1	30	0,79	23,70кг
Дп-1	ДСТУ 3760:2006	d10А400С35ГС, L=1 290 мм	1	0,79	0,79кг
		Материалы:			
		Бетон кл. В15			$V=5,30м^3$

Спецификация деревянных элементов перекрытия

Поз.	Наименование	Сечение, мм	Длина одного элемента, мм	Кол.	Общая длина, мм	Объем древесины, м	
						одного элемента	всего
Б-3	Мауэрлат (сосна II-го сорта)	200х100h	4 800	8	38 400	0,09	0,72
Б-4	Мауэрлат (сосна II-го сорта)	200х100h	2 600	3	7 800	0,05	0,15
Б-5	Мауэрлат (сосна II-го сорта)	200х100h	910	5	4 550	0,02	0,10
Б-6	Мауэрлат (сосна II-го сорта)	200х100h	3 900	13	50 700	0,08	1,04

Спецификация металла к плану перекрытий

Позиция	Обозначение	Наименование	Кол.	Масса ед.,кг	Примеч.
Б-1	ГОСТ 8239-89	[14, L=4 600	1	63,01	63,01кг
Б-2	ГОСТ 8239-89	[14, L=2 840	3	38,90	116,70кг
Ст-1	ГОСТ 10704-91	трØ 219х6 L=2 910	3	91,72	275,16кг
МНб-1		Закладная деталь МНб-1	4	5,71	22,84кг
5	ГОСТ 103-86	-250х10, L=250	1	4,91	4,91кг
6	ДСТУ 3760:2006	Ф12А400С35ГС, L=220	4	0,20	0,80кг

Изм.	Код	Лист	№док	Подпись	Дата				
Разраб.							Стадия	Лист	Листов
Провер.							АИ	9	13
Выполнил.									
Т.Контр.						Спецификация элементов утройство монолитного пояса Спецификация деревянных элементов и металла к плану перекрытий.			
Н.Контр.									
Утв.									

План кровли М1:100

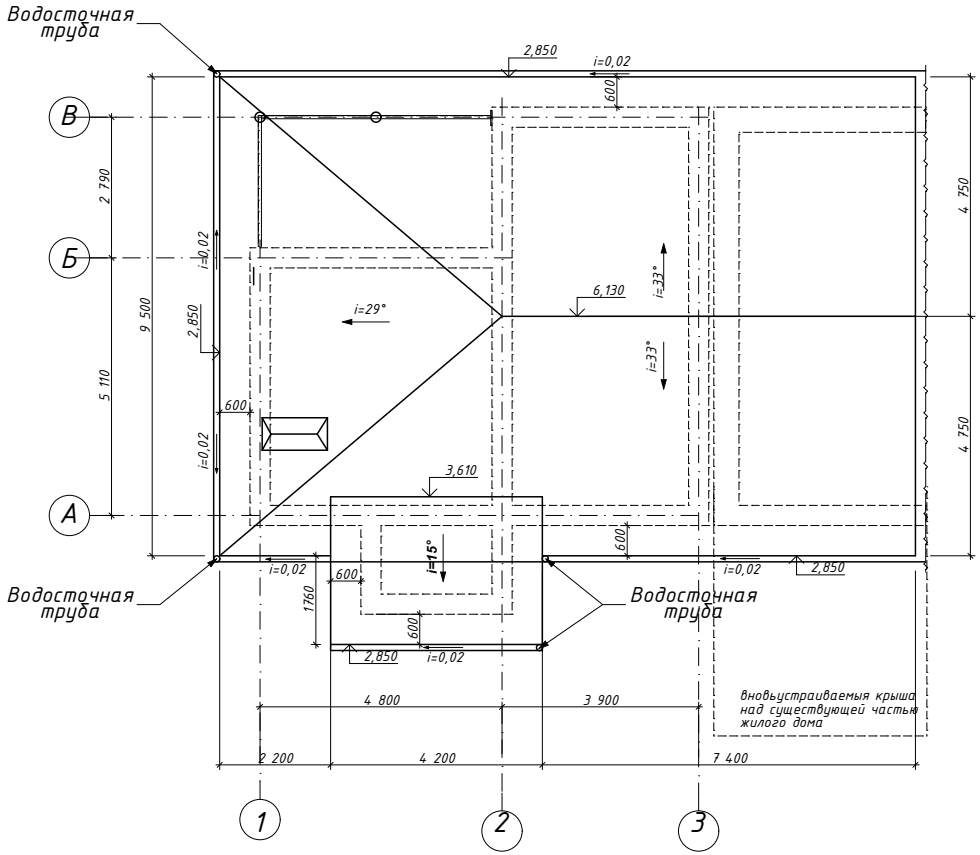

1. Кровлю здания выполнить из металлочерепицы типа "Rannila". Монтаж кровли, элементы крепления и примыкания выполнять согласно каталогам фирмы-производителя.

2. Стропила изготовить из пиленого лесоматериала хвойных пород по ГОСТ 24454-80*Е с влажностью древесины не более 20%.

3. Стропильные ноги через одну крепить скруткой из проволоки d6 к ершам, забитым в кладку.

4. Элементы стропил и балок, соприкасающиеся с кладкой стен, покрыть двумя слоями рубероида и тщательно антисептировать водными растворами фтористого и кремнефтористого натрия.

5. Шаг обрешетки - 300 мм.

6. При устройстве стропильной крыши руководствоваться сер. 2.160-9 вып.1.

6. Крепление деревянных элементов производить на гвоздях (ГОСТ4028-63*), болтах (ГОСТ 7798-70*) и скобах в соответствии с чертежами.

7. Огнезащиту деревянных элементов осуществить огнезащитным составом, которое обеспечивает I группу огнезащитной эффективности в соответствии с ГОСТ 16363-98, имеющим действующий сертификат соответствия Украины на момент проведения работ, с составлением акта освидетельствования скрытых работ.

Изм.	Код	Лист	№док	Подпись	Дата				
Разраб.							Стадия	Лист	Листов
Провер.							АИ	10	13
Выполнил.									
Т.Контр.						План кровли М1:100			
Н.Контр.									
Утв.									

Спецификация деревянных элементов стропильной системы

Поз.	Наименование	Сечение, мм	Длина одного элемента, мм	Кол.	Общая длина, мм	Объем древесины, $м^3$	
						одного элемента	всего
М-1	Мауэрлат (сосна II-го сорта)	200x200h	4 550	2	9 100	0,18	0,36
М-2	Мауэрлат (сосна II-го сорта)	200x200h	4 330	1	4 330	0,17	0,17
М-3	Мауэрлат (сосна II-го сорта)	200x200h	8 900	1	8 900	0,36	0,36
М-4	Мауэрлат (сосна II-го сорта)	200x200h	3 100	1	3 100	0,12	0,12
М-5	Мауэрлат (сосна II-го сорта)	200x200h	5 100	1	5 100	0,20	0,20
СН-1	Стропильная нога (сосна II-го сорта)	100x200h	5 675	7	39 725	0,11	5,53
СН-2	Стропильная нога (сосна II-го сорта)	100x200h	3 760	4	15 040	0,07	0.14
СН-3	Стропильная нога (сосна II-го сорта)	100x200h	3 965	2	7 930	0,08	0,16
СН-4	Стропильная нога (сосна II-го сорта)	100x200h	2 950	2	5 900	0,06	0,12
СН-5	Стропильная нога (сосна II-го сорта)	100x200h	1 940	2	3 880	0,04	0,08
СН-6	Стропильная нога (сосна II-го сорта)	100x200h	1 640	2	3 280	0,07	0.14
СН-7	Стропильная нога (сосна II-го сорта)	100x200h	630	2	1 260	0,03	0,06
СН-8	Стропильная нога (сосна II-го сорта)	100x200h	990	2	1 980	0,04	0,08
СН-9	Стропильная нога (сосна II-го сорта)	100x200h	2 340	2	4 680	0,09	0,18
СН-10	Стропильная нога (сосна II-го сорта)	100x200h	3 685	2	7 370	0,07	0,14
СН-11	Стропильная нога (сосна II-го сорта)	100x200h	5 030	2	10 060	0,10	0,20
СН-12	Стропильная нога (сосна II-го сорта)	100x200h	6 400	2	12 800	0,13	0,26
СН-13	Стропильная нога (сосна II-го сорта)	100x200h	4 890	2	9 780	0,09	0,18
КБ-1	Коньковый брус (сосна II-го сорта)	100x220h	8 200	1	8 200	0,18	0,18
НН-1	Накосная нога (сосна II-го сорта)	100x220h	8 690	2	17 380	0,19	0,38
ЗТ	Затяжка (сосна II-го сорта)	100x200h	4 950	9	9 900	0,10	0,20
СК-1	Стойка (сосна II-го сорта)	150x150	1 300	18	23 400	0,03	0,54
	ИТОГО						6,53
	Контрреёка (сосна II-го сорта)	50x40h					
	Обрешетка (сосна II-го сорта)	50x50h					
	Подшивная доска (сосна II-го сорта)	200x25h					
	Ветровая доска (сосна II-го сорта)	150x25h					
	ПЛОЩАДЬ КРОВЛИ						163$м^2$

План раскладки элементов стропильной системы М1:100

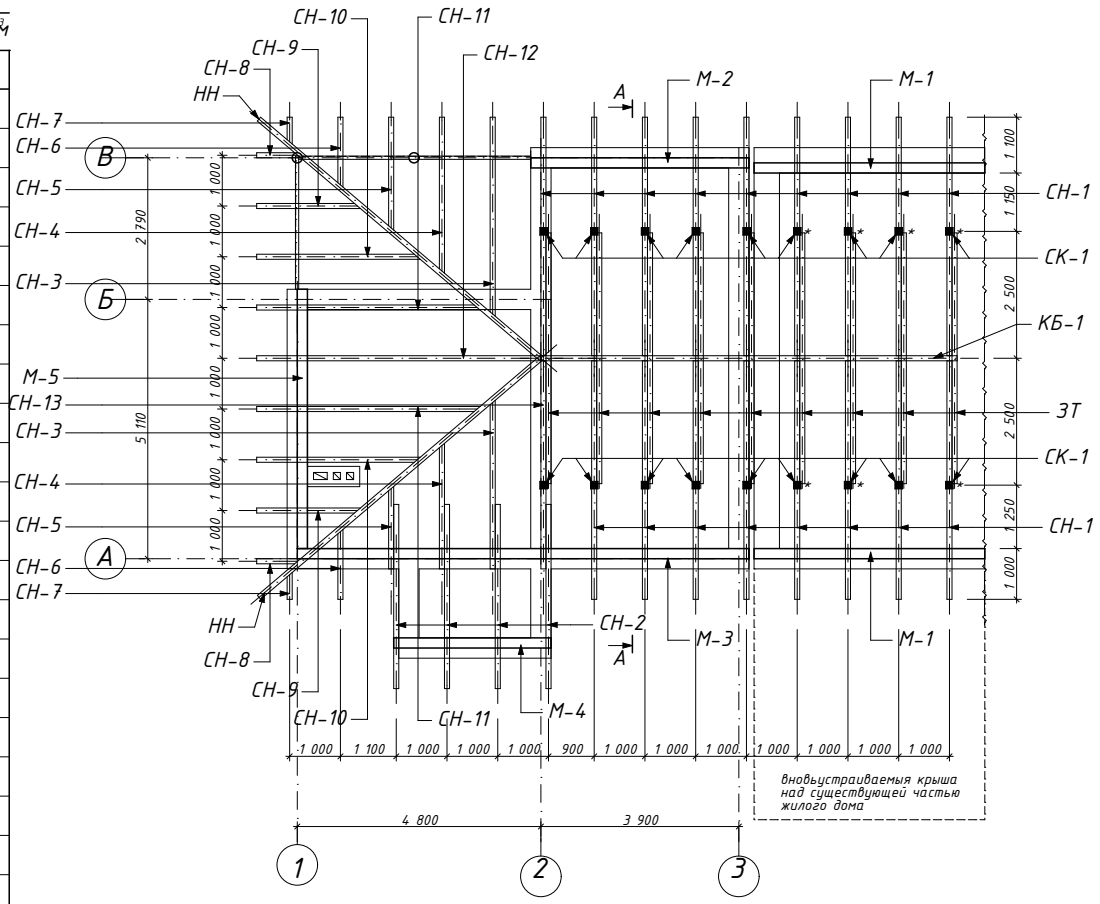

* перед установкой стоек СК-1 в пределах существующего жилого дома уточнить их высоту. Возможно их смещение. Необходимо выполнить установку на существующие балки перекрытия.

Изм.	Код	Лист	№док	Подпись	Дата				
Разраб.						План раскладки элементов стропильной системы М1:100 Спецификация деревянных элементов стропильной системы	Стадия	Лист	Листов
Провер.							АИ	11	13
Выполнил.									
Т.Контр.									
Н.Контр.									
Утв.									

Разрез А-А М1:100

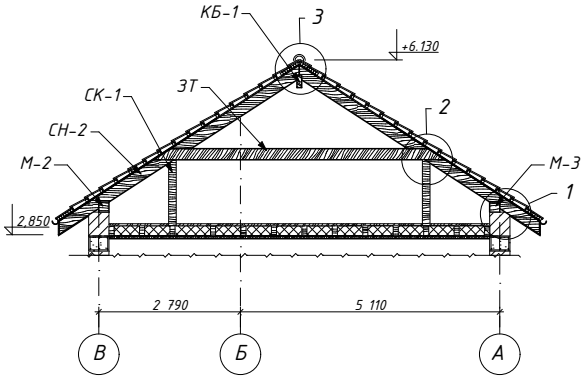

3 М 1:20

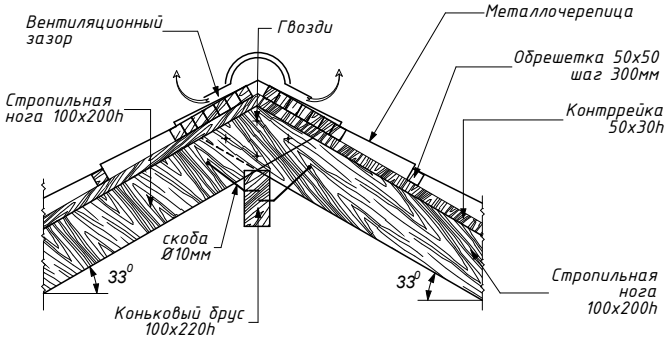

2 М 1:20

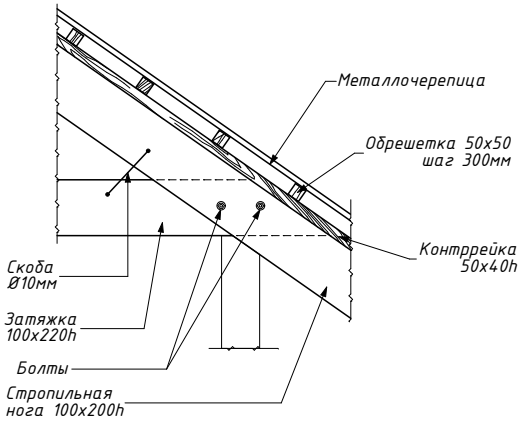

М 1:20

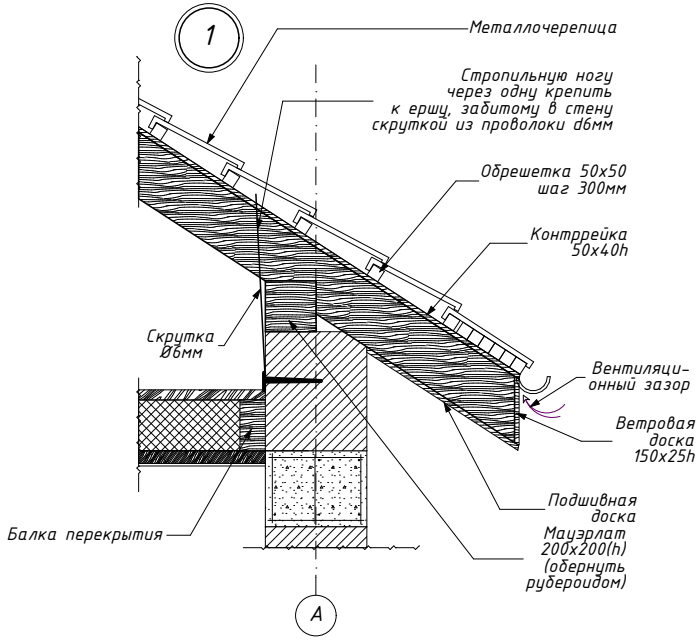

Изм.	Код	Лист	№док	Подпись	Дата				
Разраб.						Разрез А-А М1:100 Узлы 1,2,3 М1:20	Стадия	Лист	Листов
Провер.							АИ	12	13
Выполнил.									
Т.Контр.									
Н.Контр.									
Утв.									

План заполнения проемов и раскладки перемычек М1:100

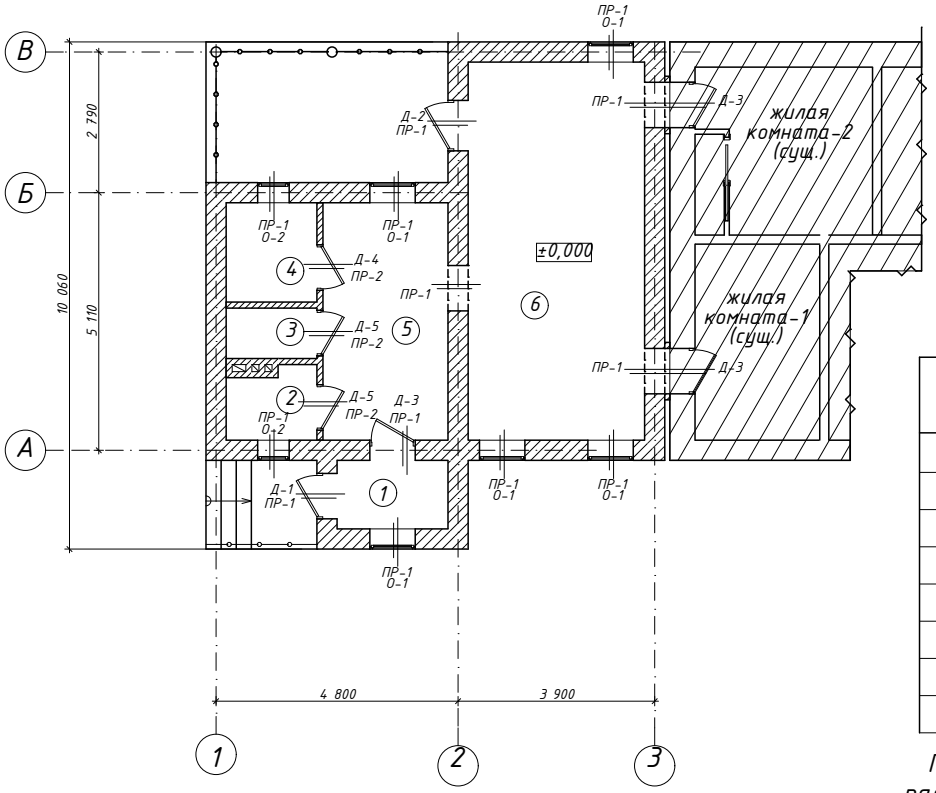

Ведомость перемычек

Марка, поз.	Схема сечения
ПР-1	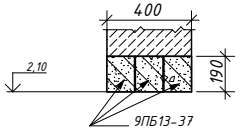
ПР-2	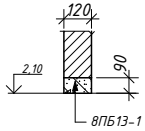

Спецификация элементов заполнения проемов

Марка Поз.	Обозначение	Наименование	Кол., шт	Масса ед.,кг	Прим.
Д-1	Индив. изготовление	Дверной блок ДНГ 21-9 л	1		
Д-2	Индив. изготовление	Дверной блок ДНГ 21-10 л	1		
Д-3	Индив. изготовление	Дверной блок ДГ 21-9 пр	3		
Д-4	Индив. изготовление	Дверной блок ДГ 21-9пр	1		
Д-5	Индив. изготовление	Дверной блок ДНГ 21-9 л	2		
ОК-1					
ОК-2	Индив. изготовление	Оконный блок м/пласт. ОС 13-9	5		
	Индив. изготовление	Оконный блок м/пласт. ОС 13-6,25	2		

Перемычки укладывать по выравненному слою свежеуложенного цементного раствора толщиной 20 мм марки М100. Все швы между перемычками замонолитить цементным раствором марки М100.

В случае применения остекленных дверей с расстоянием от стекла до уровня пола менее 0,9 м должно использоваться безопасное стекло (закаленное, армированное или др.).

Окна и двери индивидуального изготовления. Rтр.=0,6м^{2*0}С/Вт.

Данный лист смотреть с АС-

Спецификация перемычек

Марка Поз.	Обозначение	Наименование	Кол., шт
Пр-1	Серия 1.038.1-1	Перемычка ж/б брусковая 9ПБ13-37	13
ПР-2	Серия 1.038.1-1	Перемычка ж/б брусковая 8ПБ13-1	3

Изм.	Код	Лист	№док	Подпись	Дата				
Разраб.						План заполнения проемов и раскладки перемычек М1:100	Стадия	Лист	Листов
Провер.							АИ	13	13
Выполнил.									
Т.Контр.									
Н.Контр.									
Утв.									