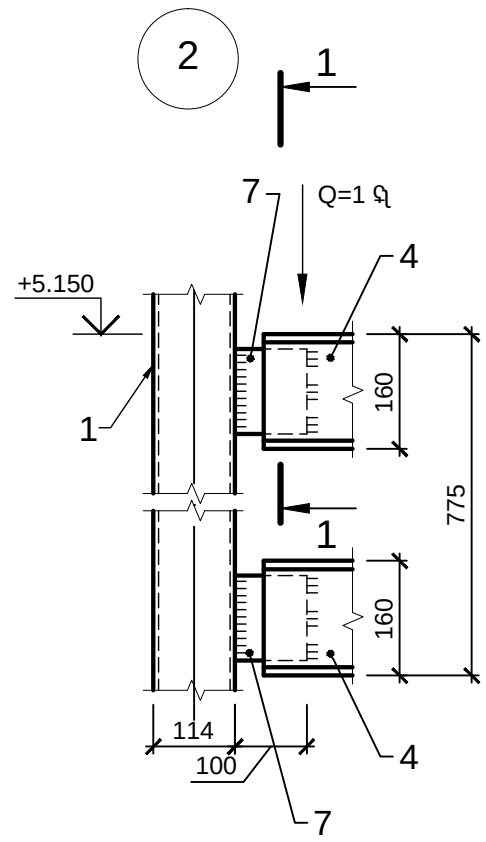

1-1

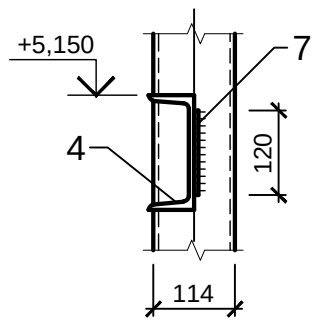

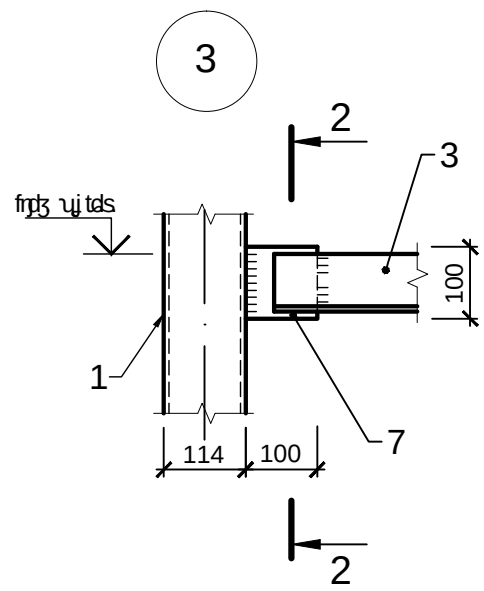

2-2

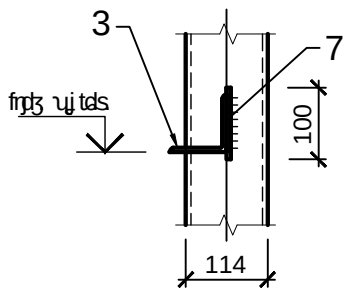

Спецификация элементов

Позиция	Обозначение	Поз.	Наименование	A, см²	N, кг	M, кг	Группа констр.	Материал или марка стали	Примечание
Ф1	Стойка К114х5 ГОСТ 8732-78	1	Труба 114х5	27	5	69	1	Ст255	
		2	∟ 45х5				2	Ст245	
		3	∟ 80х6				2	Ст245	
		4	[16				2	Ст245	
		5	▬ 320х320х20				4	Ст245	
		6	▬ 100х50х10				1	Ст255	
		7	▬ 6				1	Ст255	
		8	▬ 130х130х4				4	Ст245	

1. Все швы по ГОСТ 14771-76* Ш12 кроме швов Ф10 и Ф11 высотой 3, 4 (катет 2, 3) и по ГОСТ 14771-76* Ш6 кроме швов Ф1 и Ф2 высотой