xxx.xxx.xxxx

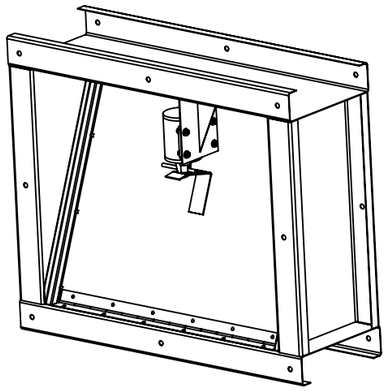

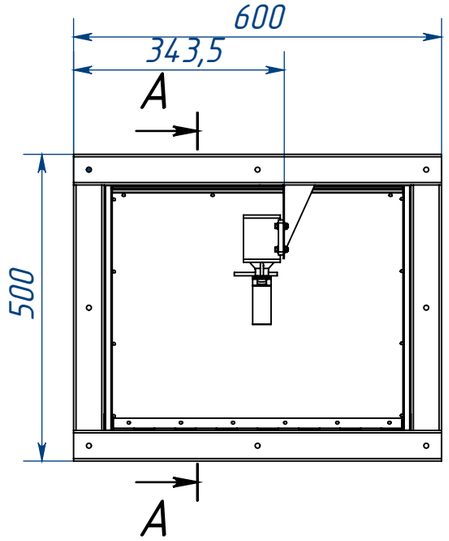

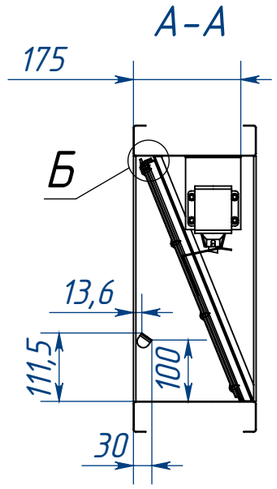

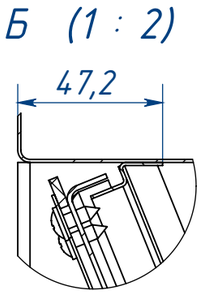

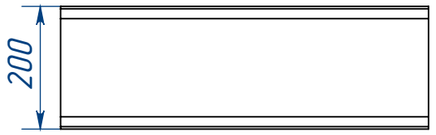

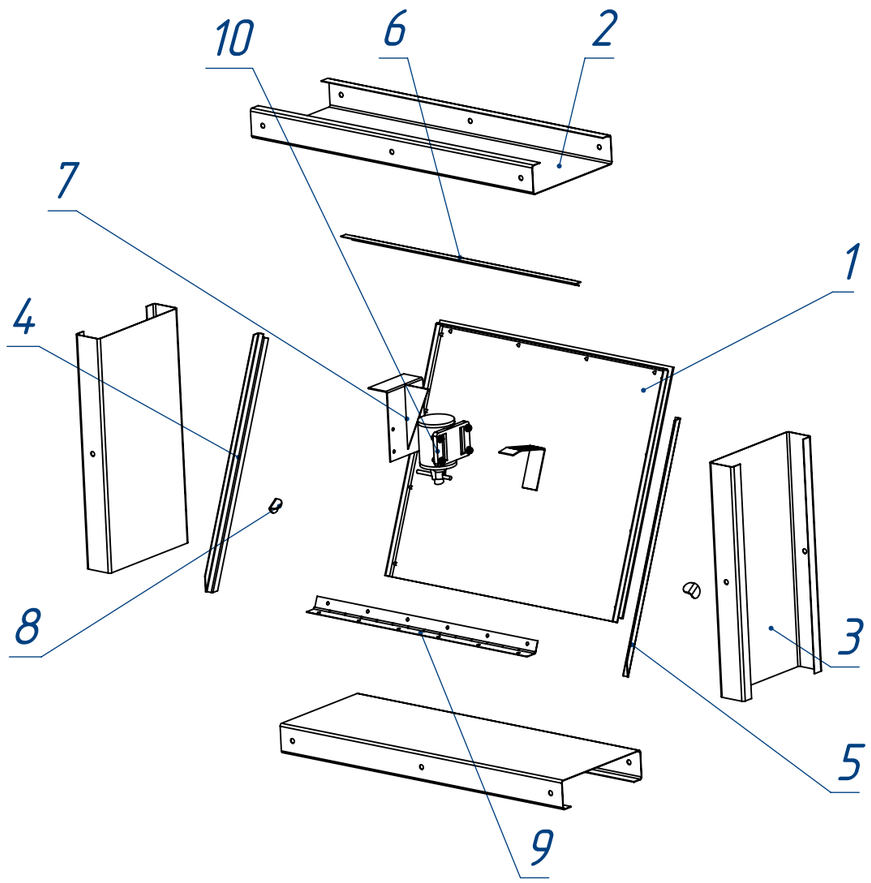

1. * – размеры для справок.
2. Не указанные предельные отклонения размеров +/-0,2

					xxxx.xxx.xxx			
Изм.	Лист	N докум.	Подпись	Дата	КДУ 500x400h Сборочный чертеж	Лит.	Масса	Масштаб
Разраб.		Буров					10.6 кг	1:10
Пров.						Лист 1	Листов 2	
Т.контр.		xxxxxx				ООО "xxxxxxxxx"		
Н.контр.								
Утв.		xxxxxxx						

Перв. примен. xxxx

Справ. N

Подп и дата

Инв.N дубл.

Взам. инв.N

Подп и дата

Инв.N подл.

КДУ Элмаг

Формат А3