КВУ.ХХХ.ХХХ.ХХХ

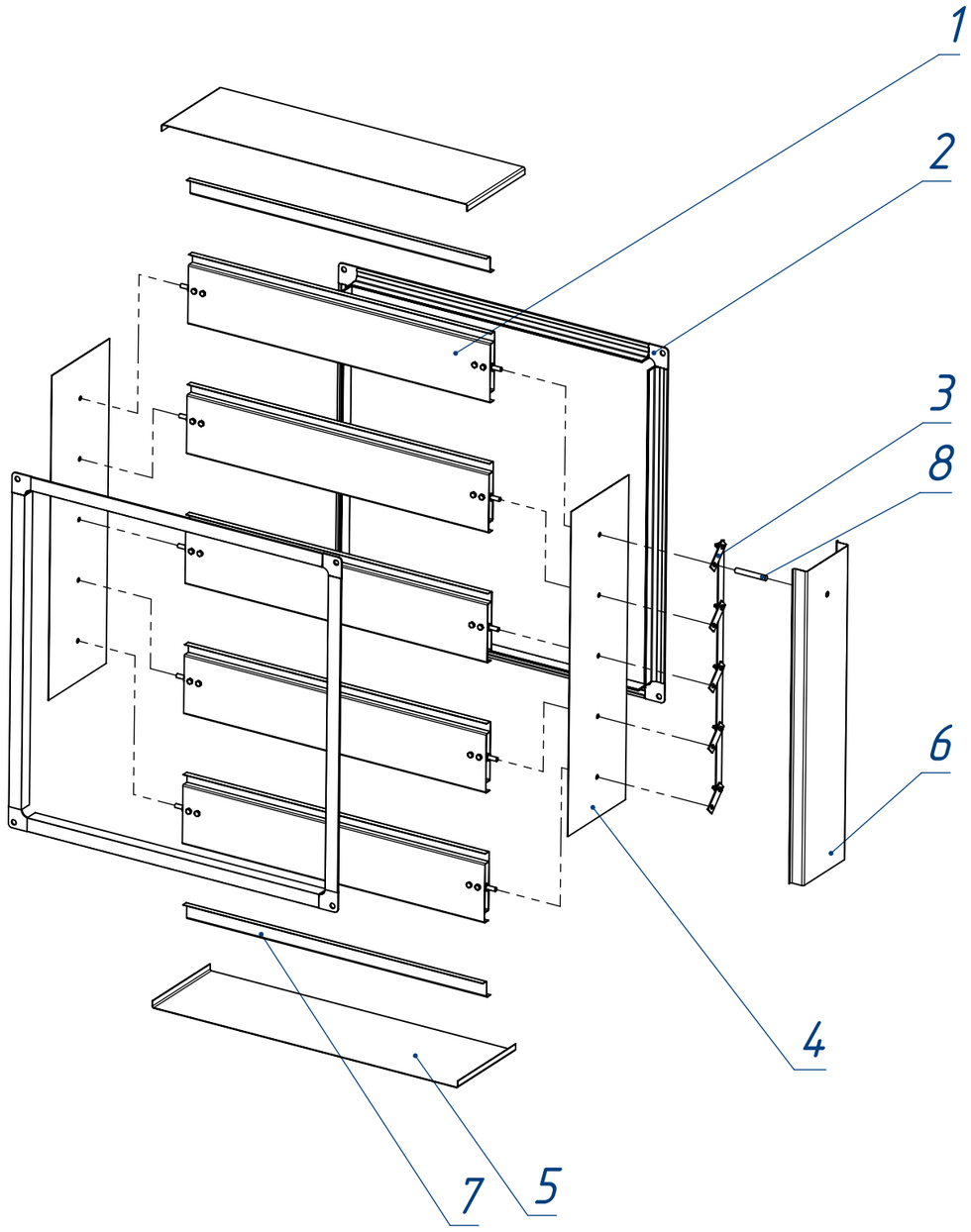

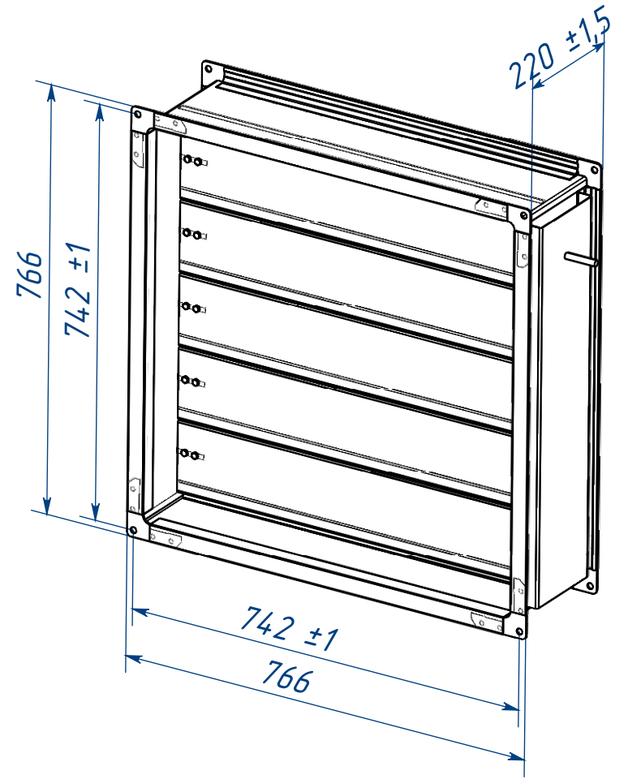

1. Окрасить.
   Площадь окрашенных поверхностей в м2 –
2. * – размеры для справок.
3. На корпусе закрепить этикетку с условным обозначением КВУ

					КВУ.ХХХ.ХХХ.ХХХ СБ			
Изм.	Лист	N докум.	Подпись	Дата	КВУ 5 Сборочный чертеж	Лит.	Масса	Масштаб
Разраб.		Буров					18,15 кг	1:10
Пров.						Лист 1	Листов 2	
Т.контр.		ХХХХХХХ						
Н.контр.					ООО "ХХХХХХХ"			
Утв.		ХХХХХХХ						

Перв. примен. КВУ.

Справ. N

Подп и дата | Инв.N дубл. | Взам. инв.N | Подп и дата | Инв.N подл.

КВУ5 Сборочный чертеж

Формат А3