Общий вид установки стоечной опоры на скатной кровле
М 1:10

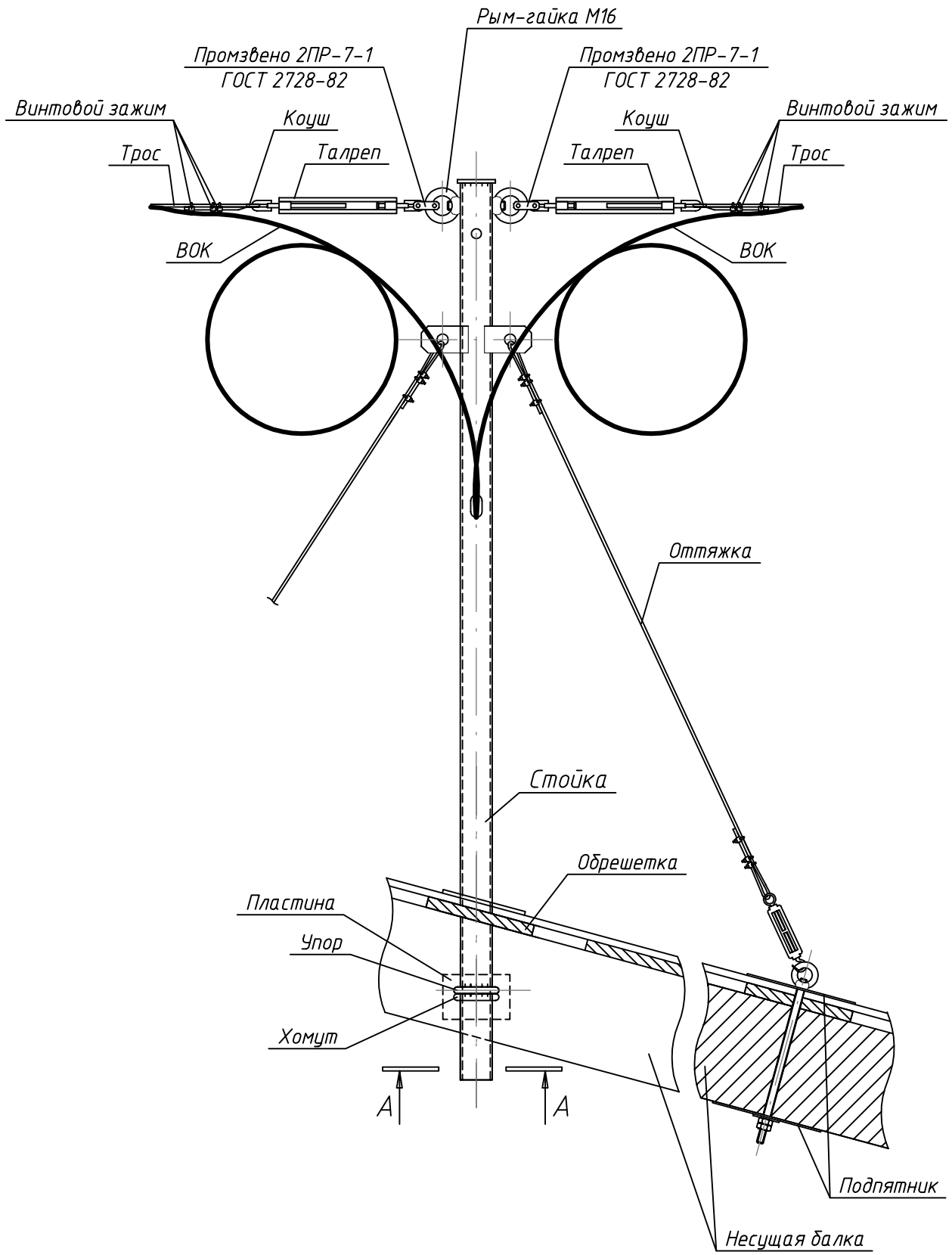

А-А (1:5)

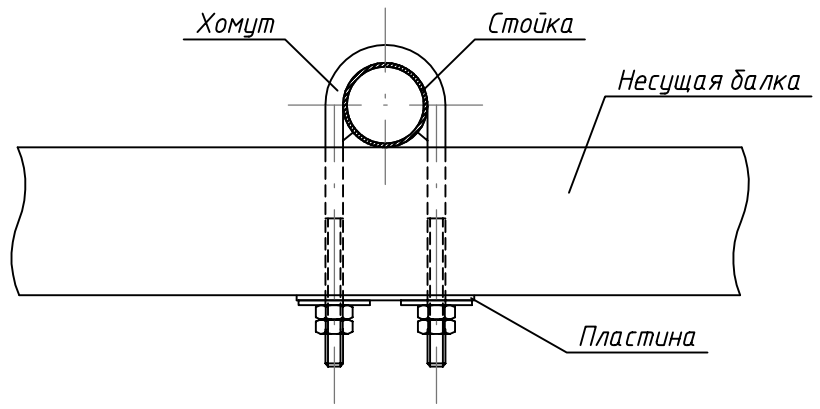

Примечания:
1. Все детали окрасить эмалью ПФ-115 ГОСТ 6465-76* на два слоя, по грунту ГФ-021 ГОСТ 25129-82*.
2. После установки стоечной опоры все отверстия загерметизировать технониколем с битуумной мастикой.

Изм.	Кол. уч.	Лист	N* док.	Подп.	Дата				
Разраб.						Линейно-кабельные сооружения	Стадия	Лист	Листов
Проверил							П	1	4
Н. контр.									
ГИП						Схемы крепления ВОК			

Согласовано

Взам. инв. N*

Подп. и дата

Инв. N* подл.

Формат А3