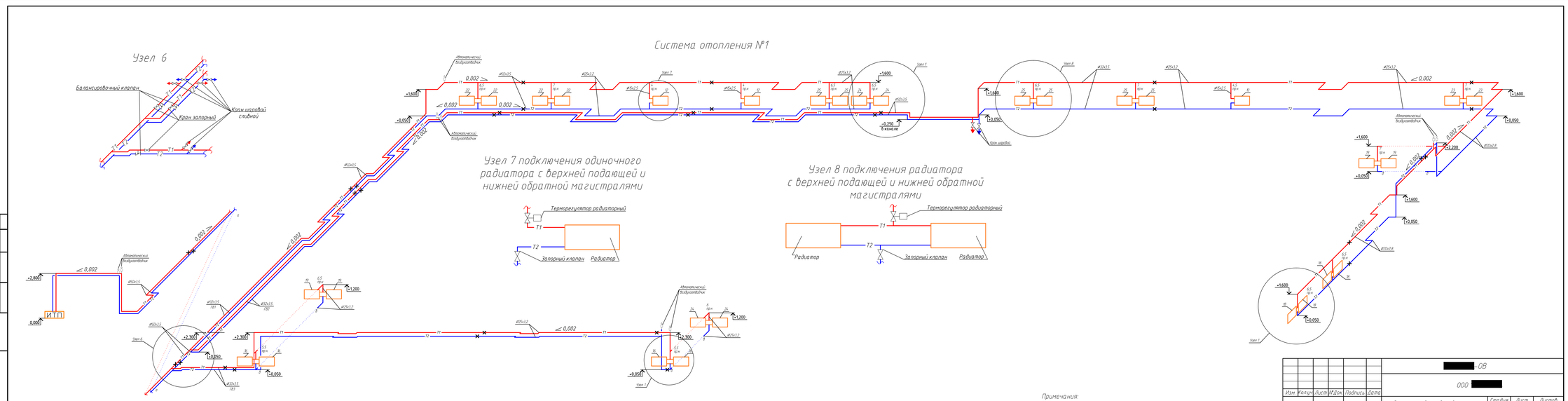
Система отопления №1
Узел 6
Балансировочный клапан
Кран запорный
Кран шаровой сливной
Узел 7
Узел 8
Узел 1
Узел 3
Узел 5
Узел 2
Узел 4
Автоматический воздухоотводчик
Кран шаровой
ИТП
Узел 7 подключения одиночного радиатора с верхней подающей и нижней обратной магистралями
Узел 8 подключения радиатора с верхней подающей и нижней обратной магистралями
Терморегулятор радиаторный
Запорный клапан
Радиатор
Примечания:
1) Отметки уточнить по месту
2) Все неуказанные подводки к отопительным приборам принять Ø15
3) Общие данные см. лист 1
[redacted]-ОВ
ООО [redacted]
Изм. Кол.уч. Лист №Док. Подпись Дата
Разраб. Китаев 07.13
ГИП [redacted] 13
Проверил [redacted] 13
Офисное и складское здание (помещение на отм. 0.000 в осях 1-3; Б-А) по адресу: г.Красноярск, [redacted] Отопление
Стадия Лист Листов
Р 4
Схема системы отопления №1
[redacted]
Согласовано
Взам. инв. №
Подп. и дата
Инв. № подл.
Формат А4х5

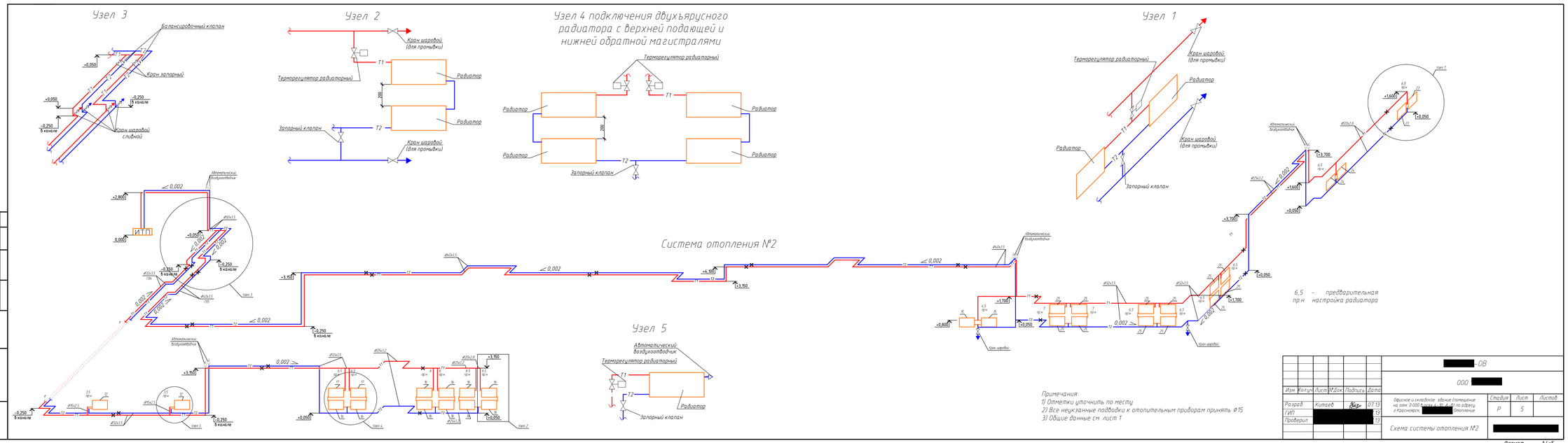
Система отопления №2
Узел 3
Узел 2
Узел 4
Узел 1
Узел 5
Узел 7
Узел 6
Балансировочный клапан
Кран запорный
Кран шаровой сливной
Кран шаровой (для промывки)
Терморегулятор радиаторный
Радиатор
Запорный клапан
Автоматический воздухоотводчик
ИТП
6,5 – предварительная пр.н. настройка радиатора
Примечания:
1) Отметки уточнить по месту
2) Все неуказанные подводки к отопительным приборам принять Ø15
3) Общие данные см. лист 1
[redacted]-ОВ
ООО [redacted]
Изм. Кол.уч. Лист №Док. Подпись Дата
Разраб. Китаев 07.13
ГИП [redacted] 13
Проверил [redacted] 13
Офисное и складское здание (помещение на отм. 0.000 в осях 1-3; Б-А) по адресу: г.Красноярск, [redacted] Отопление
Стадия Лист Листов
Р 5
Схема системы отопления №2
[redacted]
Согласовано
Взам. инв. №
Подп. и дата
Инв. № подл.
Формат А4х5