КО-67226

Фанерное покрытие условно не показана

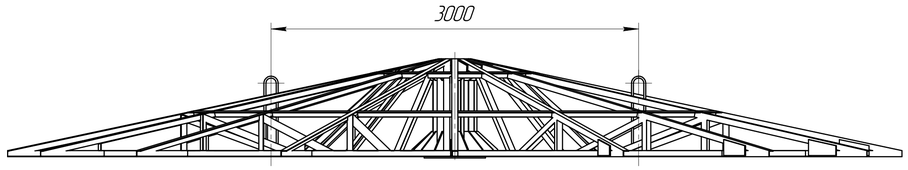

Фанерное покрытие условно не показана

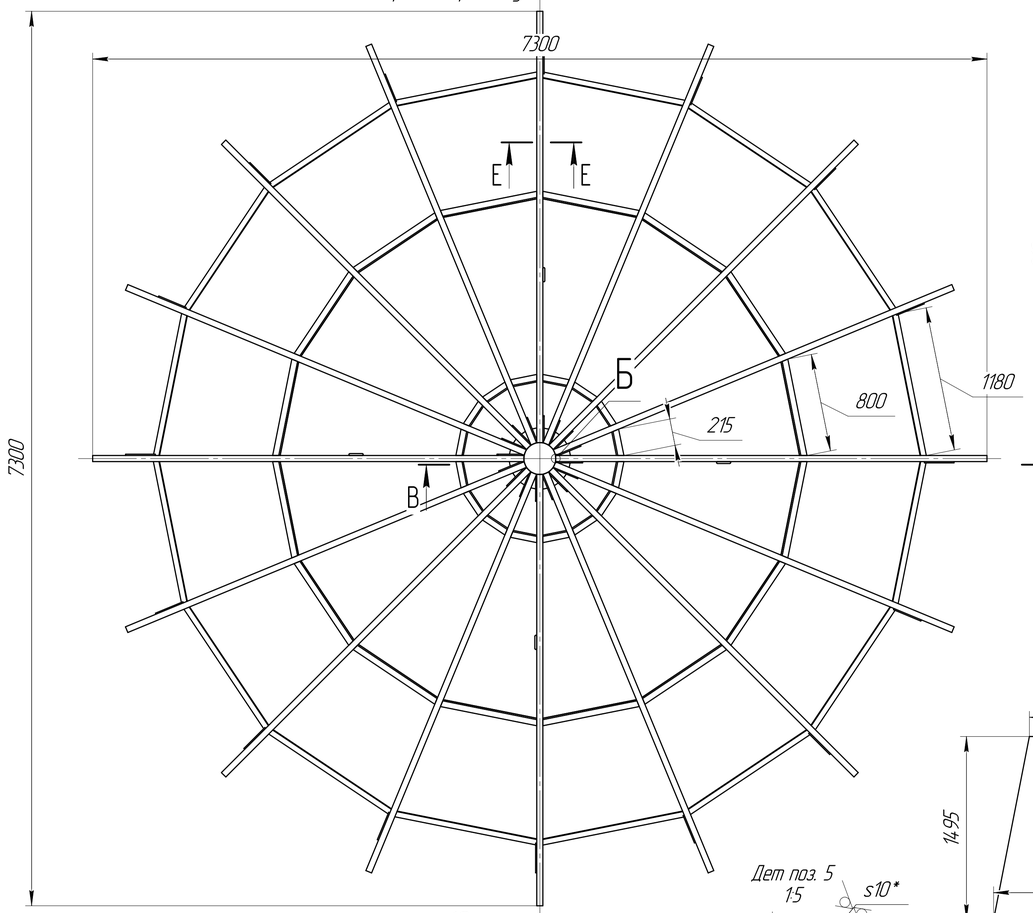

Раскладка фанеры

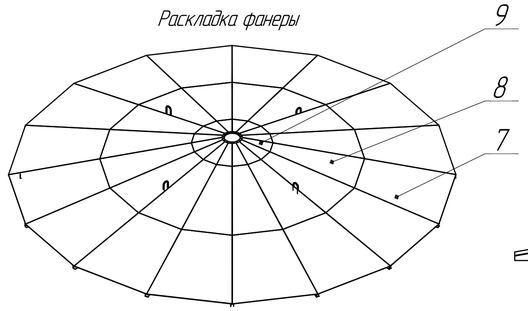

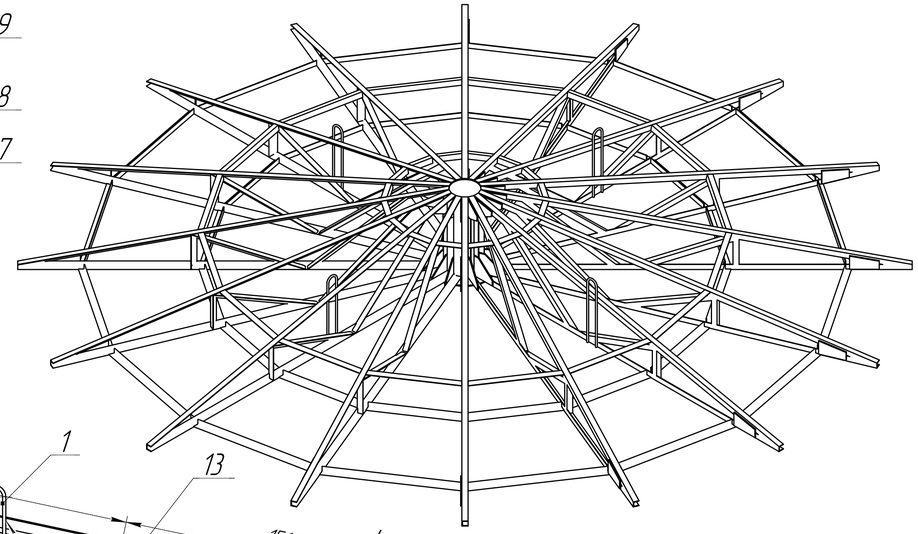

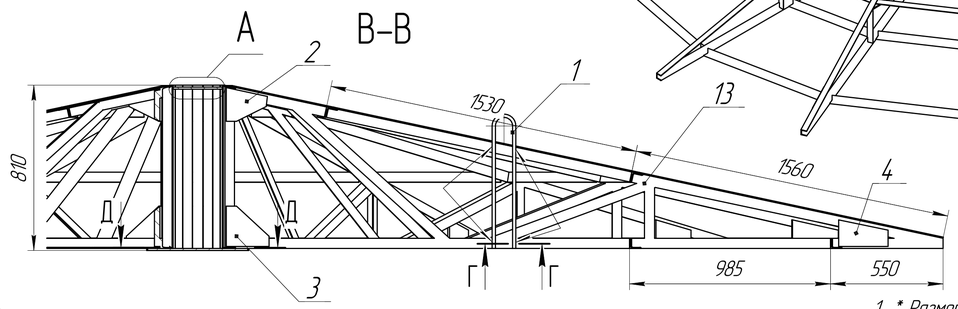

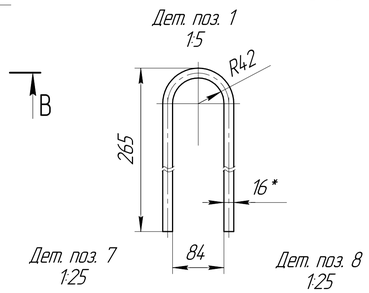

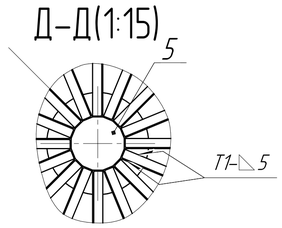

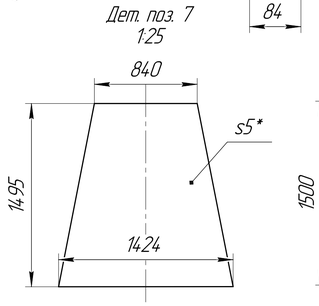

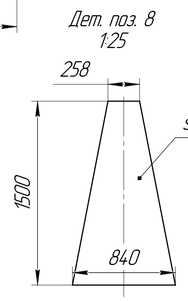

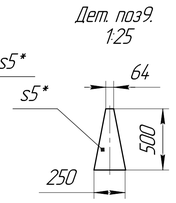

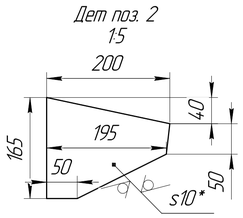

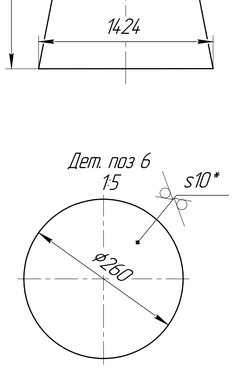

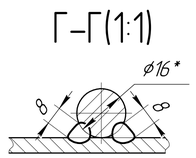

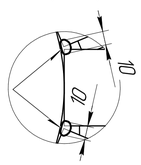

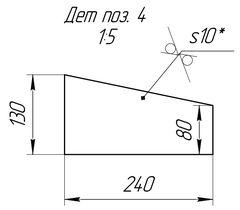

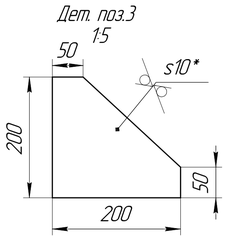

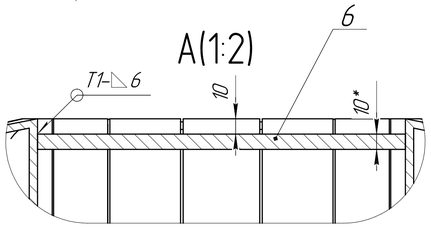

1. * Размеры для справок;.
2. Фанеру крепить болтами М6 по основным ребрам с шагом 500мм. Отверстия ф8 сверлить на месте.
3. Сварку производить электродом Э-42 по ГОСТ 9467-78. Сварные швы по ГОСТ 5264-80;
4. $H14, h14, \pm \frac{IT14}{2}$.

Формат	Зона	Поз	Обозначение	Наименование	Кол.	Примечание
				Детали		
*		1	КО-67226-01	Круг 16 ГОСТ 2590-88 / Ст3пс ГОСТ 535-88		
				L=1357мм	4	2,2кг
				Лист 10 ГОСТ 19903-74 / Ст3пс ГОСТ 14637-89		
*		2	КО-67226-02	165х200	16	1,8кг
*		3	КО-67226-03	200х200	16	2,36кг
*		4	КО-67226-04	130х240	16	2кг
*		5	КО-67226-05	ф500	1	15,4кг
*		6	КО-67226-06	ф260	1	4,2кг
				Фанера ФОК-5 ГОСТ 11519-77		
*		7	КО-67226-07	1495х1424	16	6,5кг
*		8	КО-67226-08	840х1500	16	3,2кг
*		9	КО-67226-09	250х500	16	0,31кг
				Стандартные изделия		
		10		Болт М6 х 22 ГОСТ 7798-70	120	
		11		Гайка М6 ГОСТ 5915-70	120	
		12		Шайба 6 ГОСТ 11371-78	120	
				Материалы		
		13		Уголок В1-50х50х5 ГОСТ 8509-93 / Ст3пс ГОСТ 535-2005	775	кг
			* В поле чертежа			

Изм.	Лист.	№ докум.	Подп.	Дата
Разраб.		Сергеев		15.11.20
Пров.				
Т.контр.				
Н.контр.				
Утв.				

КО-67226

Крышка печи 12МВт

Лит.	Масса	Масштаб
	1063,5	1:25

Лист | Листов 1

Перв. примен. | Справ. № | Подп. и дата | Инв. № дубл. | Взам. инв. № | Подп. и дата | Инв. № подл.

Копировал | Формат А1