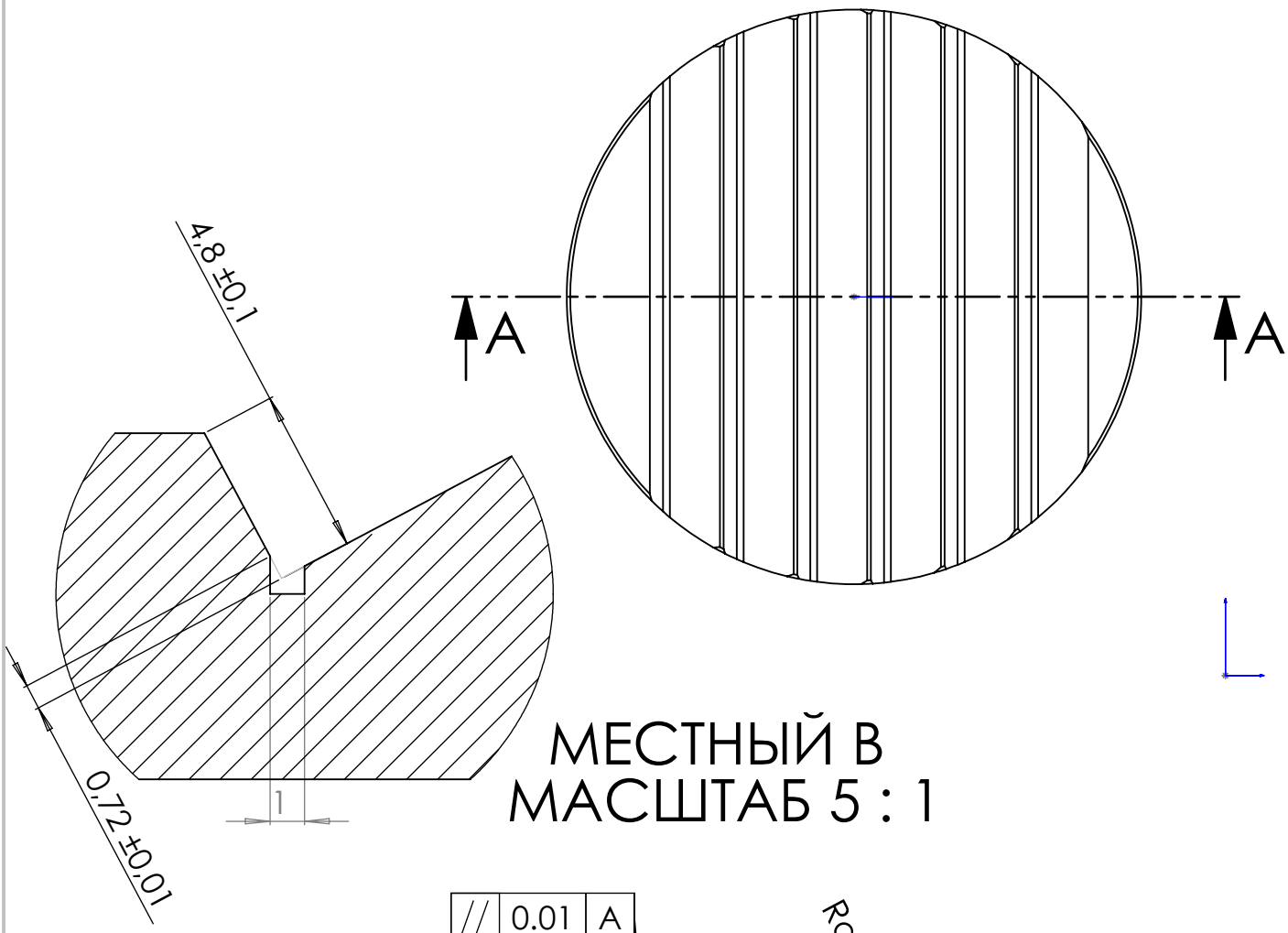

МЕСТНЫЙ В
МАСШТАБ 5 : 1

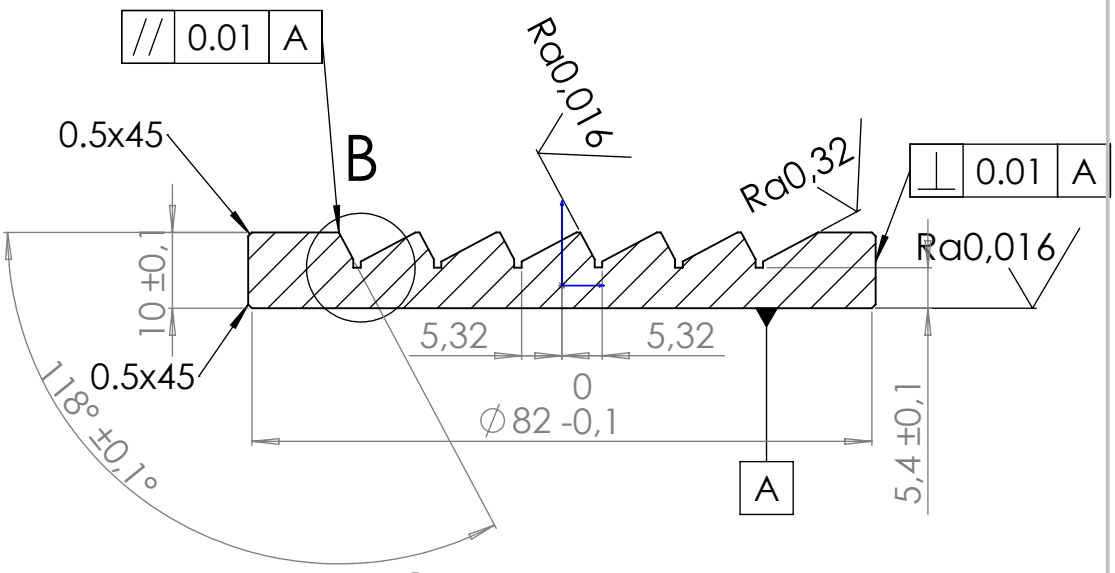

СЕЧЕНИЕ A-A
МАСШТАБ 1 : 1

ПО УМОЛЧАНИЮ: РАЗМЕРЫ В МИЛЛИМЕТРАХ SURFACE FINISH: ДОПУСКИ: ЛИНЕЙНЫЕ: УГЛОВЫЕ:	ОБРАБОТКА:			СГЛАДИТЬ ЗАУСЕНЦЫ И ОСТРЫЕ КРОМКИ	НЕ МАСШТАБИРОВАТЬ ЧЕРТЕЖ		РЕДАКЦИЯ	
	ИМЯ	ПОДПИСЬ	ДАТА				НАЗВАНИЕ:	
Разраб								
Пров.								
Утв.								
Маш.								
Т.контр				МАТЕРИАЛ:		ЧЕРТЕЖ №:	приспосабление	A4
				МАССА:		МАСШТАБ:1:2	ЛИСТ 1 ИЗ 1	