ГЕОМЕТРИЧЕСКАЯ СХЕМА

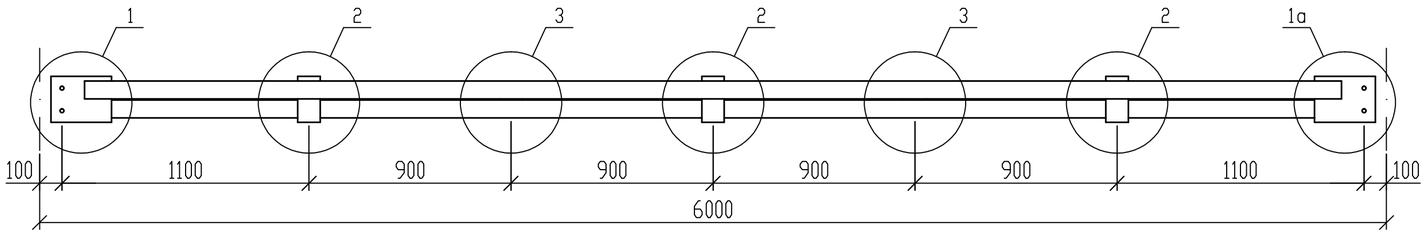

ПОЗ. 2

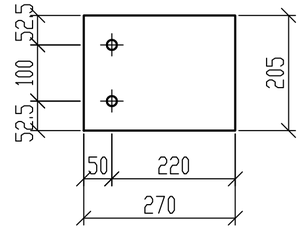

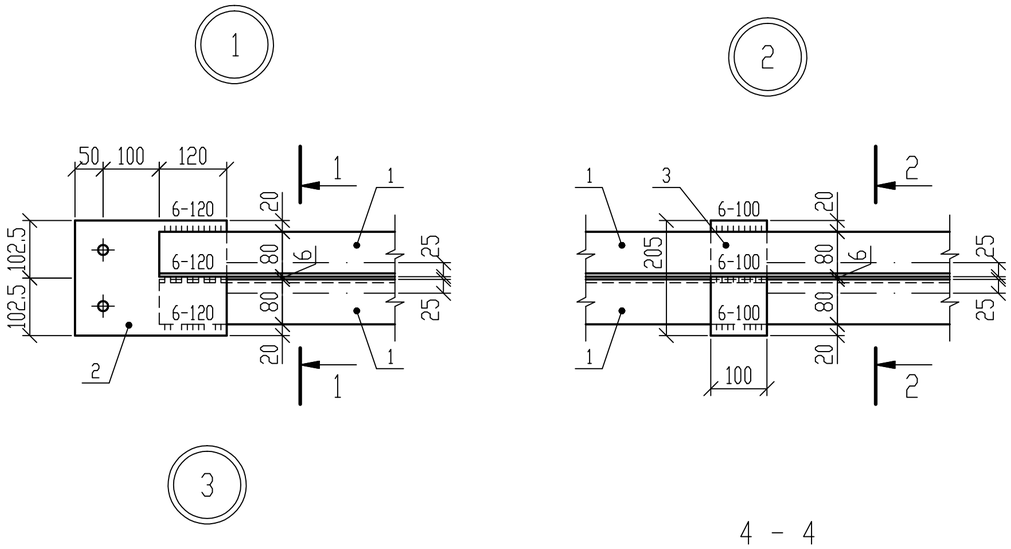

СПЕЦИФИКАЦИЯ

МАРКА, ПОЗ.	ОБОЗНАЧЕНИЕ	НАИМЕНОВАНИЕ	КОЛ.	МАССА ЕД., КГ	ПРИМЕЧ.
1		УГОЛОК $\frac{80x80x6\ ГОСТ\ 8509-93}{С235\ ГОСТ27772-88}$ L=5600	2	41.2	82
2	СМ. ЭСКИЗ	ЛИСТ $\frac{6x205x270\ ГОСТ\ 19903-74}{С235\ ГОСТ27772-88}$	2	2.6	5
3		ЛИСТ $\frac{6x100x205\ ГОСТ\ 19903-74}{С235\ ГОСТ27772-88}$	5	1.0	5

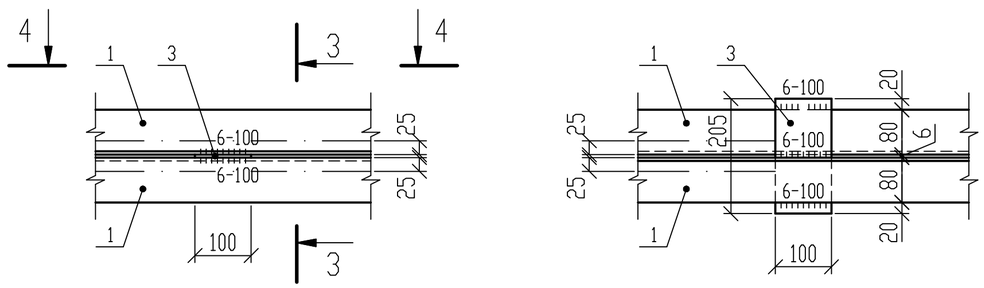
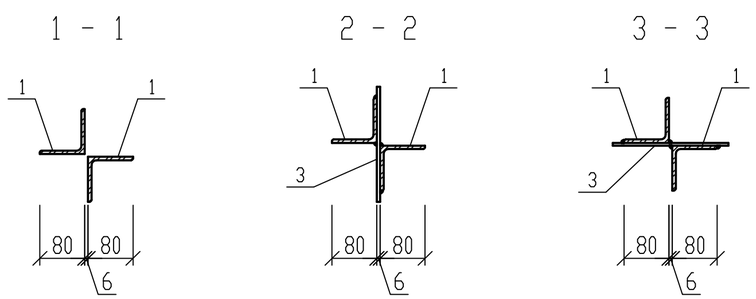
1. ОБЩИЕ УКАЗАНИЯ СМ. Л. 1.
2. ВСЕ ОТВЕРСТИЯ ВЫПОЛНИТЬ ДИАМЕТРОМ 18 мм ПОД БОЛТЫ М16.