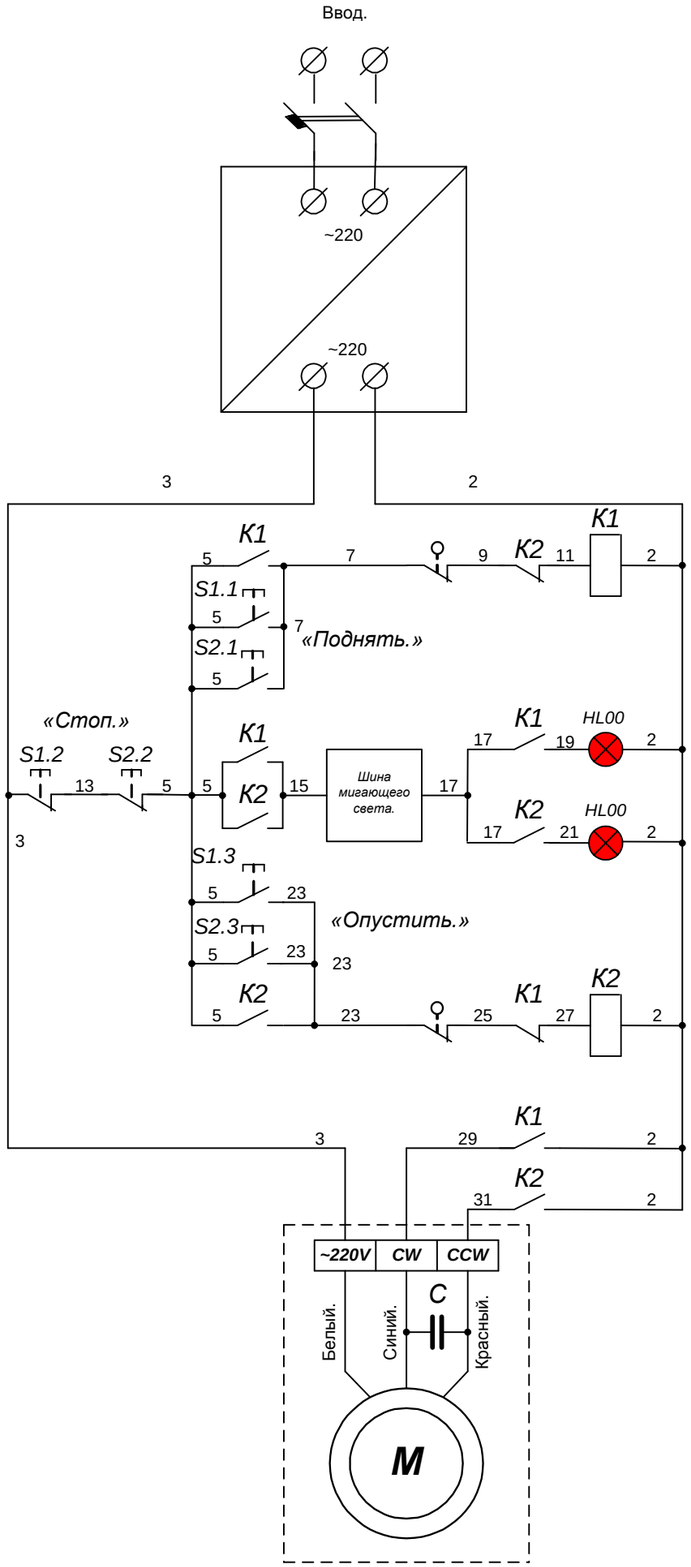

№ строки	Контакты в строках.			Функция или параметр.	
1				Вводной автомат.	
2				Блок бесперебойного питания.	
3	3 5	5 10	9	Подъём шторы.	Контактор на подъём.
4					По месту.
					С диспетчерской.
5					Сигнализация на подъём.
6					Шина мигающего света.
7				Опускание шторы.	Сигнализация на опускание.
8					По месту.
					С диспетчерской.
9	7 7	9 11	3		Контактор на опускание с датчиком положения..
10				«Поднять.»	
11				«Опустить.»	
				Эл. Двигатель шторы.	

					Управления двигателем противопожарной шторы.	**Лит**	**Масса**
		№ докум.	**Подп.**	**Дата**			
Разработал.						**Лист 1**	**Листов 1**
Проверил.					Схема электрическая принципиальная.		