План на відмітці 0,000 М1:50

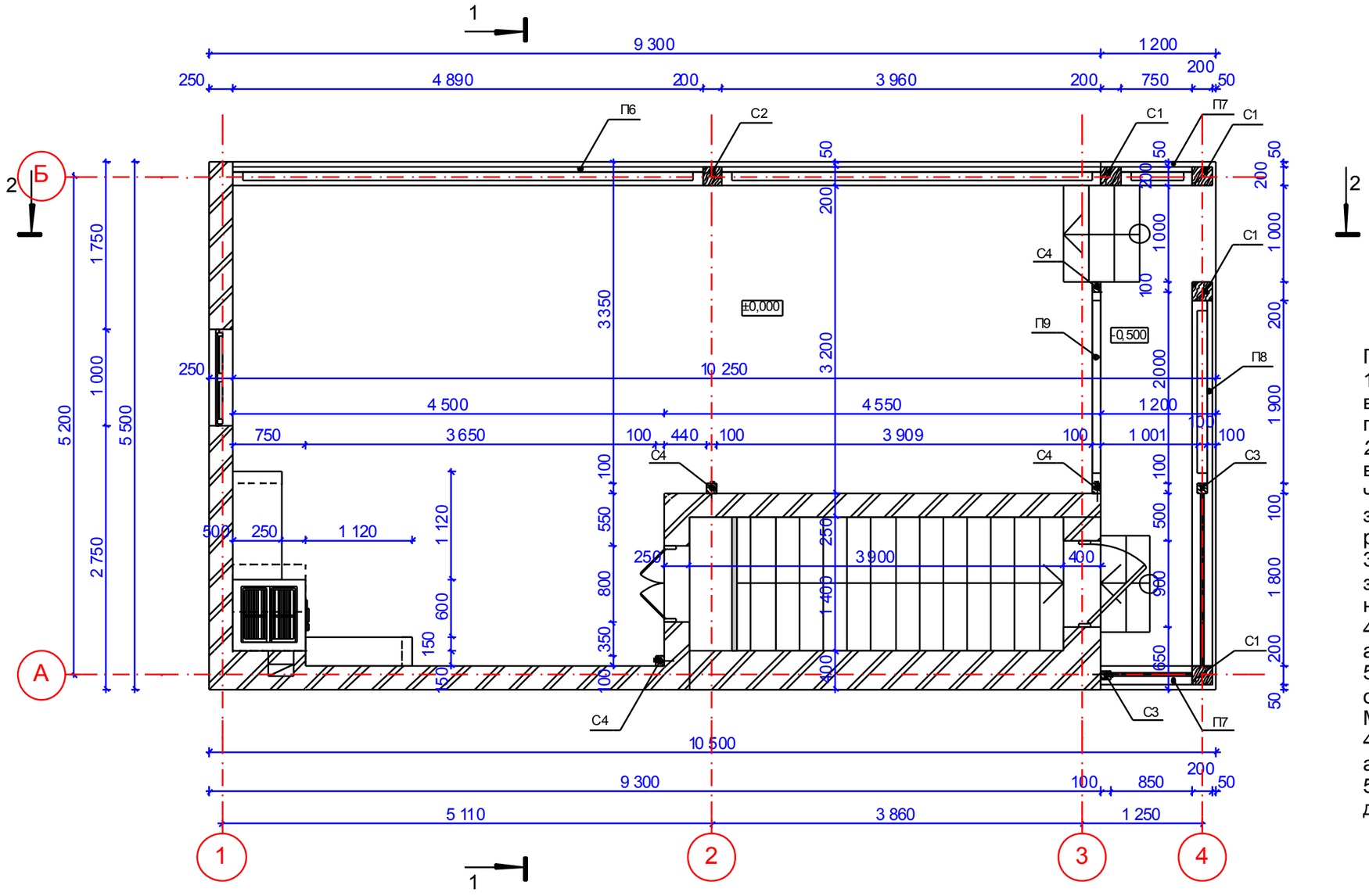

Примітки:

1. За відмітку ±0,000 прийнято відмітку проектованої підлоги приміщення альтанки.
2. Сітку для армування комину виконати з Ø3 Вр-І (крок 50х50) через 3 ряди цегли. Комин мурувати з повнотілої цегли марки М100 на розчині М50.
3. Стійки до лежнів кріпляться з'єднанням в шип на не менше ніж на 1/3 висоти лежня.
4. Стійки С4 кріпляться до стін анкер-болтами М16х200 через 0,7 м
5. Лежні П6, П7, П8 кріпляться до основи підлоги анкер-болтами М20х330 через 1 м.
4. Загальний об'єм цегляних стін альтанки - 18 м^3 (6480 шт.)
5. Всі роботи виконувати згідно діючих будівельних норм та правил

Експлікація приміщень.

1. Коридор - 6,6 м^2
2. Сходи в підвал - 5,5 м^2
3. Альтанка - 39,2 м^2

Загальна площа - 51,3 м^2

				Альтанка		
					Стадия	Лист	Листов
						5	
Проектув.				План на відмітці 0,000 М1:50		
Н. контр.						

Фасад в осях 4-1 М1:50

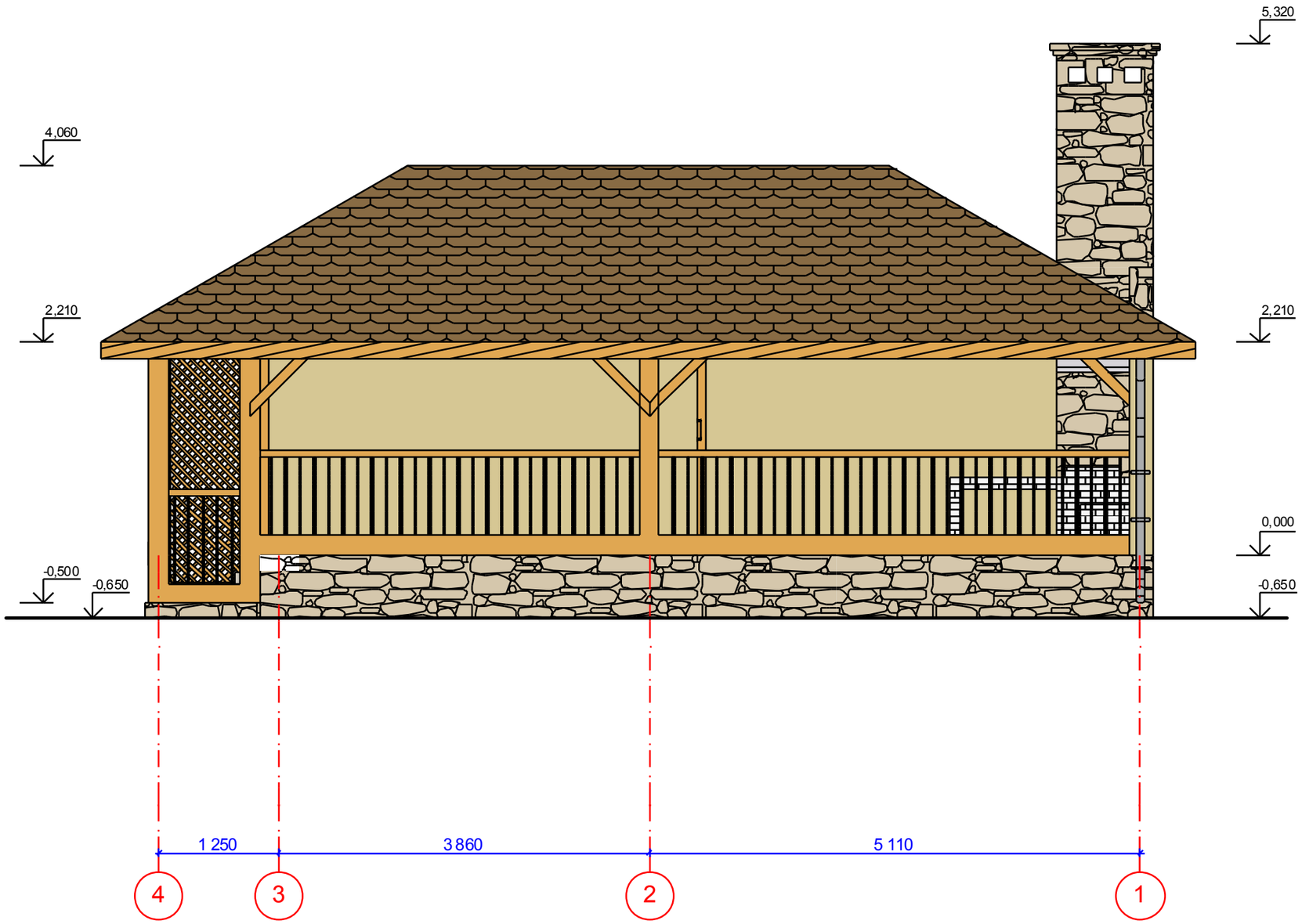

				Альтанка			
					Стадия	Лист	Листов
						6	
				Фасад в осях 4-1 М1:50			
Проектув.							
Н. контр.							

Фасад в осях А-Б М1:50

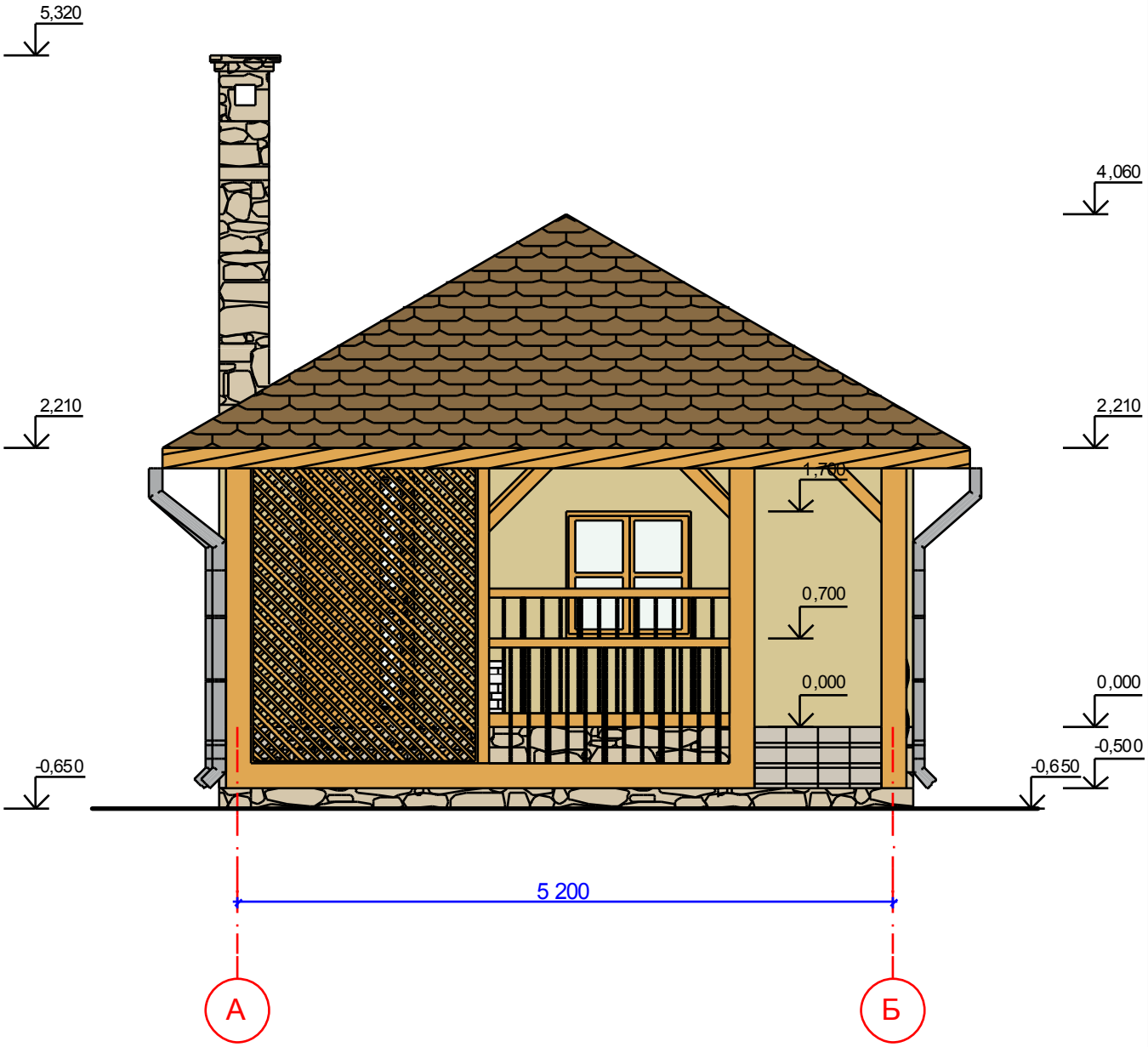

				Альтанка			
					Стадия	Лист	Листов
						7	
				Фасад в осях А-Б М1:50			
Проектув.							
Н. контр.							

Фасад в осях 1-4 М1:50

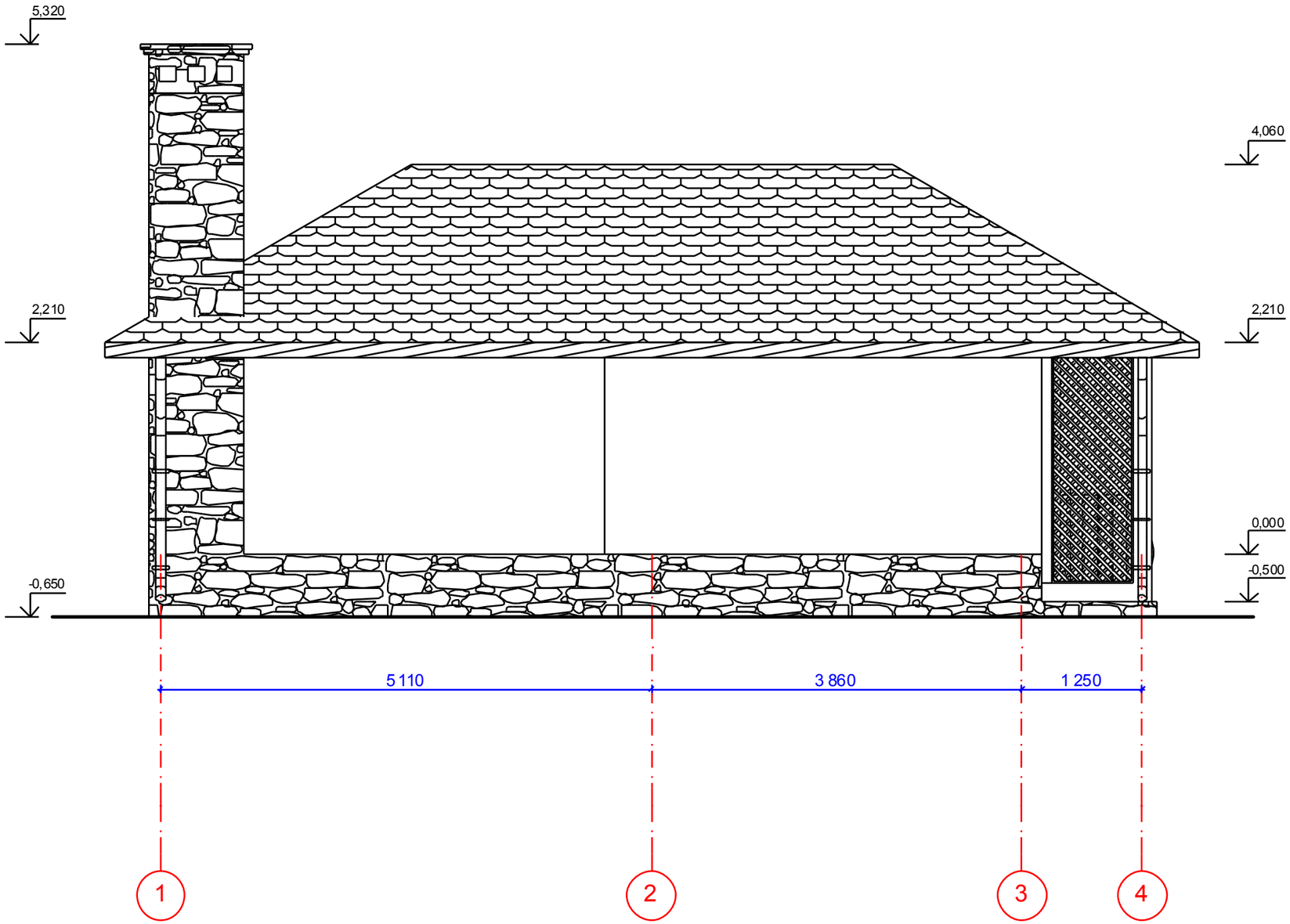

				АБ			
				Альтанка			
					Стадия	Лист	Листов
				Фасад в осях 1-4 М1:50			
Проектув.							
Н. контр.							

Фасад в осях Б-А М1:50

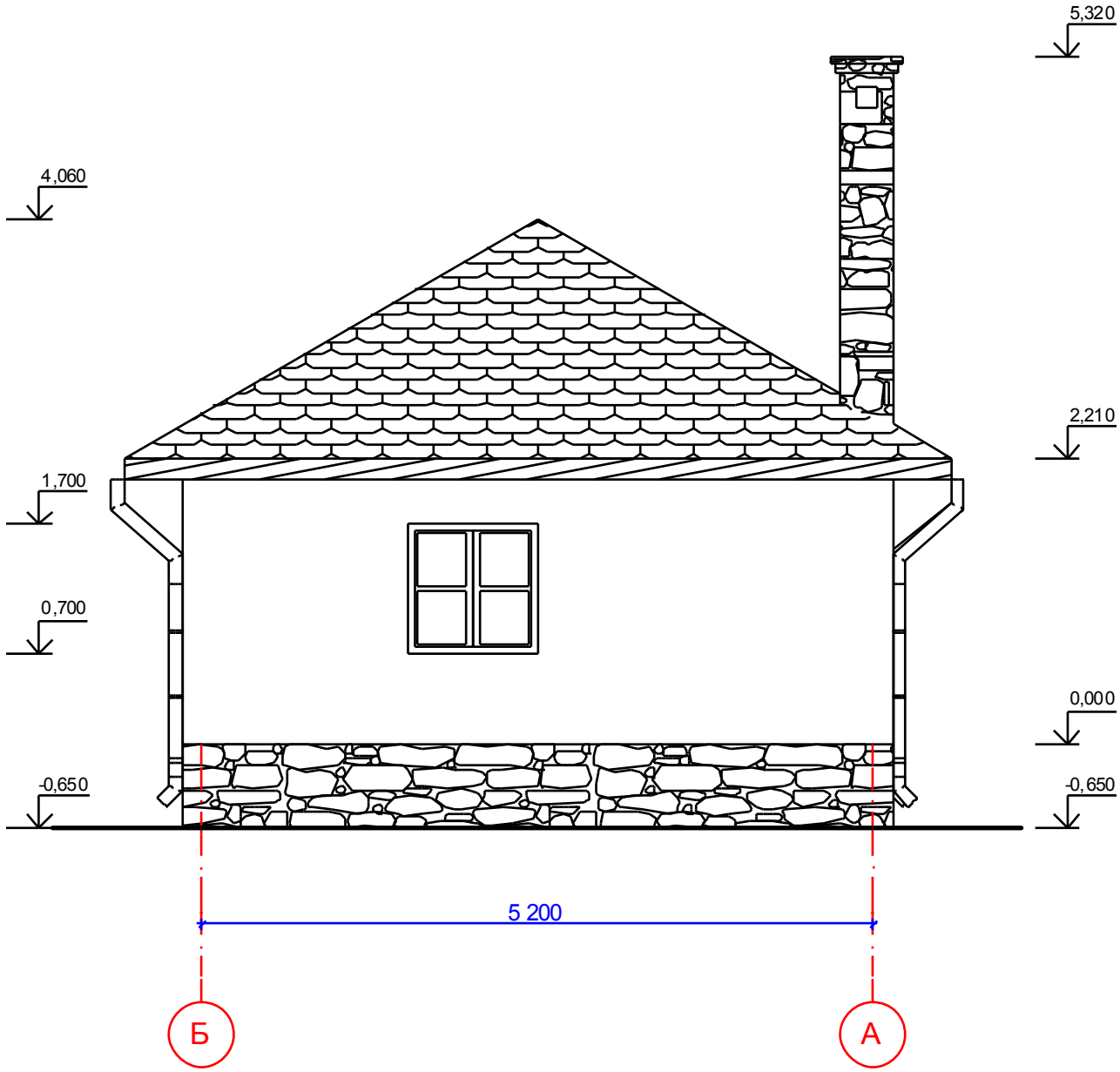

				Альтанка			
					Стадия	Лист	Листов
						9	
				Фасад в осях Б-А М1:50			
Проектув.							
Н. контр.							

Розріз 1-1 М1:50

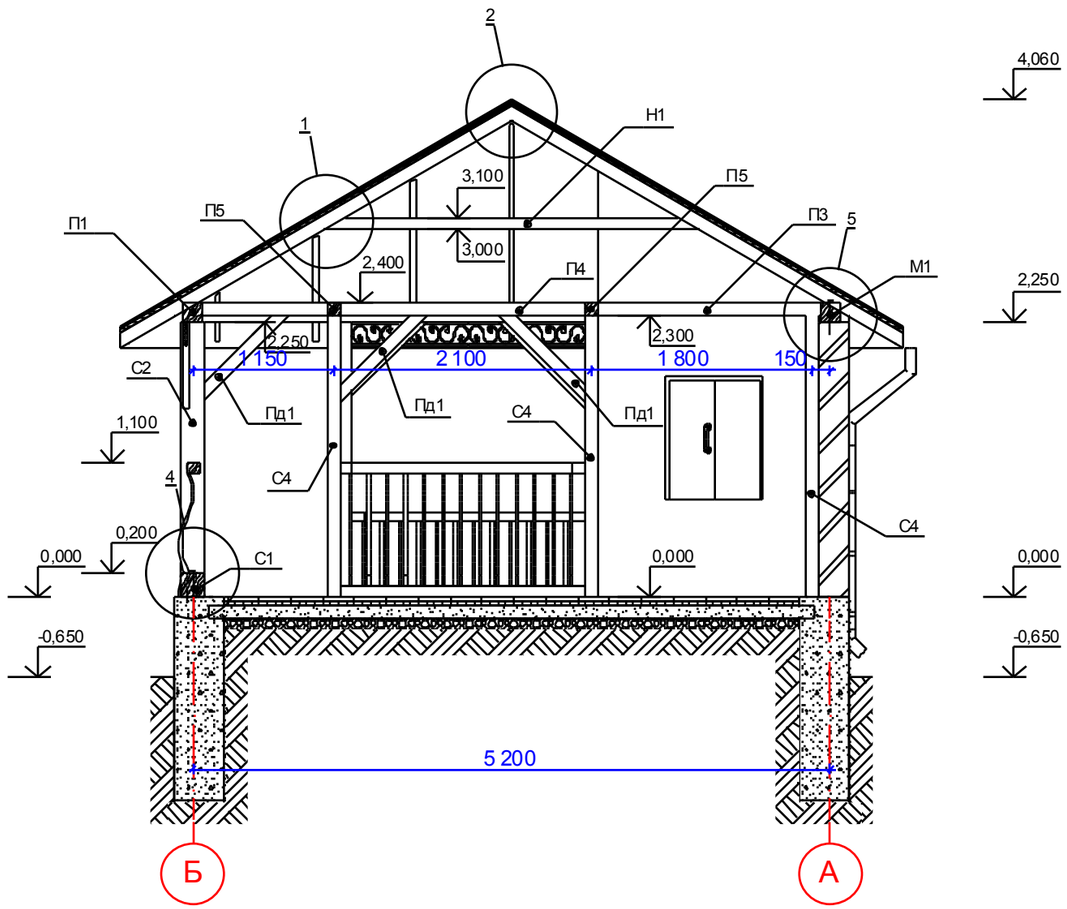

Вузол 5
М1:20

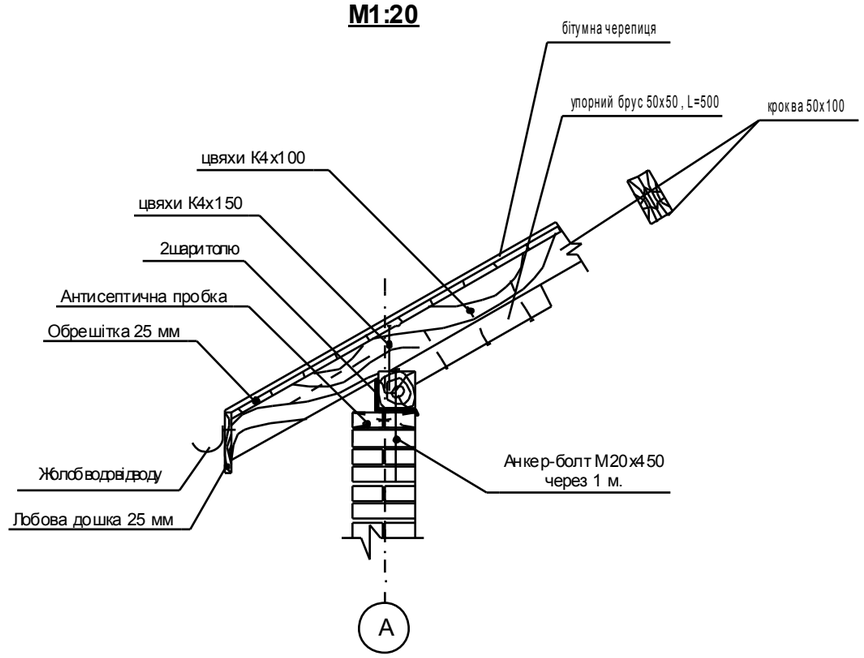

Вузол 3
М1:20

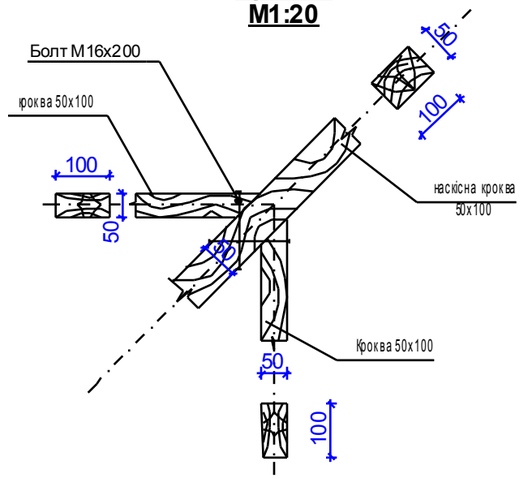

				Альтанка		
					Стадія	Лист	Листов
						10	
Проектув.				Розріз 1-1 М1:50 Вузол 3. Вузол 5.		
Н. контр.						

Розріз 2-2 М1:50

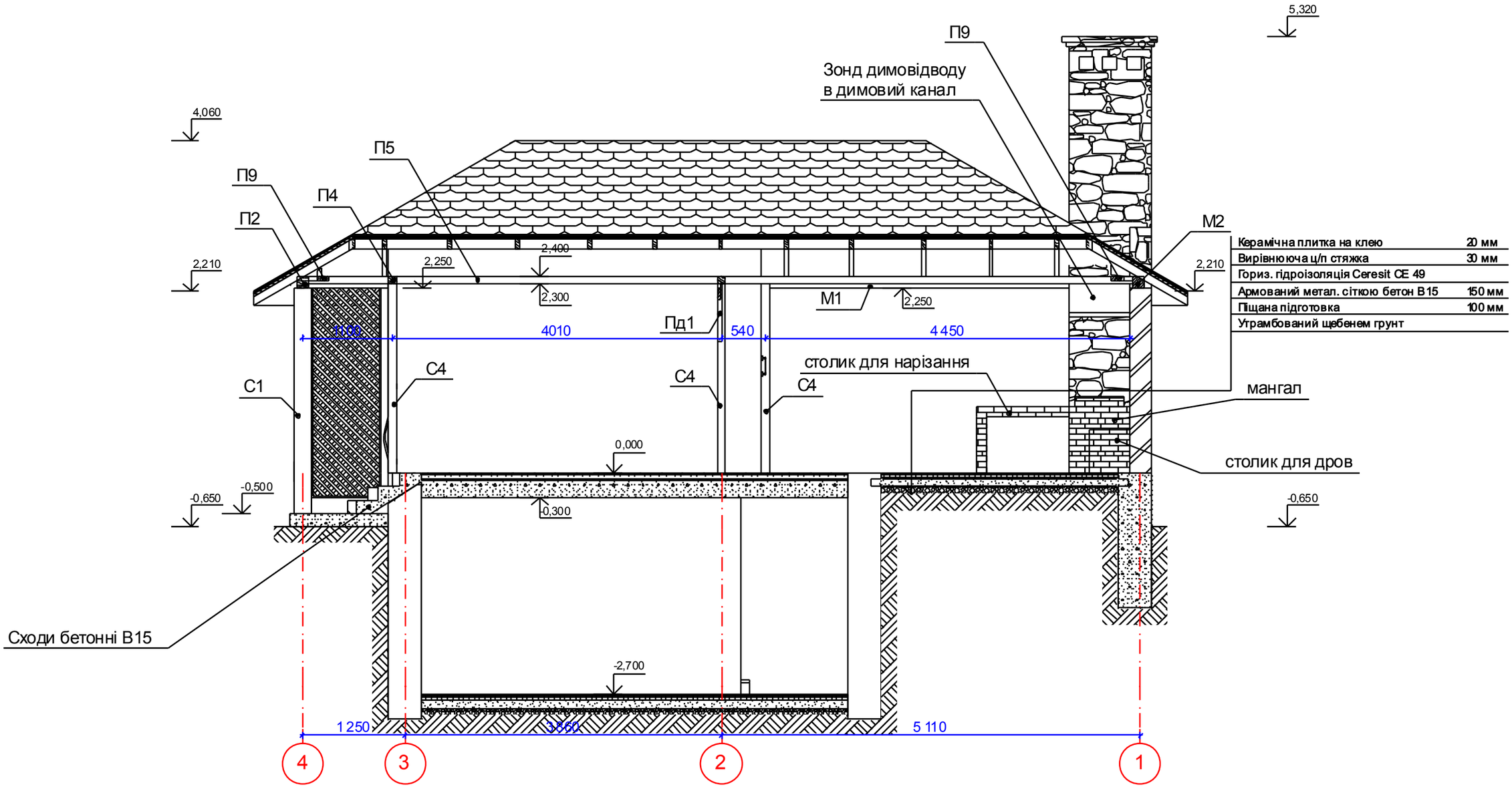

Керамічна плитка на клею	20 мм
Вирівнююча ц/п стяжка	30 мм
Гориз. гідроізоляція Ceresit CE 49	
Армований метал. сіткою бетон В15	150 мм
Піщана підготовка	100 мм
Утрамбований щебенем грунт	

				Альтанка		
					Стадия	Лист	Листов
						11	
				Розріз 2-2 М1:50		
Проектув.						
Н. контр.						

Мангал М1:20

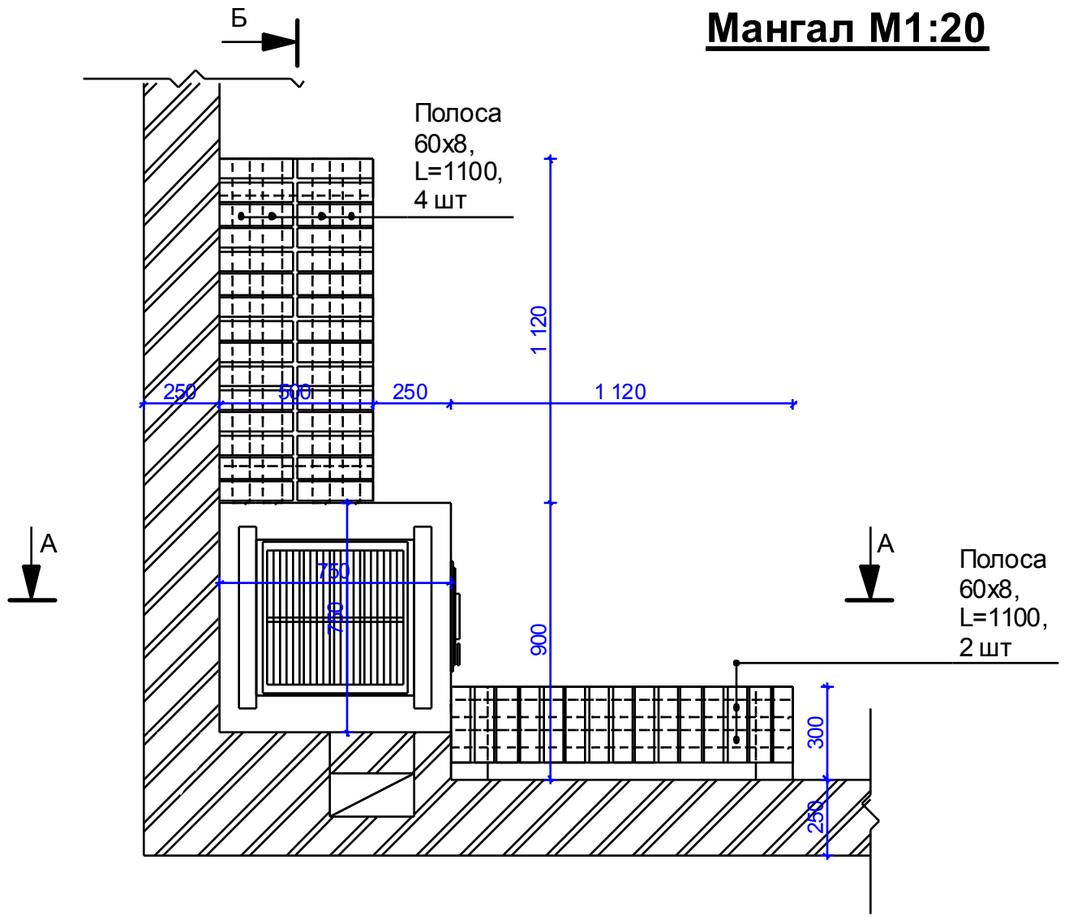

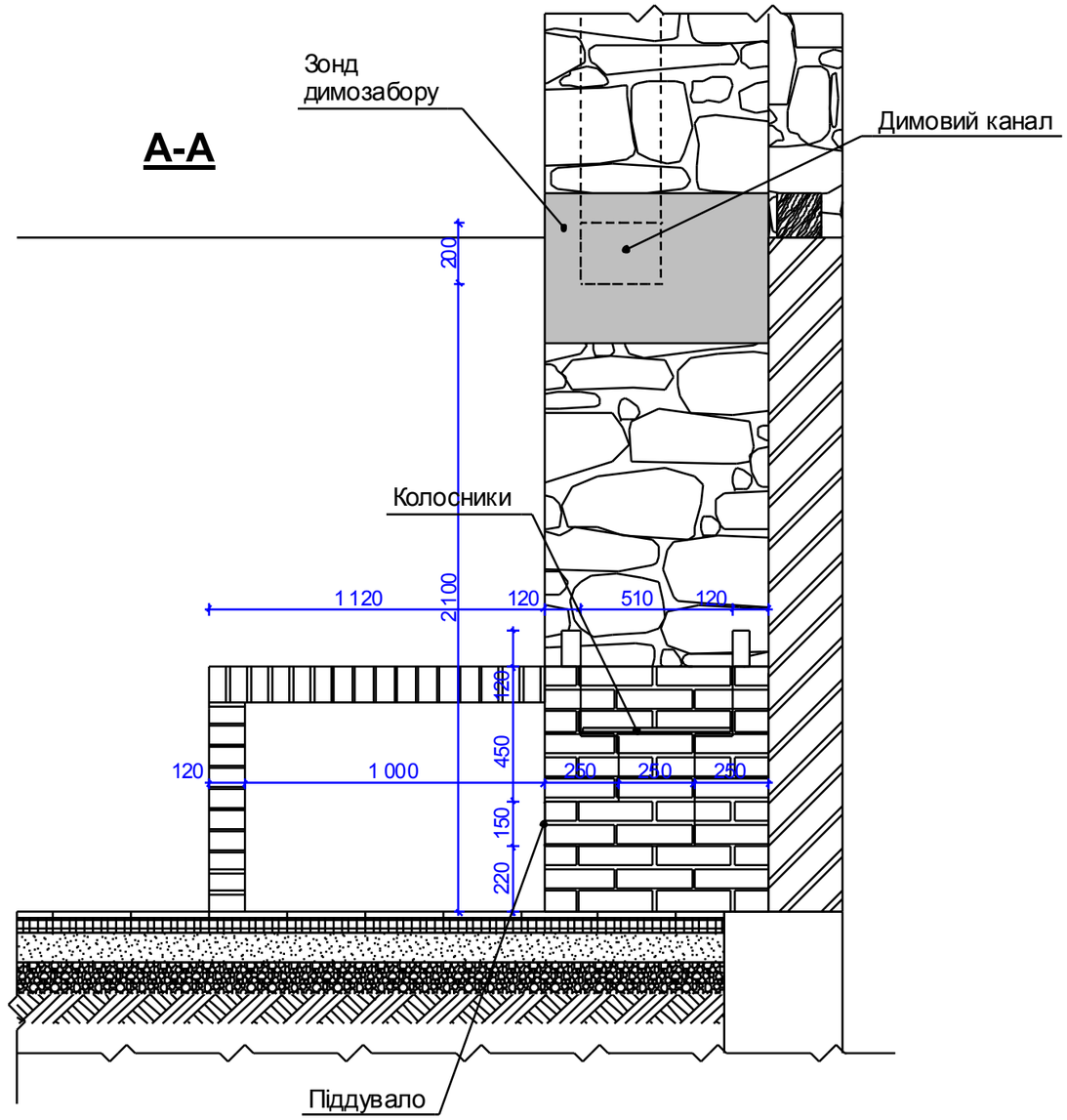

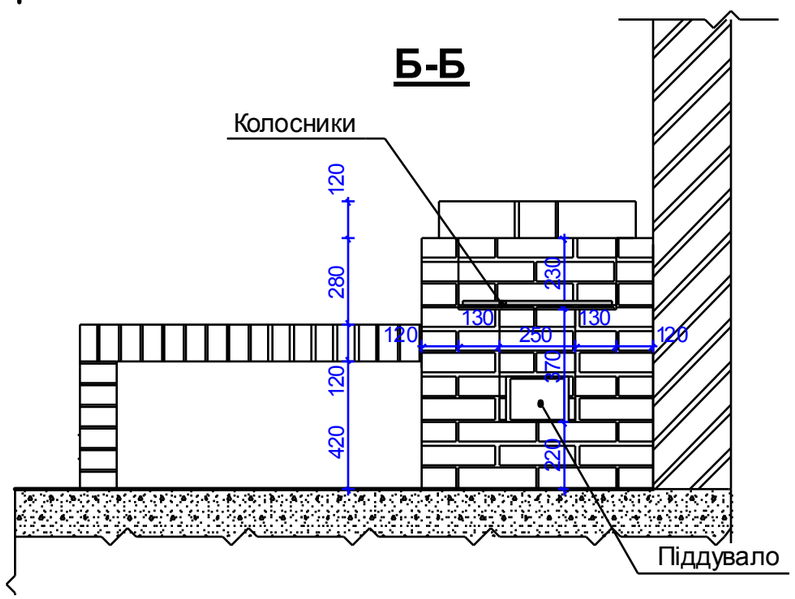

				Альтанка		
					Стадія	Лист	Листов
						12	
				Мангал М1:20		
Проектув.						
Н. контр.						

Секція огородження М1:20

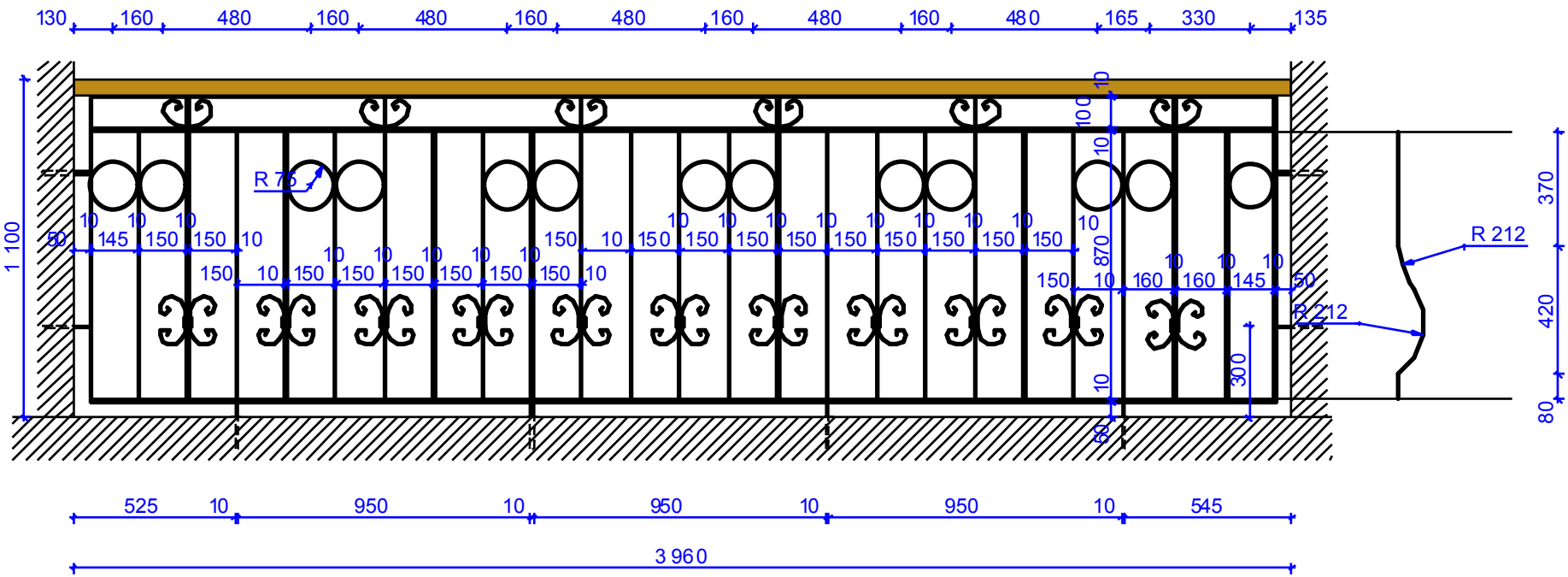

Специфікація матеріалів:
1. Квадрат 10х10 - 150 м (118 кг)

				АБ			
				Альтанка			
					Стадія	Аркуш	Аркушів
						13	
				Секція огородження М1:20			
	Проектув.						
	Н. контр.						

План даху М1:50

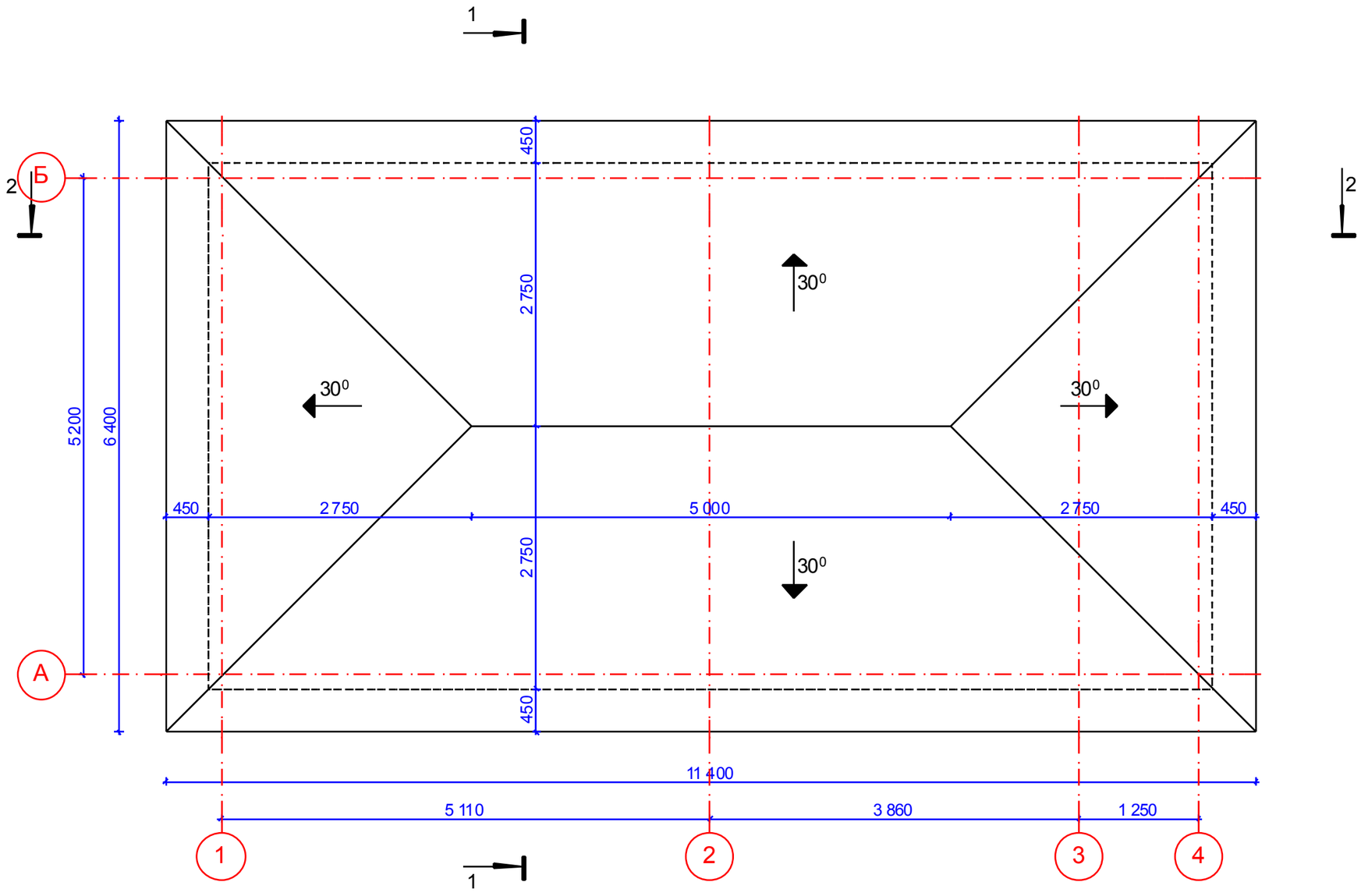

Примітки:

1. За відмітку 0,000 прийнято відмітку підлоги приміщення альтанки
2. Матеріал покриття - бітумна черепиця
3. Загальна площа покриття - 85 м^2
4. Водовідвід - HANTER Surefit (СИСТЕМА ТРАПЕЦІЯ - пропускна здатність при розташуванні зливної труби в торці жолоба -1,6 л/сек)

				Альтанка			
					Стадия	Лист	Листов
						16	
				План даху М1:50			
Проектув.							
Н. контр.							

План несучих дерев'яних елементів М1:50

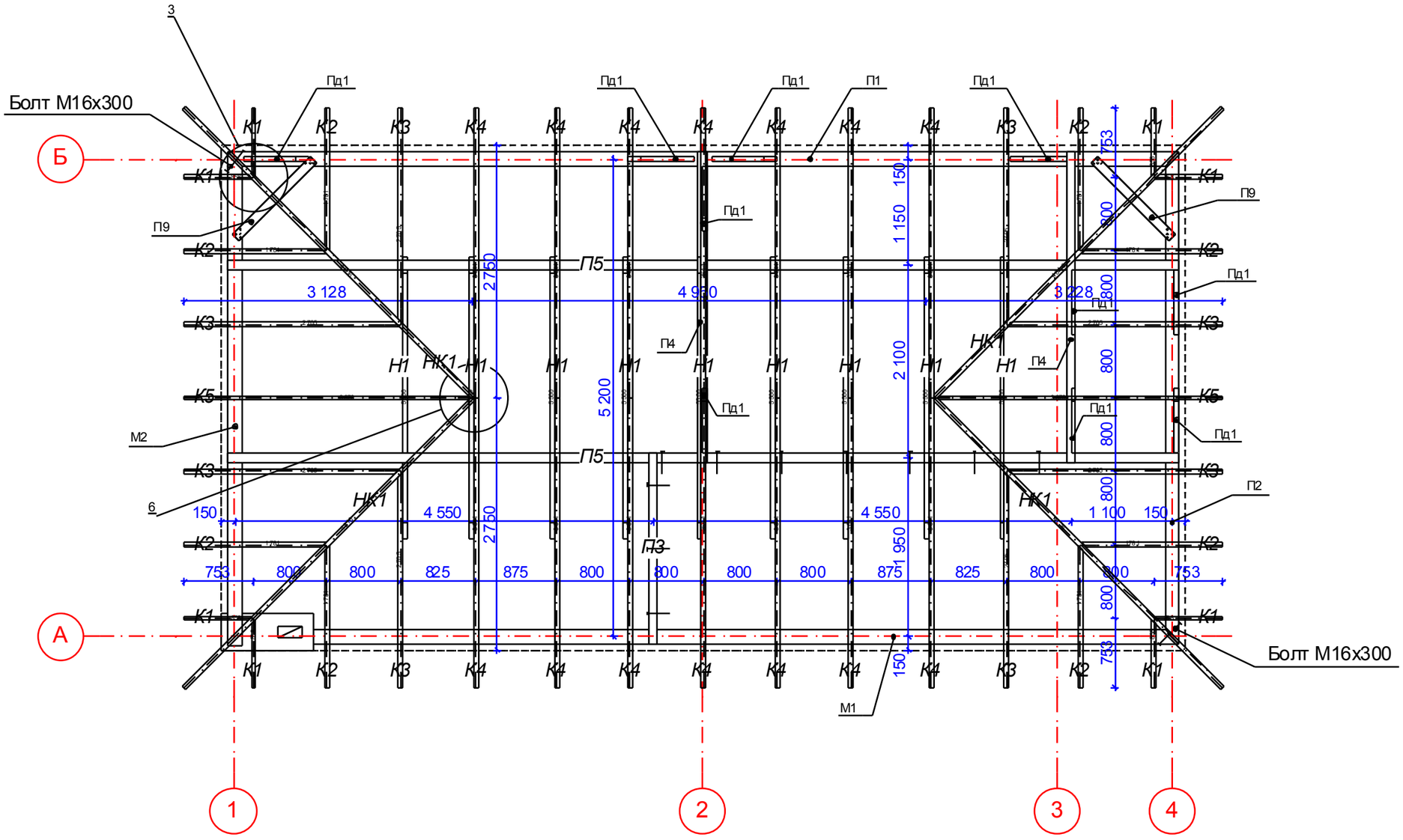

Примітки:
1. Даний аркуш читати з аркушами АБ-??
2. Крокви кріпляться до мауерлата опорним брусом та цвяхами.
3. Мауерлати до стіни кріпити анкерними болтами Ø16 мм довжиною 450 мм через 1,5 м. Прогони кріпляться до підлоги дюбелями М16х330 та до стіни М16х200 через 1,0 м.
4. Ділянки дерев'яних елементів, що примикають до димо-вентканалів обшити двома шарами вогнетривкого гіпсокартону.
5. Конструкції кроквяної покрівлі виконувати з деревини хвойних порід 2-го сорту для крокв і мауерлата, і 3-го сорту для настилу.
6. Вироби з дерева слід зберігати в умовах, що виключають вплив на них атмосферних опадів і прямих сонячних променів.
7. Механічна обробка дерев'яних конструкцій повинна проводитися до їхньої захисної обробки. У всіх випадках, коли при складанні або монтажі конструкцій проводиться додаткова механічна обробка, зовнішнє захисне покриття повинне бути відновлене.
8. Ділянки елементів, що дотикаються до кладки, перед монтажем покрити антисептичною пастою й ізолювати від кладки 2 мм шаром водоізоляційного матеріалу насухо. При цьому торці елементів залишити відкритими.
9. Довжини елементів уточнюються при монтажі даху.
10. Дерев'яні елементи покрівлі для забезпечення важкогоріння повинні бути оброблені сполуками антипіринами по ГОСТ 28815-96
11. Розмітку й набивання брусків обрешітки починати з конька. Стики обрешітки влаштовувати на кроквяних ногах у півдерева.
12. При виконанні покрівельних робіт керуватися вказівками СНІП 3.03.01-87 "Несучі та огороджуючі конструкції"
13. За відмітку 0,000 прийнято відмітку проектованої підлоги приміщення альтанки.

				Альтанка			
					Стадия	Лист	Листов
						17	
Проектув.				План несучих дерев'яних елементів М1:50			
Н. контр.							

План підлог М1:50

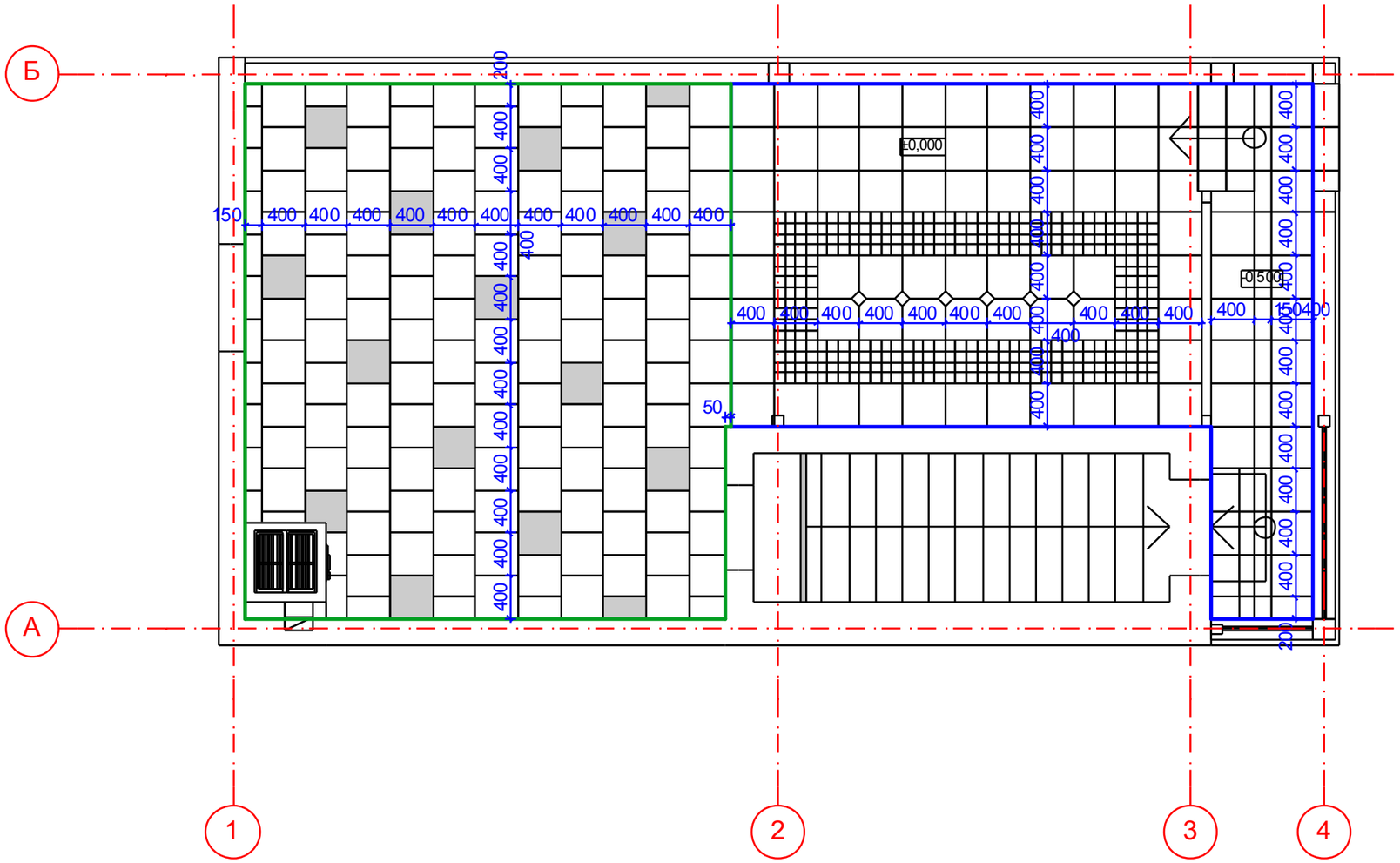

Зона 1 - 22 м2, Opoczno, Karbon

Зона 2 - 20 м2, Opoczno, Tanger

				Альтанка		
					Стадия	Лист	Листов
						19	
				План підлог 0,000 М1:50		
Проектув.						
Н. контр.						

Аксонометрична проекція

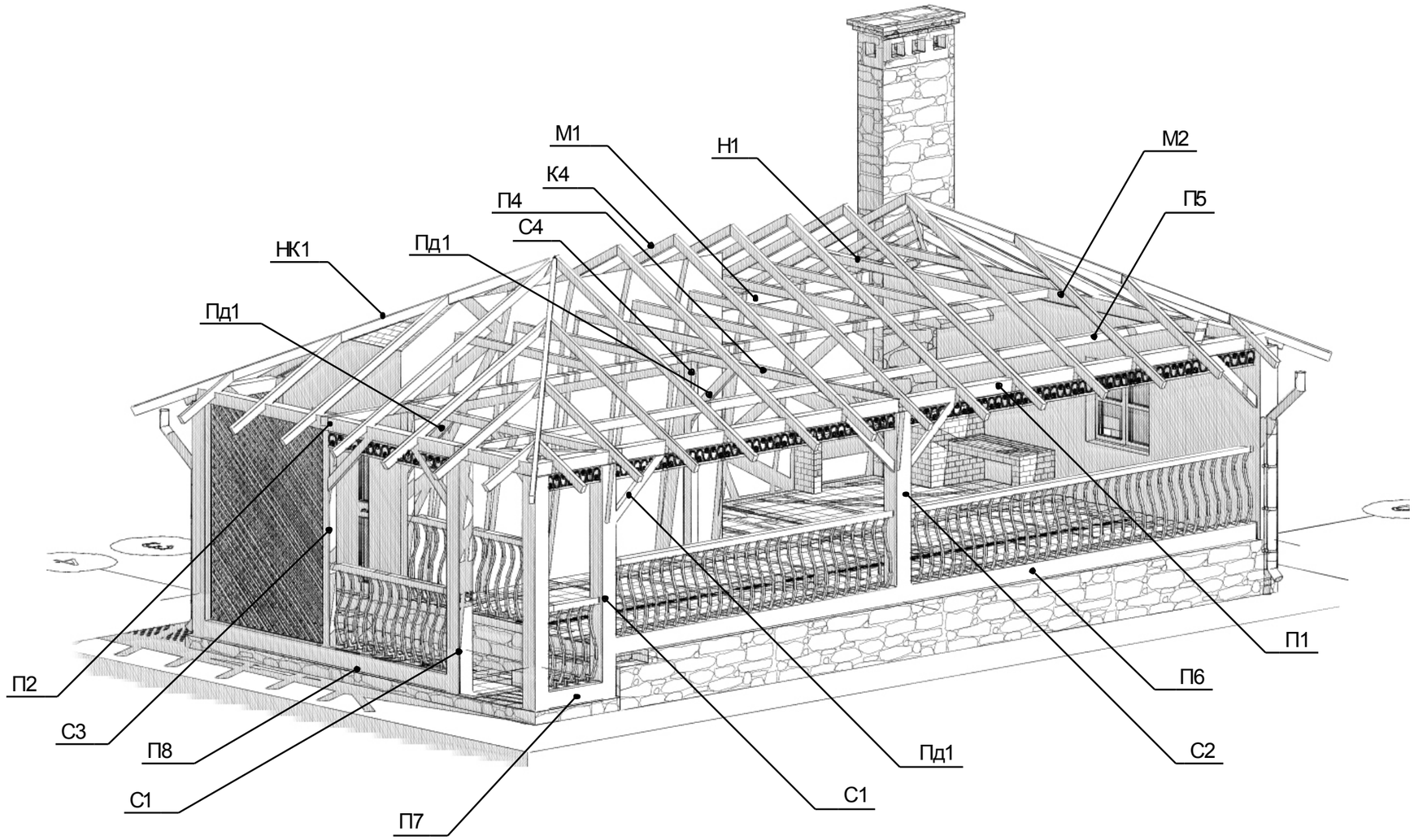

				Альтанка			
					Стадия	Лист	Листов
						20	
				Аксонометрична проекція			
Проектув.							
Н. контр.							