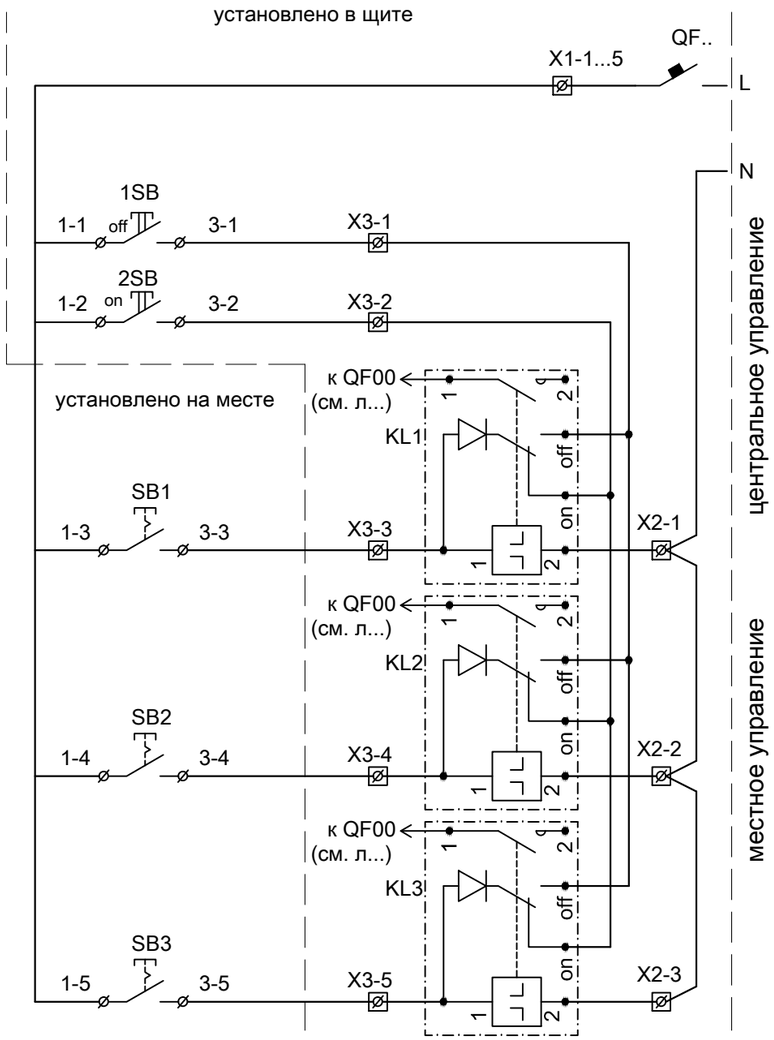

SB1 - местное управление освещением Операционная 1

SB2 - местное управление освещением Операционная 2

SB3 - местное управление освещением Предоперационная

1SB (off), 2SB (on) - централизованное управление освещением с пульта управления

Формат	Зона	Поз.	Обозначение	Наименование	Кол.	Примеч.
		8		Рейка монтажная для крепления	1	"Legrand"
				клемных блоков G32 EN60715		кат.№37402
		7	2SB	Кнопка с потайным толкателем	1	"Legrand"
				красная ~230В, 1Н.О.+1Н.З.		кат.№23758 (24001+22976+22941)
		6	1SB	Кнопка с потайным толкателем	1	"Legrand"
				зеленая ~230В, 1Н.О.+1Н.З.		кат.№23759 (24002+22976+22942)
		5	SB1...3	Выключатель кнопочный без	3	"Legrand"
				фиксации 6А 1Н.О.+1Н.З. белый		кат.№67035/ 68015
		4	X3-1...5	Клемный блок "Viking 3"	5	"Legrand"
				винтовой для сечения 2.5мм		кат.№39060
		3	X1-1...5; X2-1...3	Клемная колодка на изолирую-	2	"Legrand"
				щик основаниях на 8 подкл.		кат.№04822
		2	KL1...3	Импульсное реле TLc Iн=16А;	3	"Merlin Gerin"
				Uн=230-240В;		кат.№15518
		1	ПУО	Щит распределительный Ekinoxe NX	1	"Legrand"
			(пульт управления освещением)	пластиковый встраиваемый IP40; 24мод.		кат.№602305
				габариты, мм (ВхШхГ): 320х410х114		
				с пластиковой прозрачной дверью		кат.№602335

Изм.	Кол.уч.	Лист	№док	Подп.	Дата
Разработал					
ГИП					
Утвердил					

Операционный блок

Управление освещением. Схема принципиальная.

Стадия	Лист	Листов
Р		

СОГЛАСОВАНО

Взам. инв. N

Подп. и дата

Инв. N подл.

Копировал

Формат/SIZE: А3