1 - 1

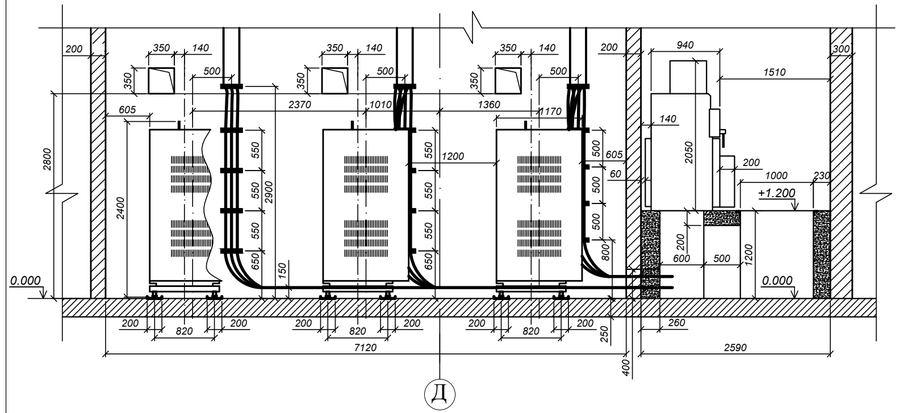

3 - 3

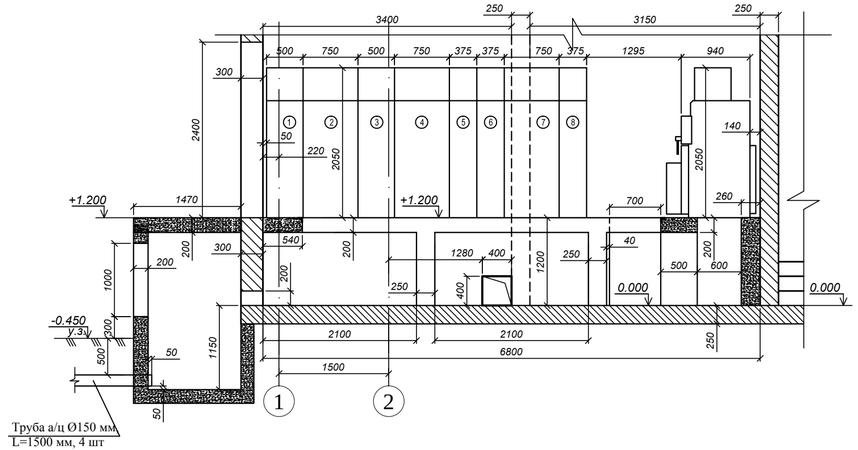

4 - 4

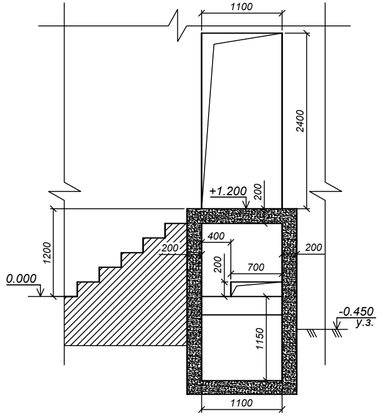

2 - 2

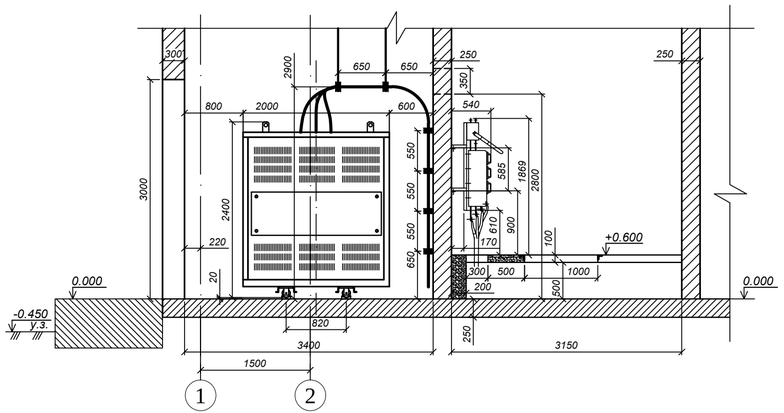

5 - 5

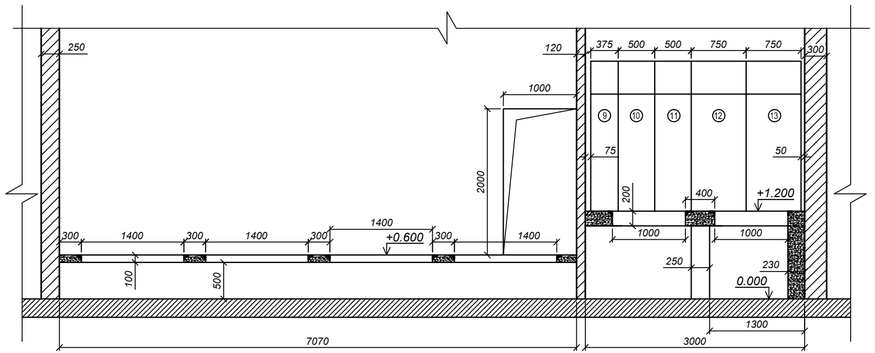

1. Перечень оборудования см. на листе 5.
2. Ячейки SM6 устанавливаются на канал в полу, выполненный в строительной части проекта. Ячейки крепятся к полу и стене, см. лист 13.
3. Распределительные щиты 0,4 кВ типа TUR-8 крепятся к стене при помощи анкерных болтов.
4. План раскладки кабелей представлен на листе 7.
5. Провода от силовых трансформаторов к распределительным щитам 0,4 кВ прокладываются в лотках, к каждой сборке TUR-8 в отдельном лотке.
6. Ящик АВР (ЯА), ящик собственных нужд (ЯСН), шкаф собственных нужд (ШСН), щиты тепловой защиты трансформаторов (ЩТЗТ) установить согласно плана.
7. Шкаф учета установить так, чтобы смотровое окно счетчиков находилось на высоте 0,8-1,7 м от уровня пола.
8. К стене шкафы крепить методом пристрелки.
9. Конструкции поз. 16 и поз. 17 крепятся к стене и потолку анкерными болтами. Под потолком конструкции подвешиваются на тросах.
10. Под колеса силовых трансформаторов устанавливаются виброплощадки.

Изм.	Кол.уч.	Лист	N док.	Подпись	Дата		Стадия	Лист	Листов
ГИП							РП		
Н. контр.									
Инженер									