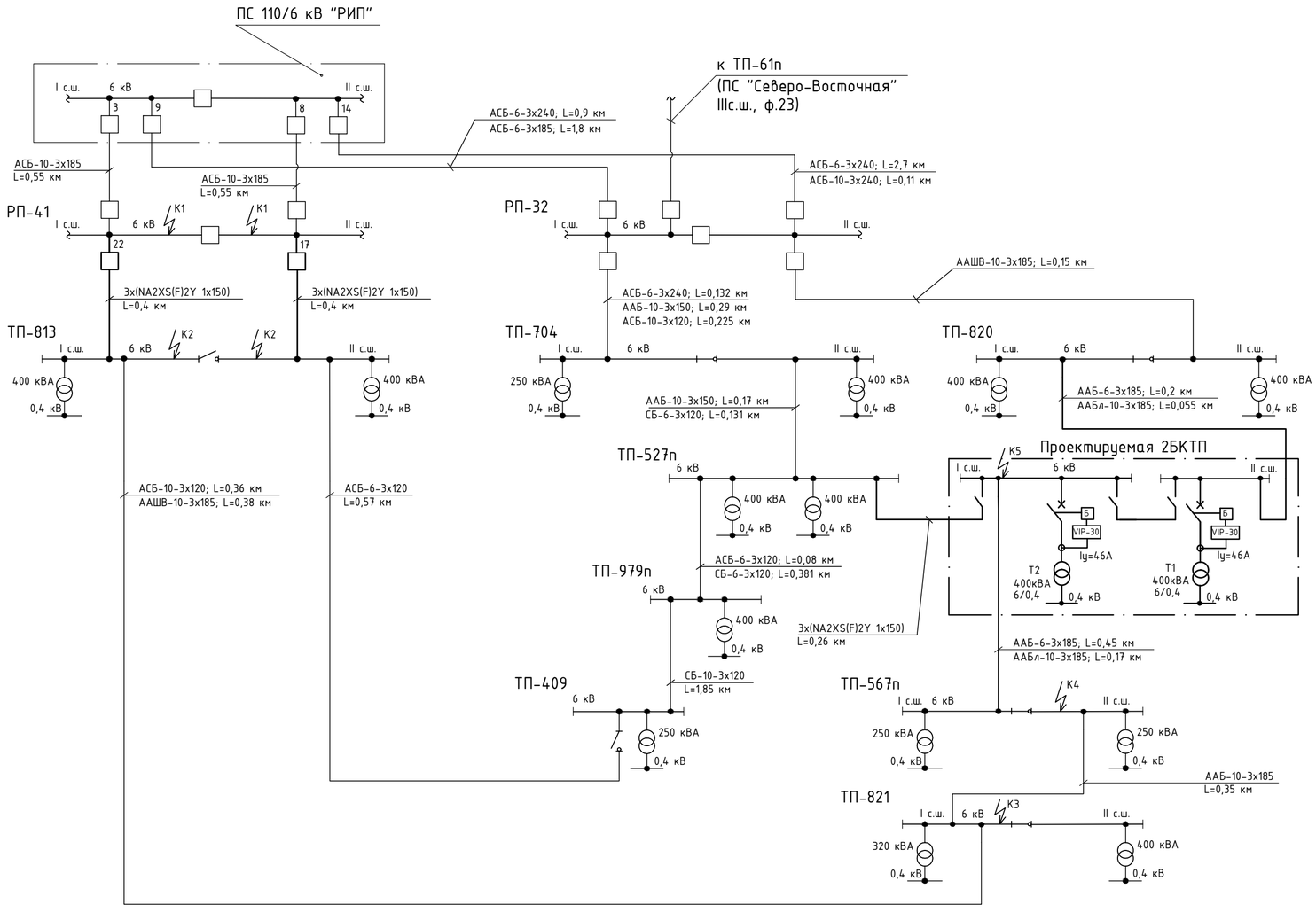

Сводная таблица расчета токов короткого замыкания

Точка к.з.	Место к. з.	Uб, кВ	Расчетный режим		
			Z ,Ом	$I^{(3)}_{кз}$,кА	$I^{(2)}_{кз}$,кА
1	2	3	4	5	6
	Шины 6 кВ ПС 110/6 кВ "РИП"	6,3	0,296	12300	
К1	Шины 6 кВ РП-41	6,3	0,349	10,448	9,09
К2	Шины 6 кВ ТП-813	6,3	0,417	8,737	7,601
К3	Шины 6 кВ ТП-821	6,3	0,545	6,678	5,809
К4	Шины 6 кВ ТП-567п	6,3	0,602	6,05	5,263
К5	Iс.ш. 6 кВ 2БКТП	6,3	0,705	5,165	4,493

1. Расчет токов короткого замыкания произведен на основании данных о токах короткого замыкания на шинах 6 кВ ПС 110/6 кВ «РИП» на 2003 г.
2. Расчет т.к.з. выполнен с учетом активных сопротивлений элементов сети 6 кВ.

Изм.	Кол.уч.	Лист	N док.	Подпись	Дата
ГИП					
Н. контр.					
Инженер					

Стадия	Лист	Листов