1-2012 ППР

Разрез 1-1

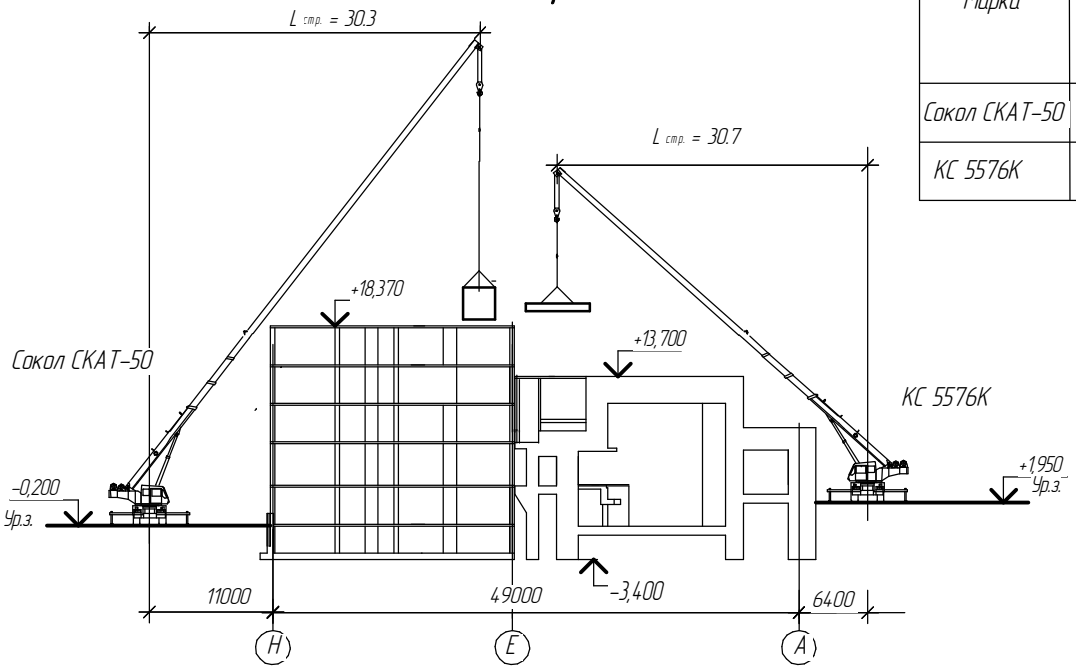

Характеристика монтажных кранов

Марка	Грузоподъёмность т	Высота подъёма м	Длина стрелы, м	Длина стрелы с гуськом м	Габариты (длина,высота, ширина)
Сокол СКАТ-50	50	39,3	30,3	39,3	12,0х3,75х2.5
КС 5576К	32	31,3	30,7	37,85	11,706х3,953х2,5

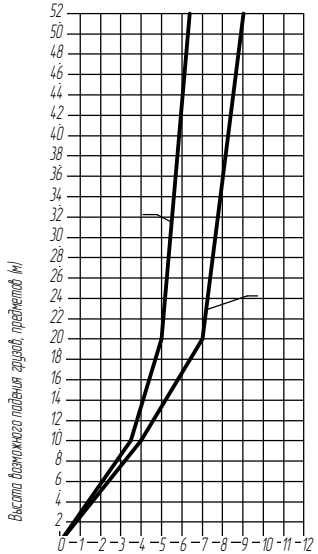

Минимальное расстояние отлета груза (м)

1 – при перемещении кранами груза в случае его падения

2 – в случае падения предметов со здания

Примечание:

При подъеме и перемещении груза двумя кранами необходимо обеспечить точную (в соответствии с ППР) привязку каждого крана к заданным точкам на площадке. Следует ограничивать до минимально возможной разность скоростей подъема (и опускания) крюков кранов, использовать, как правило, не более одного сигнальщика (чтобы время исполнения команды составляло 3 – 5 с), необходимо осуществлять непрерывный подъем (опускание) крюка крана, имеющего меньшую скорость, а крюка крана с большей скоростью с остановками и не допускать одновременной подачи обоим кранам противоположных команд (например, одному – «вира», другому – «майна»). Следует постоянно контролировать визуально или с помощью специальных приборов и устройств наклон плоскости строповки к горизонтали (во избежание перегрузки одного из кранов).

Изм.	Лист	№ докум.	Подп.	Дата
Разраб.		Терпиловская		
Пров.				
Т.контр.				
Н.контр.				
Утв.				

1-2012 ППР

Федеральный высокотехнологический центр медицинской радиологии ФМБА России г. Димитровград, Ульяновской области, Протонный центр

Лит.	Масса	Масштаб
		1:500
Лист 2	Листов 1	

Вертикальная привязка крана разрез 1-1

ООО " "

Копировал

Формат А3

Перв. примен. | Справ. № | Подп. и дата | Инв. № дубл. | Взам. инв. № | Подп. и дата | Инв. № подл.