План несущих конструкций кровли
(прогоны условно не показаны)

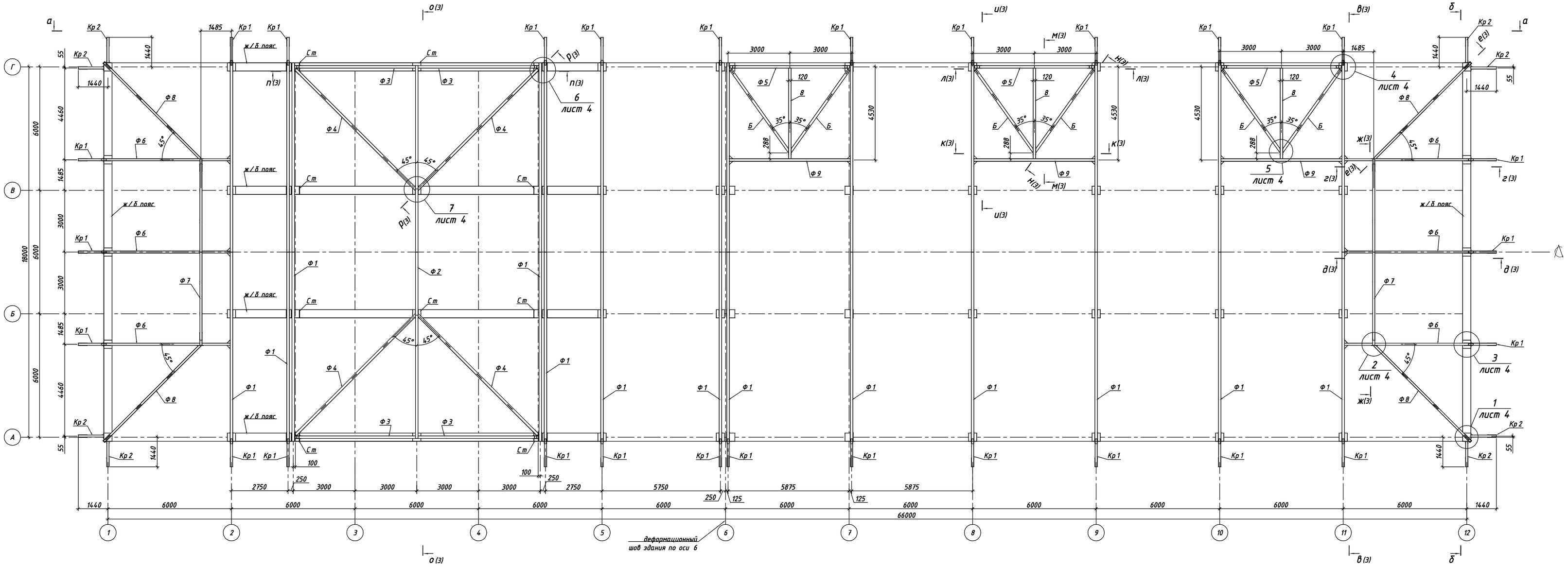

а – а

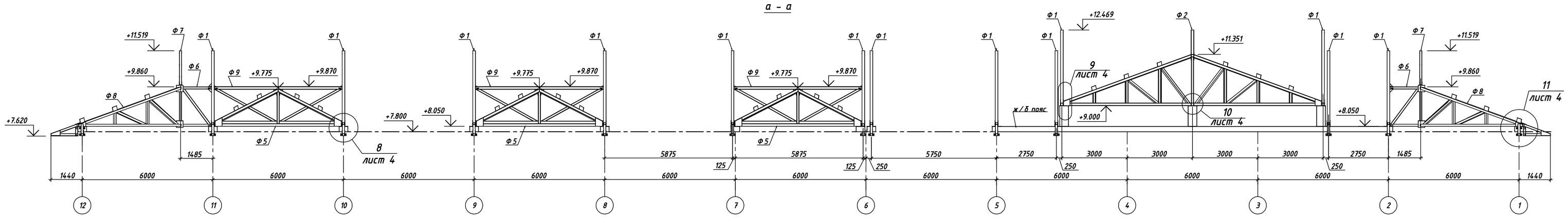

б – б
(марки Ф 8 условно не показаны)

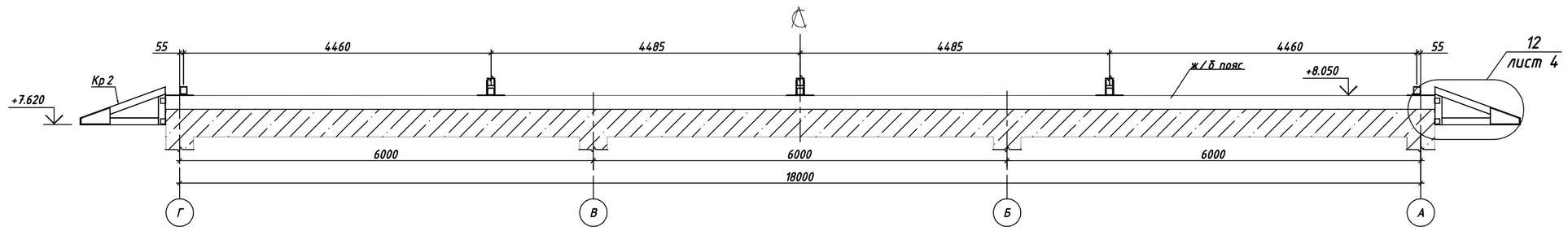

Изм.	Кол.уч.	Лист	N док.	Подпись	Дата			
							Стадия	Лист	Листов
						План несущих конструкций кровли. Разрезы а-а, б-б.	Р	2	7

Взам. инв. N | Подпись и дата | Инв. N подл.

Формат А1

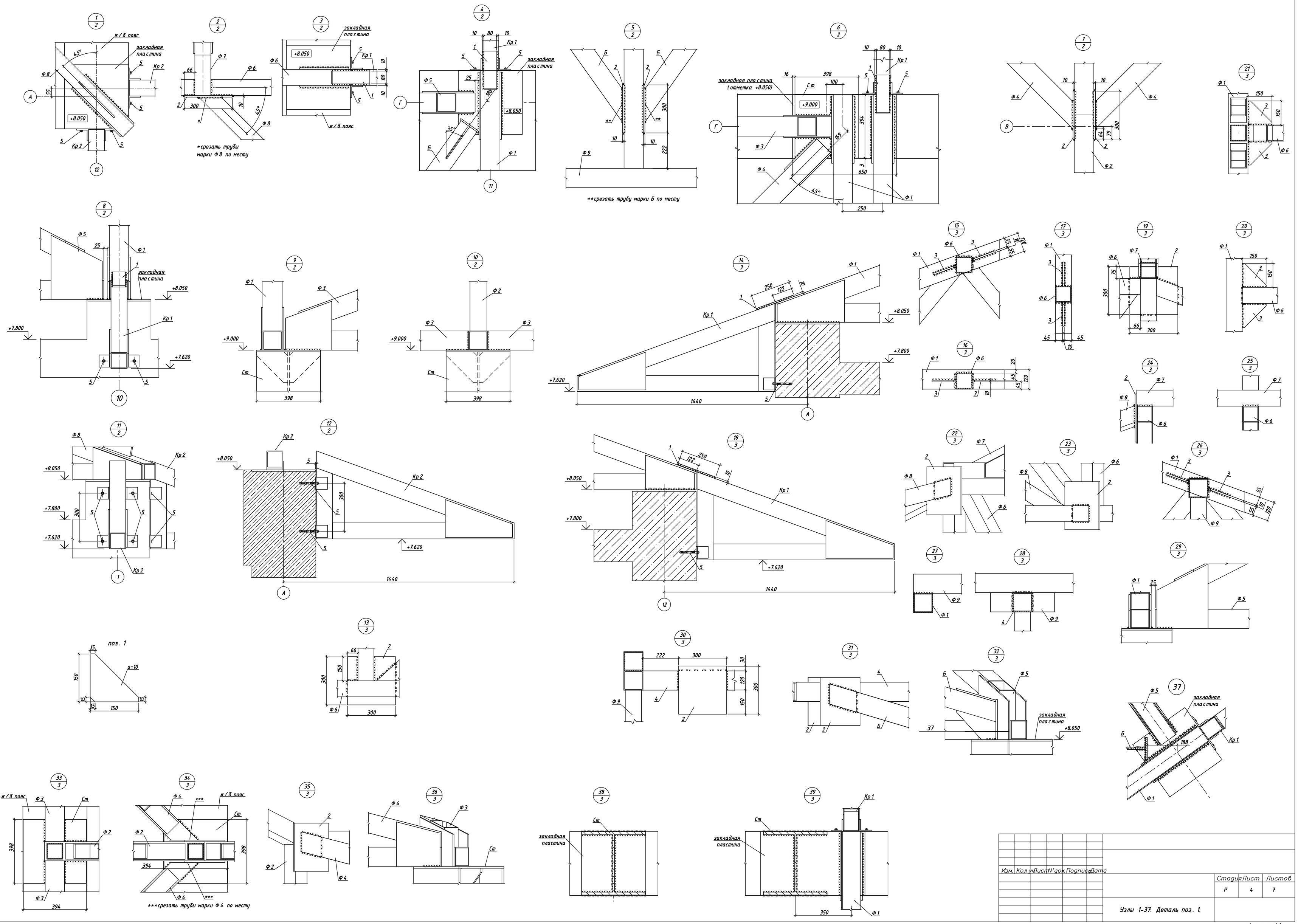

Изм.	Кол.уч.	Лист	N док.	Подпись	Дата			
						Стадия	Лист	Листов
						Р	4	7
						Узлы 1-37. Деталь поз. 1.		

Инв. N подл. | Подпись и дата | Взам. инв. N

Формат А1

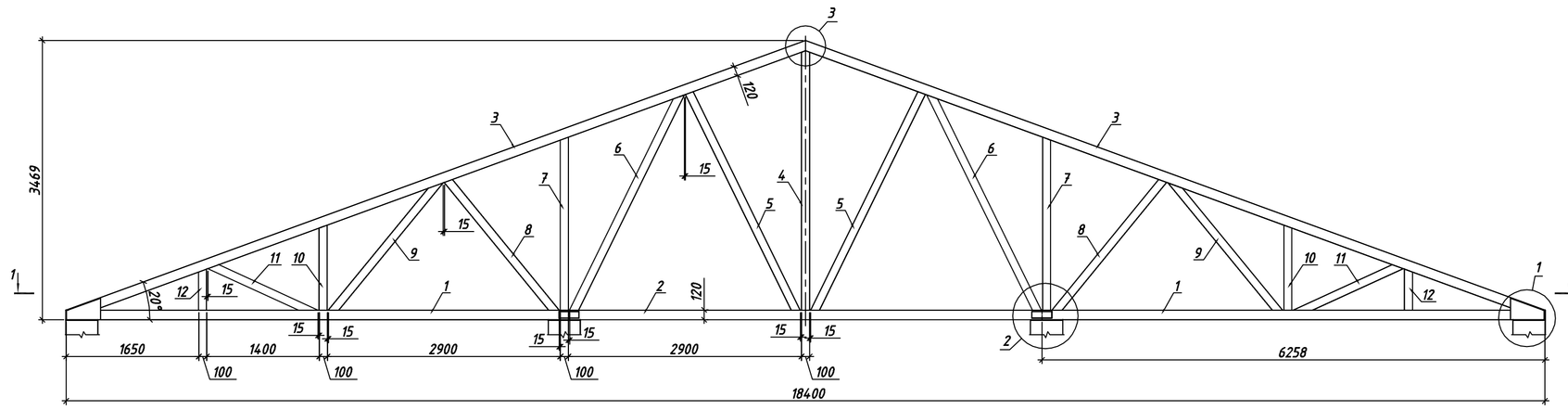

1 - 1

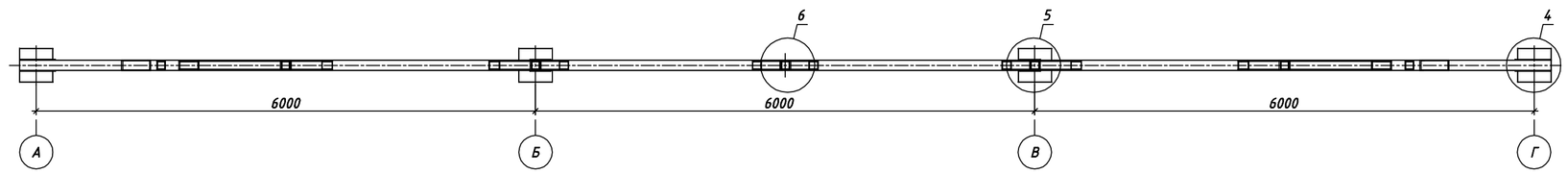

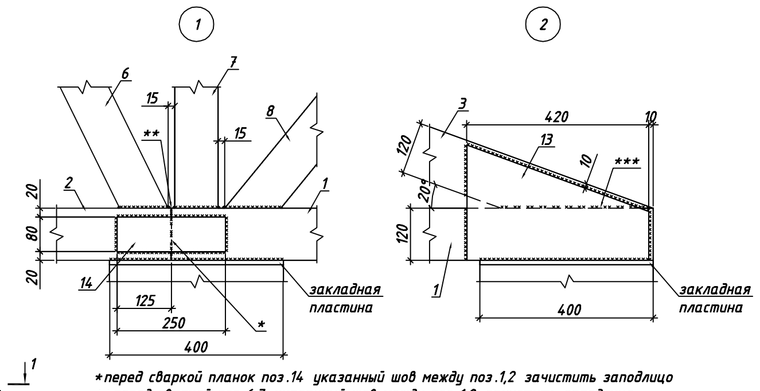

*перед сваркой планок поз.14 указанный шов между поз.1,2 зачистить заподлицо
**перед сваркой поз.6,7 указанный шов между поз.1,2 зачистить заподлицо
***перед сваркой пластин поз.13 указанный шов между поз.1,3 зачистить заподлицо

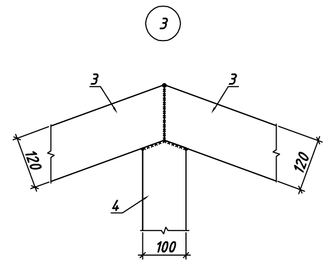

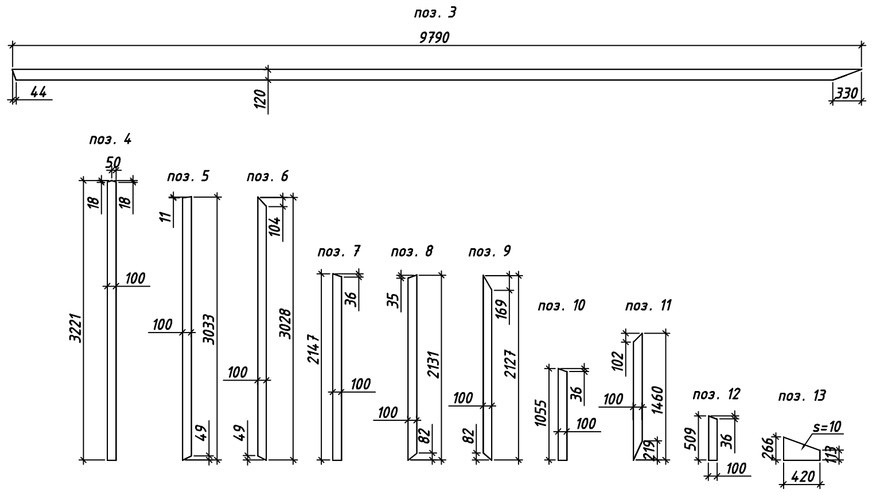

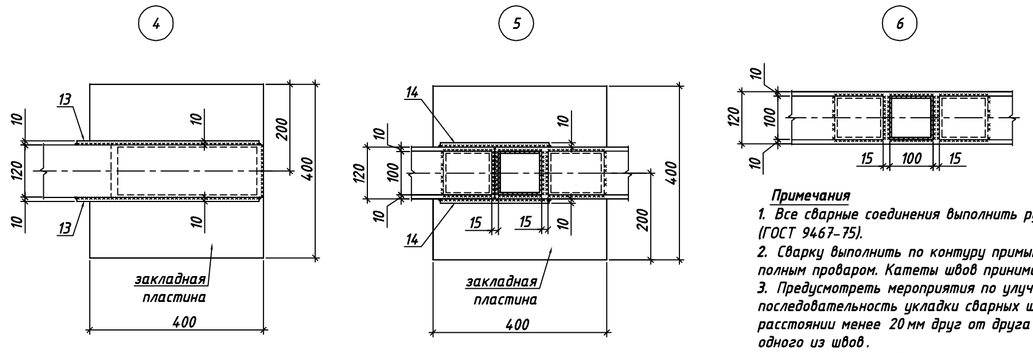

Требуется изготовить			
Отпр. марка	Кол. шт.	Масса, кг	
		ед.	общ.
Ф1	13	1248,0	16224
Масса по чертежу			16224

Примечания

1. Все сварные соединения выполнить ручной дуговой сваркой (ГОСТ 5264-80) электродами марки Э42 (ГОСТ 9467-75).
2. Сварку выполнить по контуру примыкания свариваемых деталей, кроме швов, указанных отдельно, с полным проваром. Катеты швов принимать по наименьшей толщине свариваемых деталей.
3. Предусмотреть мероприятия по улучшению качества сварных швов, в частности соблюдать последовательность укладки сварных швов. Близлежащие параллельные швы, расположенные на расстоянии менее 20 мм друг от друга, укладывать с интервалом времени, необходимом для остывания одного из швов.
4. На монтаже предусмотреть мероприятия по предотвращению перекосов ферм от горизонтальных усилий до укладки прогонов.

Спецификация деталей

Отпр. Марка	Поз.	Количество		Сечение	Длина, мм	Масса, кг			Марка стали	Примечание
		ф	н			ед.	всех	итого		
Ф1	1	2	0	Труба 120х120х5	6258	109,83	219,66	1248,0	С245	ГОСТ 30245-2003
	2	1	0	Труба 120х120х5	5884	103,26	103,26		С245	ГОСТ 30245-2003
	3	2	0	Труба 120х120х5	9790	171,81	343,63		С245	ГОСТ 30245-2003
	4	1	0	Труба 100х100х5	3221	46,41	46,41		С245	ГОСТ 30245-2003
	5	2	0	Труба 100х100х5	3033	43,71	87,41		С245	ГОСТ 30245-2003
	6	2	0	Труба 100х100х5	3028	43,63	87,27		С245	ГОСТ 30245-2003
	7	2	0	Труба 100х100х5	2147	30,94	61,88		С245	ГОСТ 30245-2003
	8	2	0	Труба 100х100х5	3131	45,12	90,24		С245	ГОСТ 30245-2003
	9	2	0	Труба 100х100х5	2127	30,65	61,30		С245	ГОСТ 30245-2003
	10	2	0	Труба 100х100х5	1055	15,20	30,41		С245	ГОСТ 30245-2003
	11	2	0	Труба 100х100х5	1460	21,04	42,08		С245	ГОСТ 30245-2003
	12	2	0	Труба 100х100х5	509	7,33	14,67		С245	ГОСТ 30245-2003
	13	4	0	266 × 10	420	8,77	35,08		С245	ГОСТ 19903-74
	14	4	0	- 80 × 10	250	1,57	6,28		С245	ГОСТ 19903-74
				наплавленный металл		1,50%	18,44			

Изм.	Кол.уч.	Лист	№док.	Подпись	Дата

Стадия	Лист	Листов
Р		1

Марка Ф1

Формат А2

Взам. инв. N | Подпись и дата | Инв. N подл.

Марка Ф 1

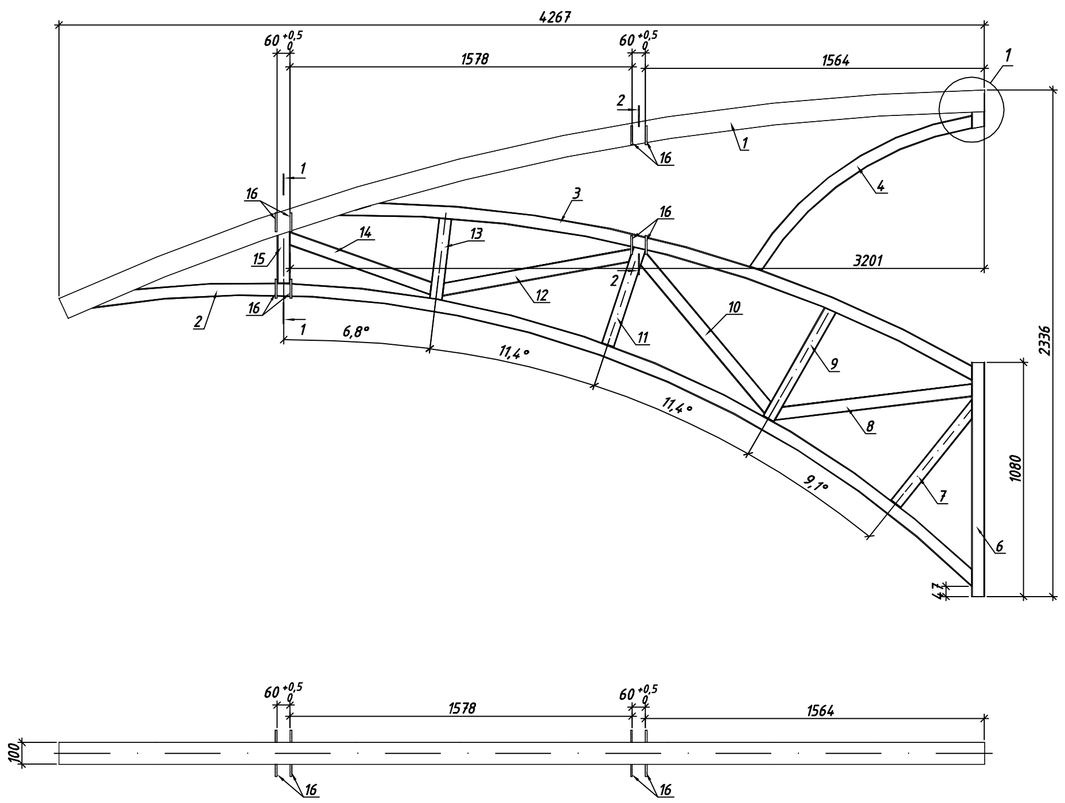

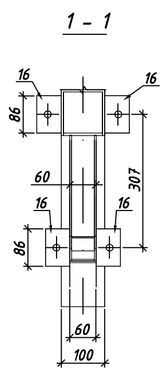

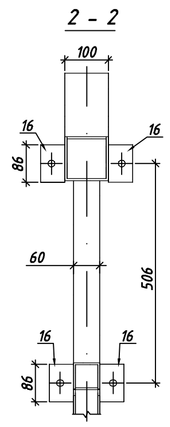

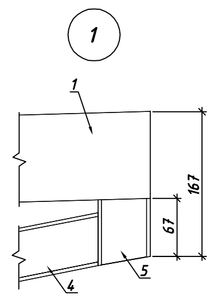

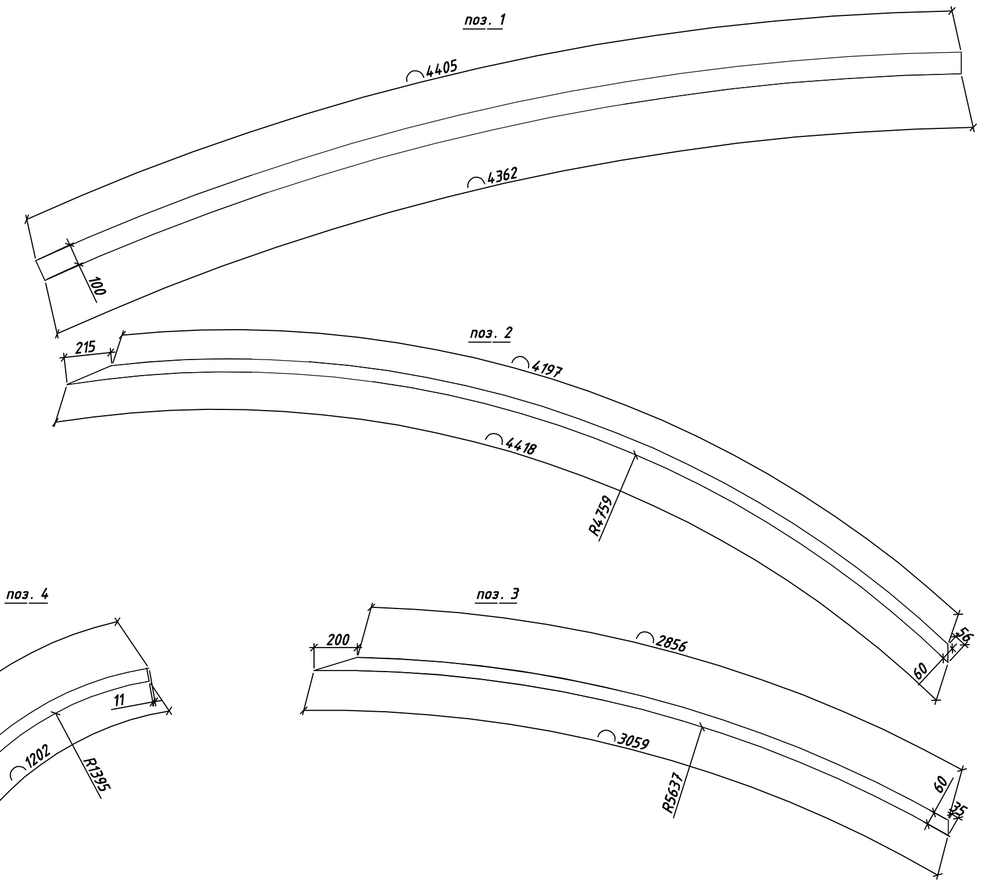

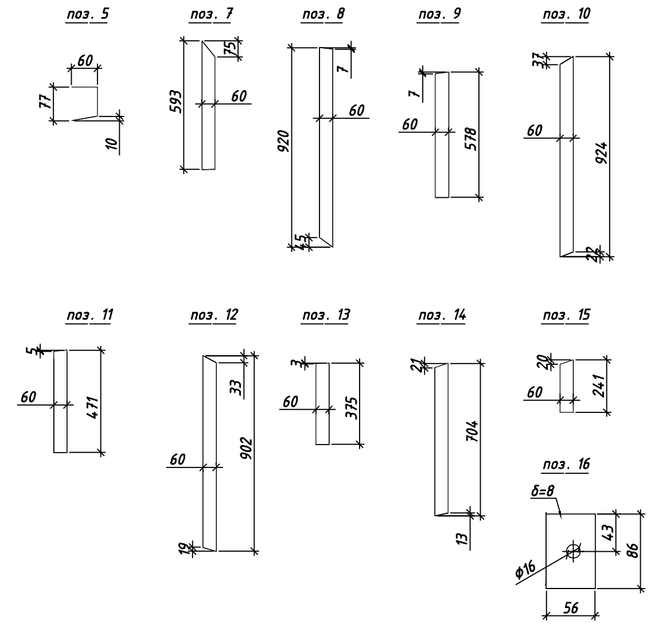

Марка Ф 2

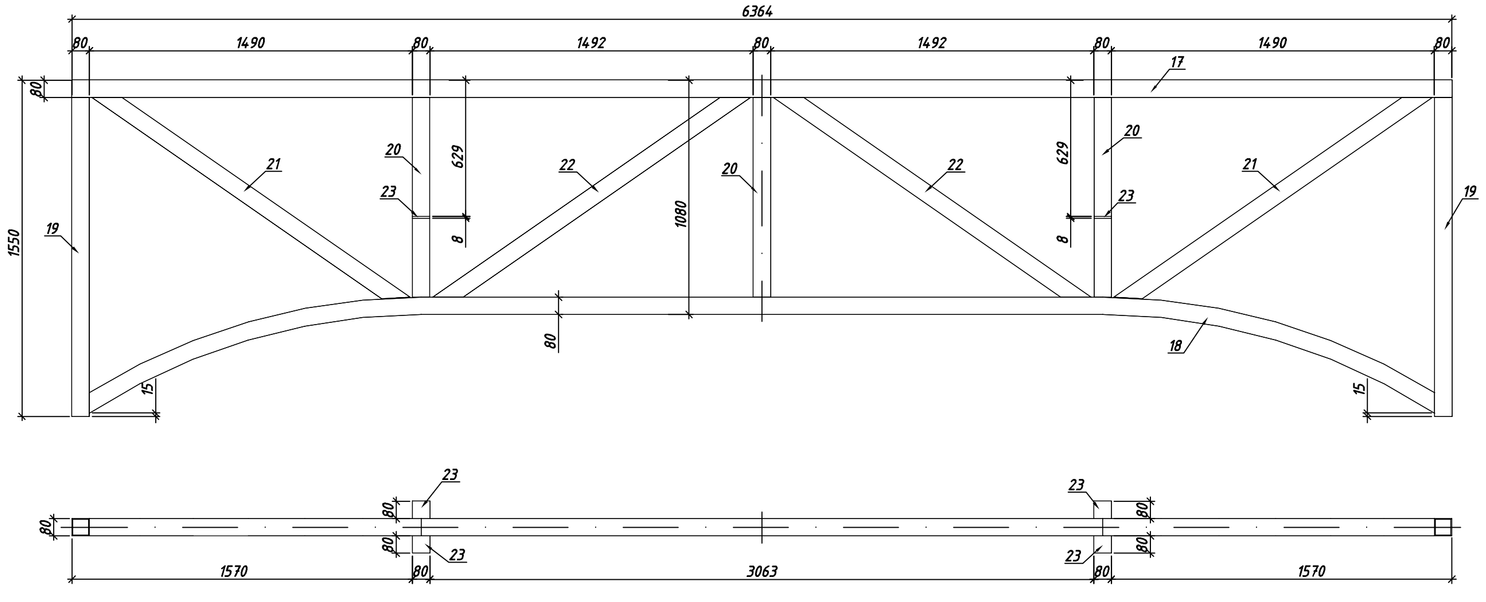

Марка Ф 3

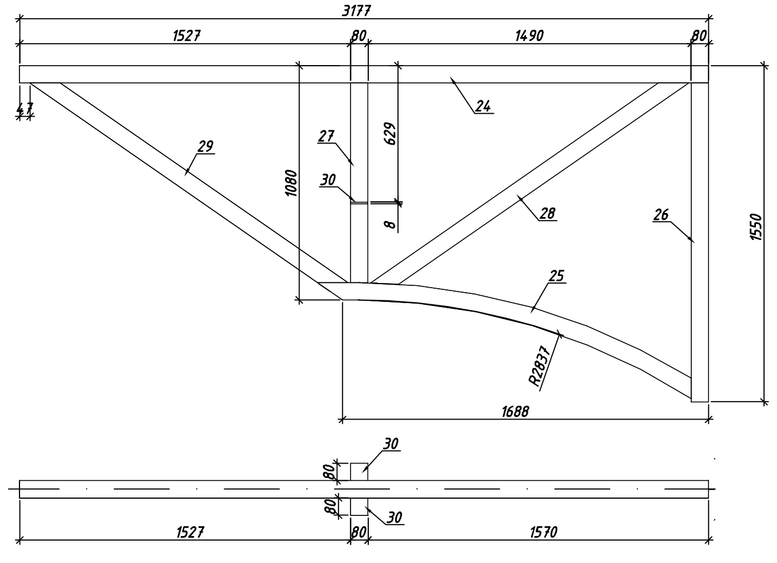

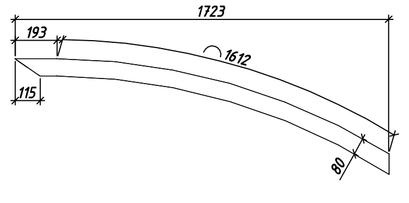

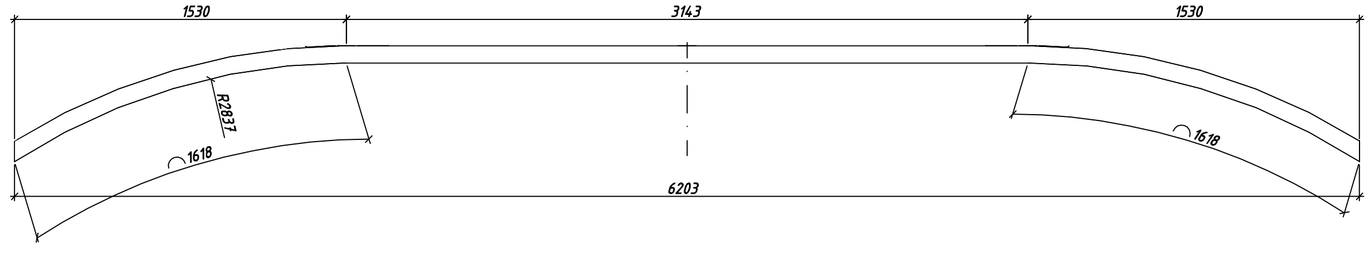

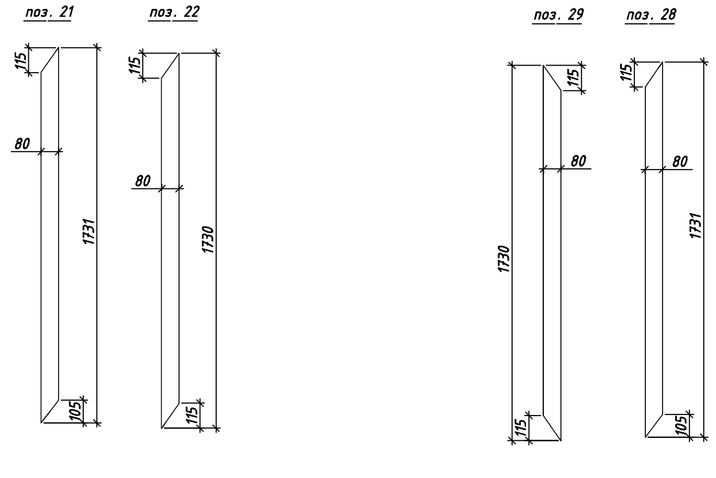

Гипотенузная (косоугольная) накладка Ф1, Ф2

Опор. марка	Поз.	Количество		Сечение	Длина, мм	Масса, кг			Марка стали	Примечание
		1ф	н			ед.	полн.	общая		
Ф1	1	1	0	Труба 100х100х5	4 405	53,48	53,48	112,1	С245	ГОСТ 30245-2003
	2	1	0	Труба 60х60х4	4 401	29,64	29,64		С245	ГОСТ 30245-2003
	3	1	0	Труба 60х60х4	4 197	28,24	28,24		С245	ГОСТ 30245-2003
	4	1	0	Труба 60х60х4	1 277	0,57	0,57		С245	ГОСТ 30245-2003
	5	1	0	Труба 60х60х4	77	0,02	0,02		С245	ГОСТ 30245-2003
	6	1	0	Труба 60х60х4	1 081	1,24	1,24		С245	ГОСТ 30245-2003
	7	1	0	Труба 60х60х4	593	3,99	3,99		С245	ГОСТ 30245-2003
	8	1	0	Труба 60х60х4	920	6,19	6,19		С245	ГОСТ 30245-2003
	9	1	0	Труба 60х60х4	578	3,89	3,89		С245	ГОСТ 30245-2003
	10	1	0	Труба 60х60х4	924	6,20	6,20		С245	ГОСТ 30245-2003
	11	1	0	Труба 60х60х4	471	3,16	3,16		С245	ГОСТ 30245-2003
	12	1	0	Труба 60х60х4	902	6,05	6,05		С245	ГОСТ 30245-2003
	13	1	0	Труба 60х60х4	375	2,52	2,52		С245	ГОСТ 30245-2003
	14	1	0	Труба 60х60х4	704	4,72	4,72		С245	ГОСТ 30245-2003
	15	1	0	Труба 60х60х4	241	1,62	1,62		С245	ГОСТ 30245-2003
	16	0	0	– 56 × 8	86	0,30	2,42		С245	ГОСТ 19903-74
				металлоломной заготовки 1,5%			2,15			
Ф2	17	1	0	Труба 80х80х4	6 394	58,69	58,69	241	С245	ГОСТ 30245-2003
	18	1	0	Труба 80х80х4	6 379	58,61	58,61		С245	ГОСТ 30245-2003
	19	2	0	Труба 80х80х4	1 553	14,29	28,58		С245	ГОСТ 30245-2003
	20	3	0	Труба 80х80х4	927	8,48	25,45		С245	ГОСТ 30245-2003
	21	2	0	Труба 80х80х4	1 737	15,95	31,90		С245	ГОСТ 30245-2003
	22	2	0	Труба 80х80х4	1 739	15,98	31,96		С245	ГОСТ 30245-2003
	23	4	0	– 80 × 8	80	0,40	1,61		С245	ГОСТ 19903-74
				металлоломной заготовки 1,5%			2,35			
Ф3	24	1	0	Труба 80х80х4	3 177	29,29	29,29	102	С245	ГОСТ 30245-2003
	25	1	0	Труба 80х80х4	1 805	16,64	16,64		С245	ГОСТ 30245-2003
	26	1	0	Труба 80х80х4	1 729	15,93	15,93		С245	ГОСТ 30245-2003
	27	1	0	Труба 80х80х4	927	8,49	8,49		С245	ГОСТ 30245-2003
	28	1	0	Труба 80х80х4	1 739	15,95	15,95		С245	ГОСТ 30245-2003
	29	1	0	Труба 80х80х4	1 137	10,48	10,48		С245	ГОСТ 30245-2003
	30	2	0	– 80 × 8	80	0,40	0,80		С245	ГОСТ 19903-74
				металлоломной заготовки 1,5%			1,51			

Гипотенузная (косоугольная) накладка

Опор. марка	Кол. шт.	Масса, кг	
		ед.	общ.
Ф1	6	114	684
Ф2	2	241	482
Ф3	2	102	204
Масса по чертежу			1725

Изм.	Кол.уч.	Лист	N°док.	Подпись	Дата

Стадия	Лист	Листов
Р	4	8

Марки Ф 1, Ф 2, Ф 3

Взам. инв. N | Подпись и дата | Инв. N подл.

Марка Ст 1

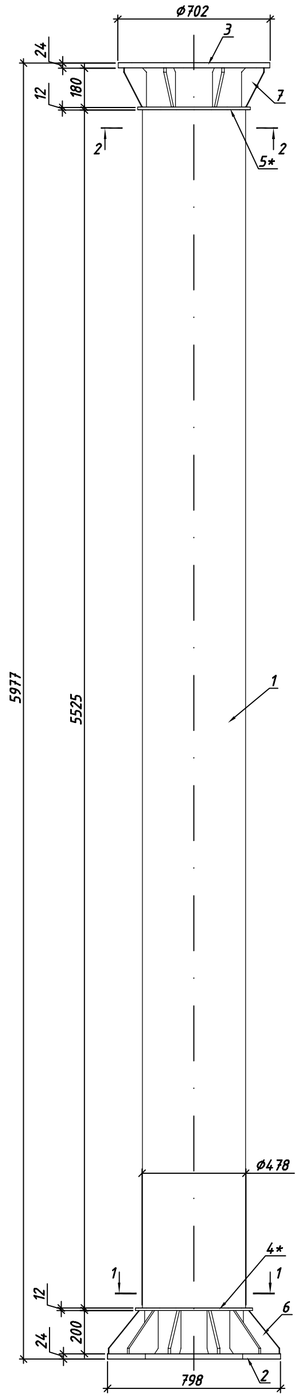

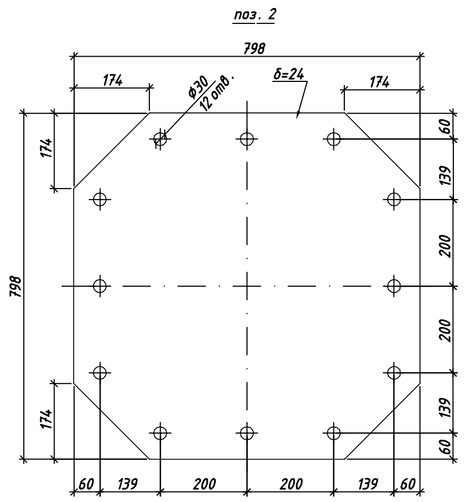

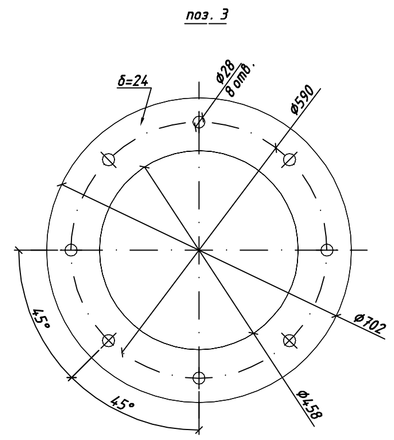

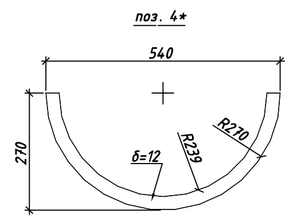

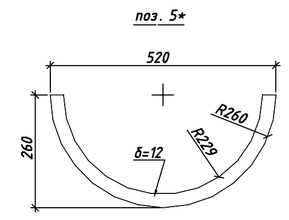

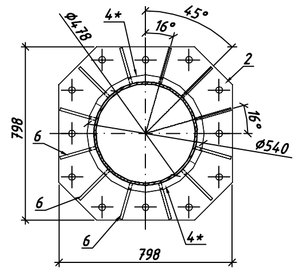

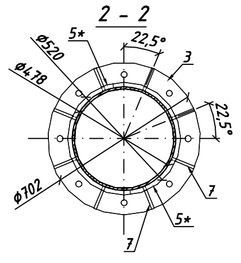

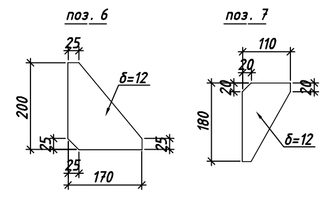

Марка Ст 2

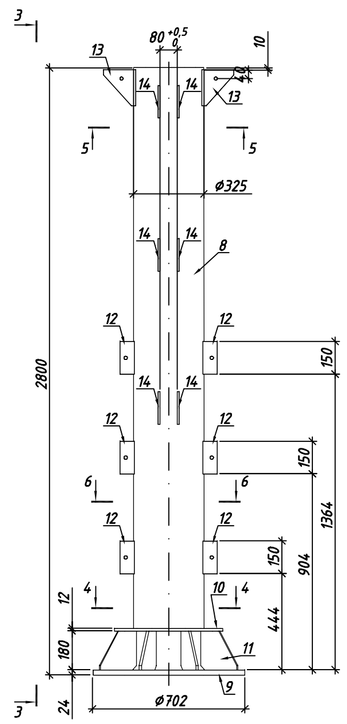

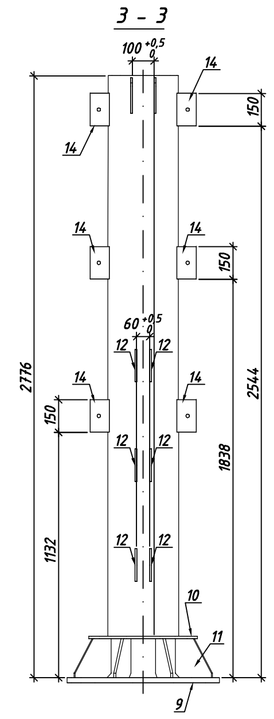

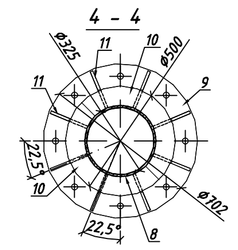

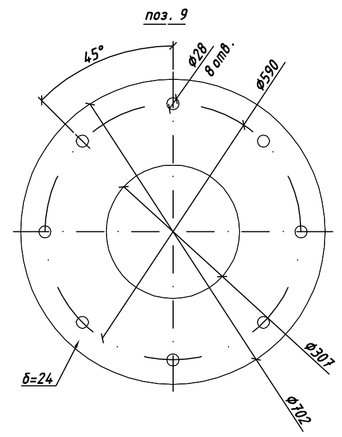

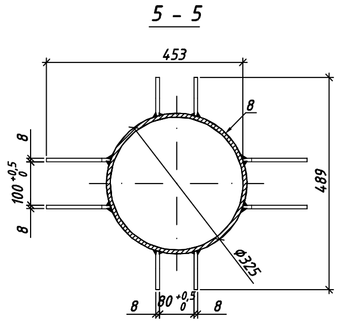

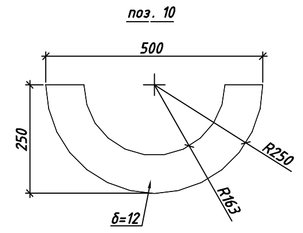

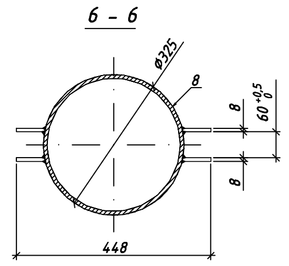

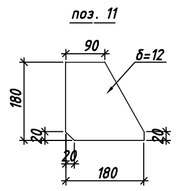

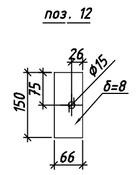

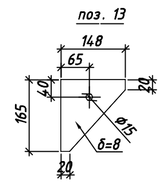

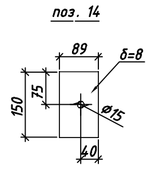

*поз. 4, 5 варить катетом 4 мм по всей длине окружности с одной стороны