1-1 М1:30
Опалубочный чертеж

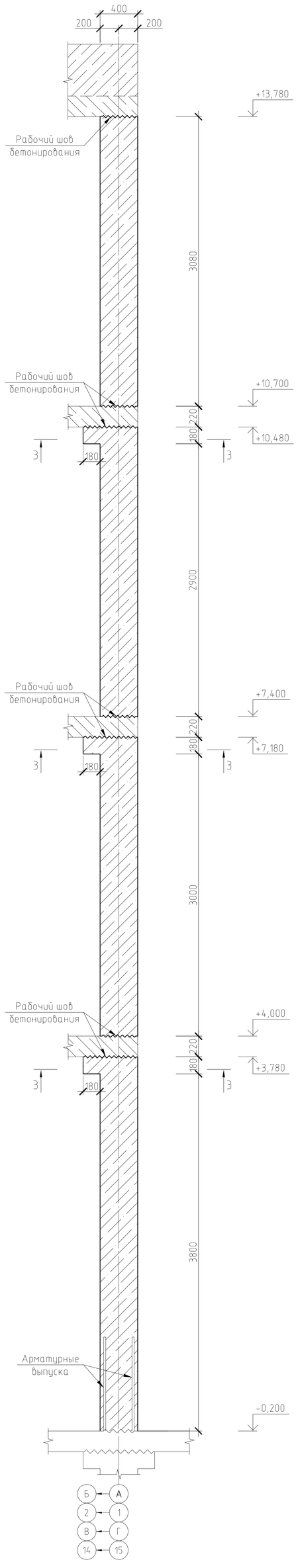

1-1 М1:30
Арматурный чертеж

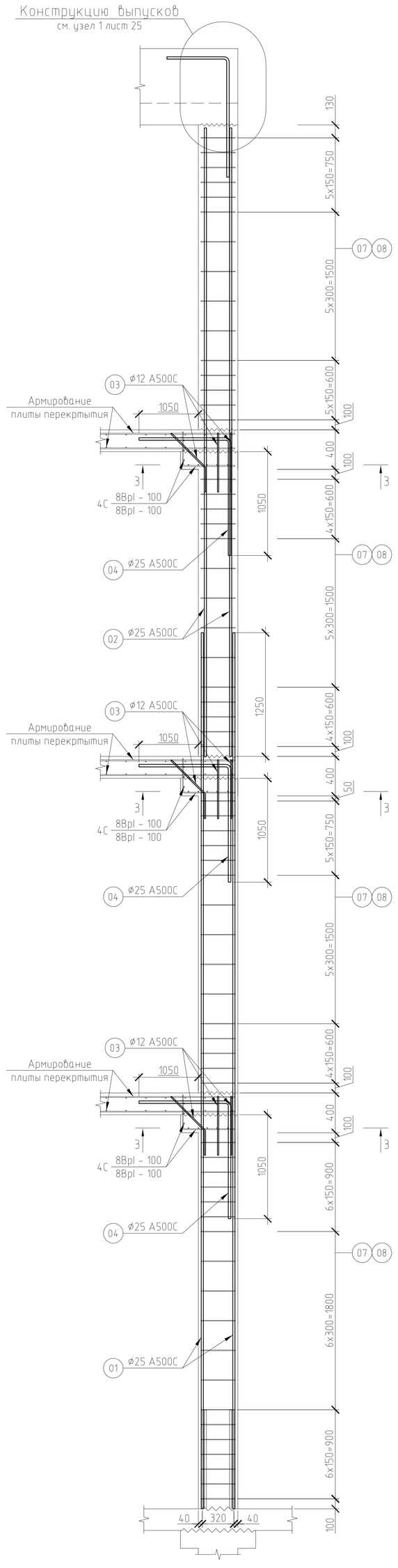

2-2 М1:30
Опалубочный чертеж

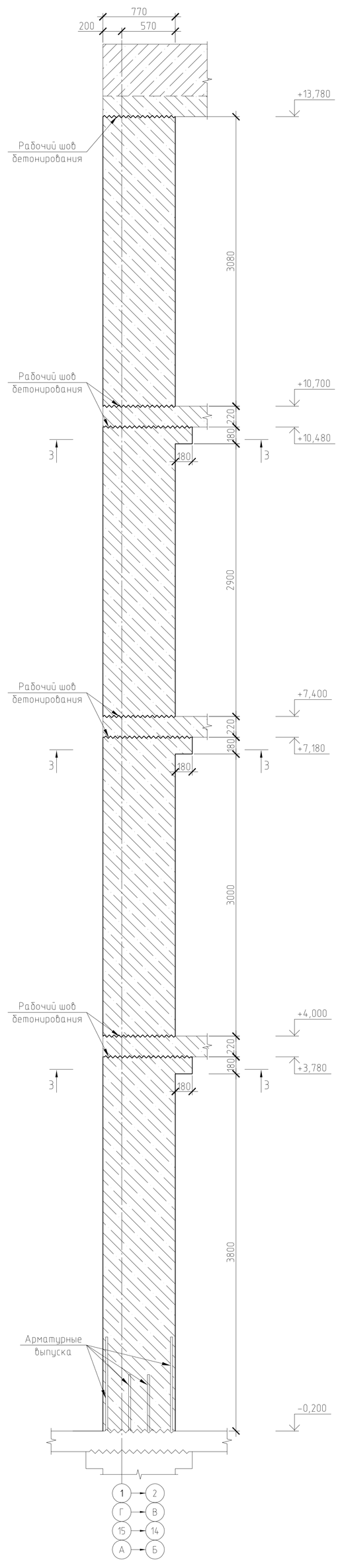

2-2 М1:30
Арматурный чертеж

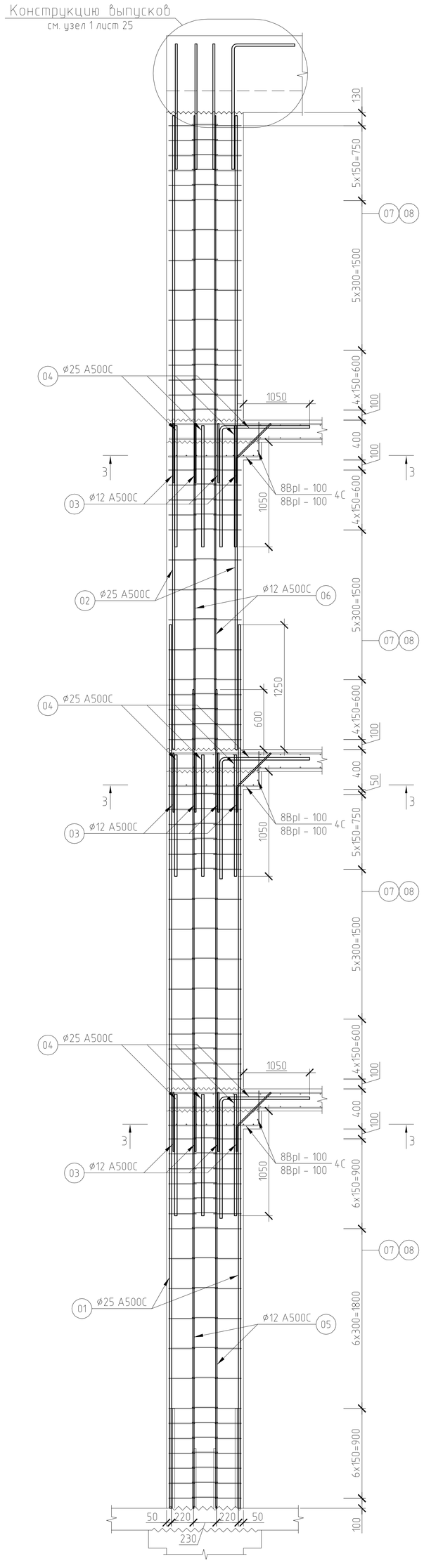

Колонна К-1 М1:15
Опалубочный чертеж

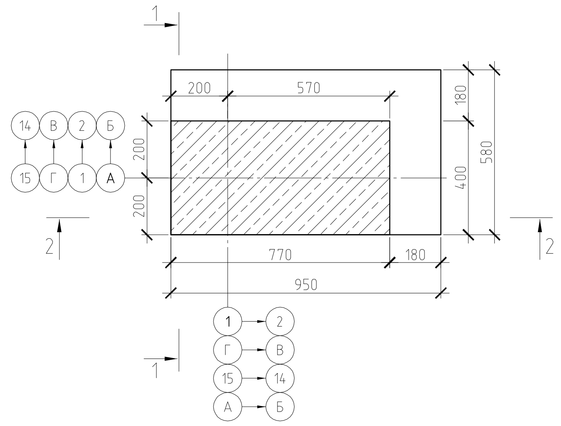

Колонна К-1 М1:15
Арматурны чертеж

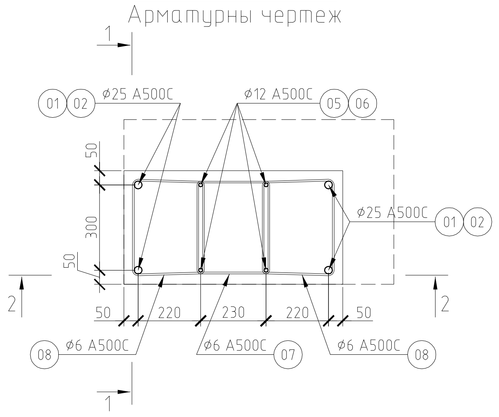

3-3 М1:15
Арматурно-опалубочный чертеж

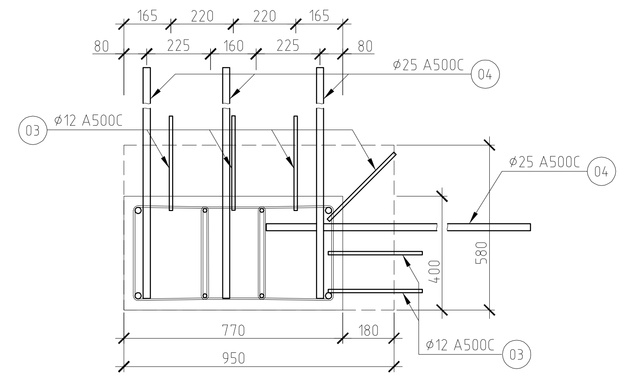

Примечания:
1. Расположение колонны смотри план колонн лист 17.
2. Рабочее армирование колонн предусмотрено из отдельных арматурных стержней класса А500С по СТО АСЧМ 7-93.
3. Производство бетонных работ выполнять в соответствии с требованиями СНиП 3.03.01-87 "Несущие и ограждающие конструкции".
4. Спецификация и ведомость деталей приведена на листе 27.

Согласовано

Взам. инв. №

Подп. и дата

Инв. № подл.

1-1 М1:30
Опалубочный чертеж

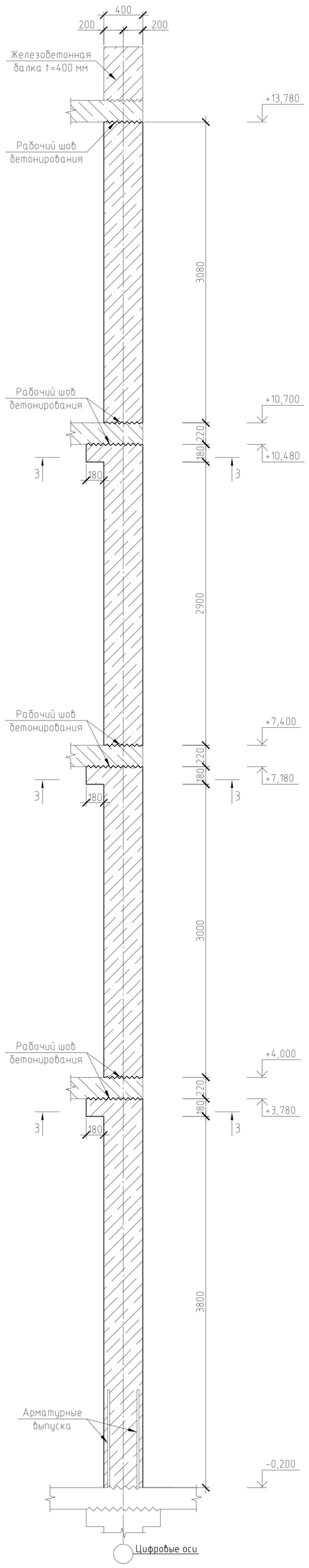

1-1 М1:30
Арматурный чертеж

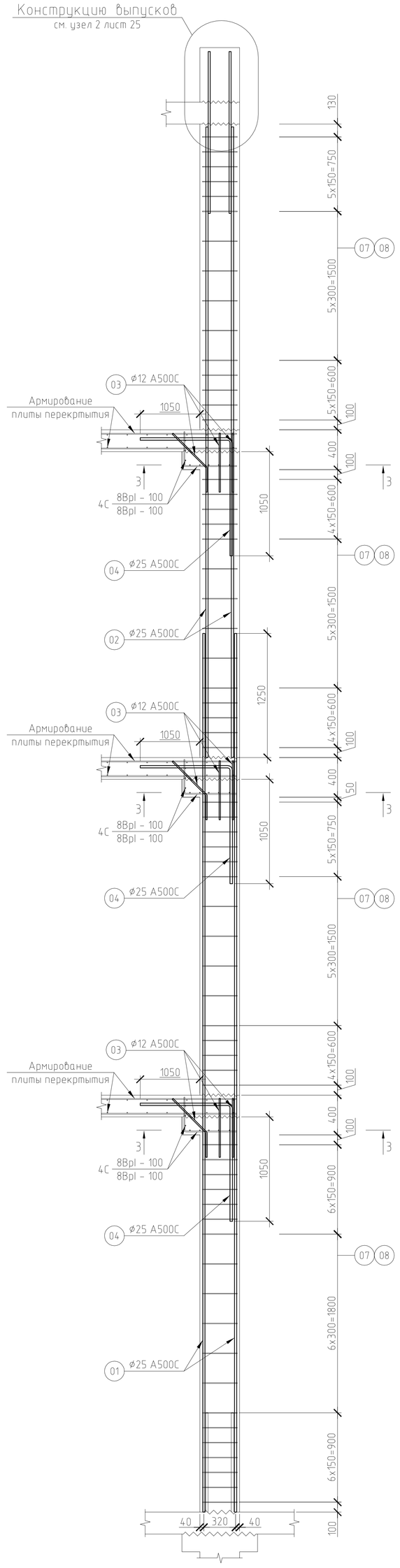

2-2 М1:30
Опалубочный чертеж

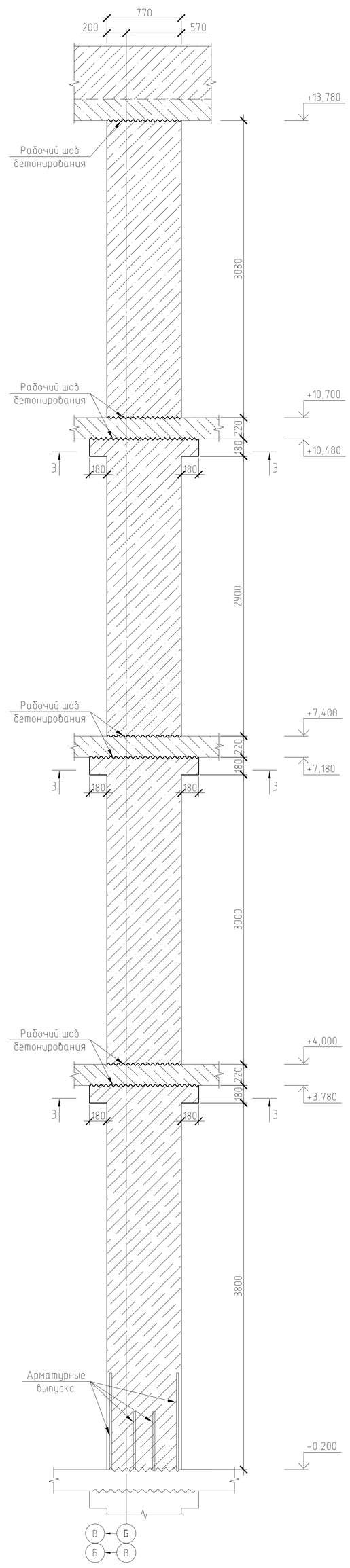

2-2 М1:30
Арматурный чертеж

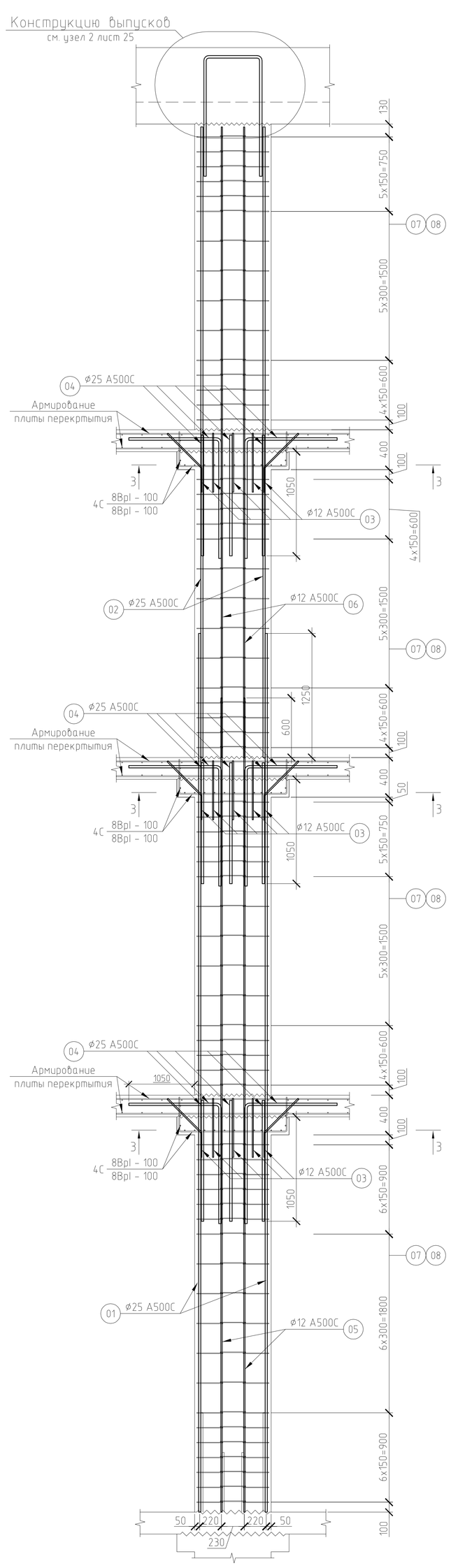

Колонна К-2 М1:15
Опалубочный чертеж

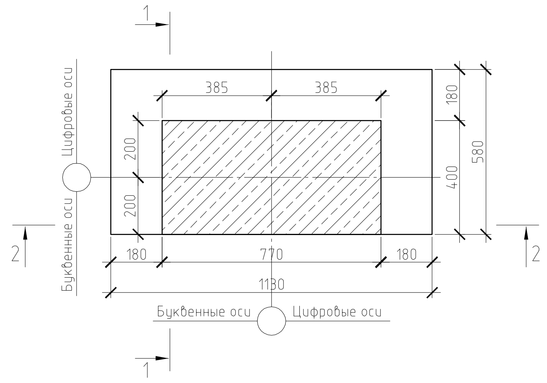

Колонна К-2 М1:15
Арматурны чертеж

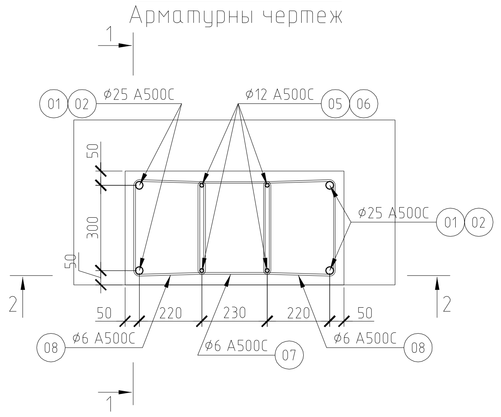

3-3 М1:15
Арматурно-опалубочный чертеж

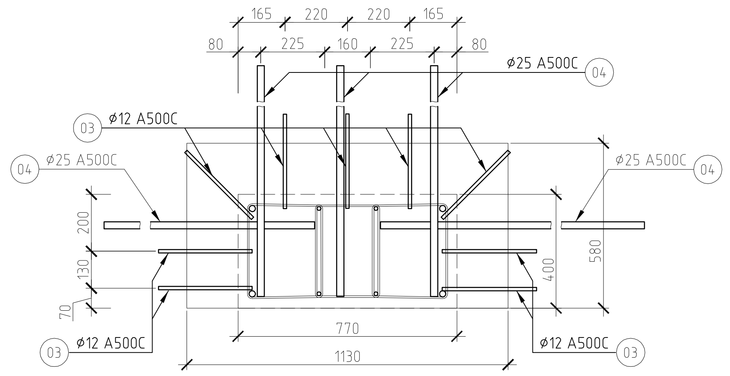

Примечания:
1. Расположение колонны смотри план колонн лист 17.
2. Рабочее армирование колонн предусмотрено из отдельных арматурных стержней класса А500С по СТО АСЧМ 7-93.
3. Производство бетонных работ выполнять в соответствии с требованиями СНиП 3.03.01-87 "Несущие и ограждающие конструкции".
4. В осях 5/Г и 6/Г по наружной грани колонны необходимо предусмотреть установку закладной детали для крепления навесов над входными группами.
5. Точное месторасположение и конструкции закладных деталей см. лист 66.
6. Спецификация и ведомость деталей приведена на листе 27.

Согласовано

Взам. инв. №

Подп. и дата

Инв. № подл.

Копировал

Спецификация				
Поз.	Наименование	Кол.	Масса ед., кг	Примечание
	К-1			
01	Арматура ∅25 А500С ГОСТ Р 52544-2006 L= 8850	4	34.108	
02	Арматура ∅25 А500С ГОСТ Р 52544-2006 L= 6350	4	24.473	
03	Арматура ∅12 А500С ГОСТ Р 52544-2006 L= 740	18	0.657	см. детали
04	Арматура ∅25 А500С ГОСТ Р 52544-2006 L= 2600	12	10.020	см. детали
05	Арматура ∅12 А500С ГОСТ Р 52544-2006 L= 8200	4	7.282	
06	Арматура ∅12 А500С ГОСТ Р 52544-2006 L= 6350	4	5.639	
07	Арматура ∅6 А240 ГОСТ Р 52544-2006 L= 1320	63	0.293	см. детали
08	Арматура ∅6 А240 ГОСТ Р 52544-2006 L= 1340	126	0.297	см. детали
	К-2			
01	Арматура ∅25 А500С ГОСТ Р 52544-2006 L= 8850	4	34.108	
02	Арматура ∅25 А500С ГОСТ Р 52544-2006 L= 6350	4	24.473	
03	Арматура ∅12 А500С ГОСТ Р 52544-2006 L= 740	27	0.657	см. детали
04	Арматура ∅25 А500С ГОСТ Р 52544-2006 L= 2600	15	10.020	см. детали
05	Арматура ∅12 А500С ГОСТ Р 52544-2006 L= 8200	4	7.282	
06	Арматура ∅12 А500С ГОСТ Р 52544-2006 L= 6350	4	5.639	
07	Арматура ∅6 А240 ГОСТ Р 52544-2006 L= 1320	63	0.293	см. детали
08	Арматура ∅6 А240 ГОСТ Р 52544-2006 L= 1340	126	0.297	см. детали
	К-3			
03	Арматура ∅12 А500С ГОСТ Р 52544-2006 L= 740	36	0.657	см. детали
05	Арматура ∅12 А500С ГОСТ Р 52544-2006 L= 8200	4	7.282	
06	Арматура ∅12 А500С ГОСТ Р 52544-2006 L= 6350	4	5.639	
09	Арматура ∅20 А500С ГОСТ Р 52544-2006 L= 8600	4	21.208	
10	Арматура ∅20 А500С ГОСТ Р 52544-2006 L= 6350	4	15.659	
11	Арматура ∅20 А500С ГОСТ Р 52544-2006 L= 1980	30	4.883	см. детали
12	Арматура ∅6 А240 ГОСТ Р 52544-2006 L= 1100	63	0.244	см. детали
13	Арматура ∅6 А240 ГОСТ Р 52544-2006 L= 1220	126	0.271	см. детали
	К-4			
03	Арматура ∅12 А500С ГОСТ Р 52544-2006 L= 740	24	0.657	см. детали
09	Арматура ∅20 А500С ГОСТ Р 52544-2006 L= 8600	4	21.208	
10	Арматура ∅20 А500С ГОСТ Р 52544-2006 L= 6350	4	15.659	
11	Арматура ∅20 А500С ГОСТ Р 52544-2006 L= 1980	24	4.883	см. детали
14	Арматура ∅6 А240 ГОСТ Р 52544-2006 L= 1540	63	0.342	см. детали
	К-5			
03	Арматура ∅12 А500С ГОСТ Р 52544-2006 L= 740	15	0.657	см. детали
09	Арматура ∅20 А500С ГОСТ Р 52544-2006 L= 8600	4	21.208	
10	Арматура ∅20 А500С ГОСТ Р 52544-2006 L= 6350	4	15.659	
11	Арматура ∅20 А500С ГОСТ Р 52544-2006 L= 1980	18	4.883	см. детали
14	Арматура ∅6 А240 ГОСТ Р 52544-2006 L= 1540	63	0.342	см. детали
	К-6			
03	Арматура ∅12 А500С ГОСТ Р 52544-2006 L= 740	15	0.657	см. детали
09	Арматура ∅20 А500С ГОСТ Р 52544-2006 L= 8600	4	21.208	
10	Арматура ∅20 А500С ГОСТ Р 52544-2006 L= 6350	4	15.659	
11	Арматура ∅20 А500С ГОСТ Р 52544-2006 L= 1980	18	4.883	см. детали
14	Арматура ∅6 А240 ГОСТ Р 52544-2006 L= 1540	63	0.342	см. детали
	К-7			
03	Арматура ∅12 А500С ГОСТ Р 52544-2006 L= 740	9	0.657	см. детали
09	Арматура ∅20 А500С ГОСТ Р 52544-2006 L= 8600	4	21.208	
10	Арматура ∅20 А500С ГОСТ Р 52544-2006 L= 6350	4	15.659	
11	Арматура ∅20 А500С ГОСТ Р 52544-2006 L= 1980	12	4.883	см. детали
14	Арматура ∅6 А240 ГОСТ Р 52544-2006 L= 1540	63	0.342	см. детали
	Материалы			
	Бетон В25, W6, F100 (для К-1)	4.1	м3	
	Бетон В25, W6, F100 (для К-2)	4.3	м3	
	Бетон В25, W6, F100 (для К-3)	3.4	м3	
	Бетон В25, W6, F100 (для К-4)	2.4	м3	
	Бетон В25, W6, F100 (для К-5)	2.4	м3	
	Бетон В25, W6, F100 (для К-6)	2.2	м3	
	Бетон В25, W6, F100 (для К-7)	2.3	м3	
	Сетка 8Вр1-100 / 8Вр1-100 (для К-1)	1.1	м2	
	Сетка 8Вр1-100 / 8Вр1-100 (для К-2)	1.6	м2	
	Сетка 8Вр1-100 / 8Вр1-100 (для К-3)	2.4	м2	
	Сетка 8Вр1-100 / 8Вр1-100 (для К-4)	2	м2	
	Сетка 8Вр1-100 / 8Вр1-100 (для К-5)	2	м2	
	Сетка 8Вр1-100 / 8Вр1-100 (для К-6)	1.5	м2	
	Сетка 8Вр1-100 / 8Вр1-100 (для К-7)	1.3	м2	

Согласовано

Взам. инв. №

Подп. и дата

Инв. № подл.

Ведомость деталей

Поз.	Эскиз
03	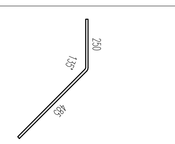
04	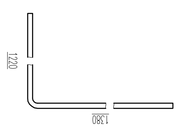
07	
08	
11	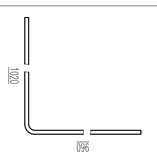
12	
13	
14	
15	
16	
17	
18	

Примечания:
1. Спецификация приведена на одну колонну каждого типоразмера колонн.
2. Эксплуатация колонн приведена на плане колонн, смотри лист 17.

Марка элемента	Изделия арматурные						Итого
	Арматура класса						
	А500С				А240		
	ГОСТ Р 52544-2006				ГОСТ Р 52544-2006		
	∅	∅	∅	Итого	∅	Итого	
	12	20	25		6		
К-1	63.51		354.57	418.08	55.94	55.94	2471.79
К-2	69.42		384.63	454.05	55.94	55.94	
К-3	75.34	293.95		369.29	49.51	49.51	
К-4	15.77	264.65		280.42	21.54	21.54	
К-5	9.86	235.36		245.21	21.54	21.54	
К-6	9.86	235.36		245.21	21.54	21.54	
К-7	5.91	206.06		211.97	21.54	21.54	

Копировал

А2

План фундаментной плиты. Арматурный чертеж М1:150
Нижнее рядовое армирование

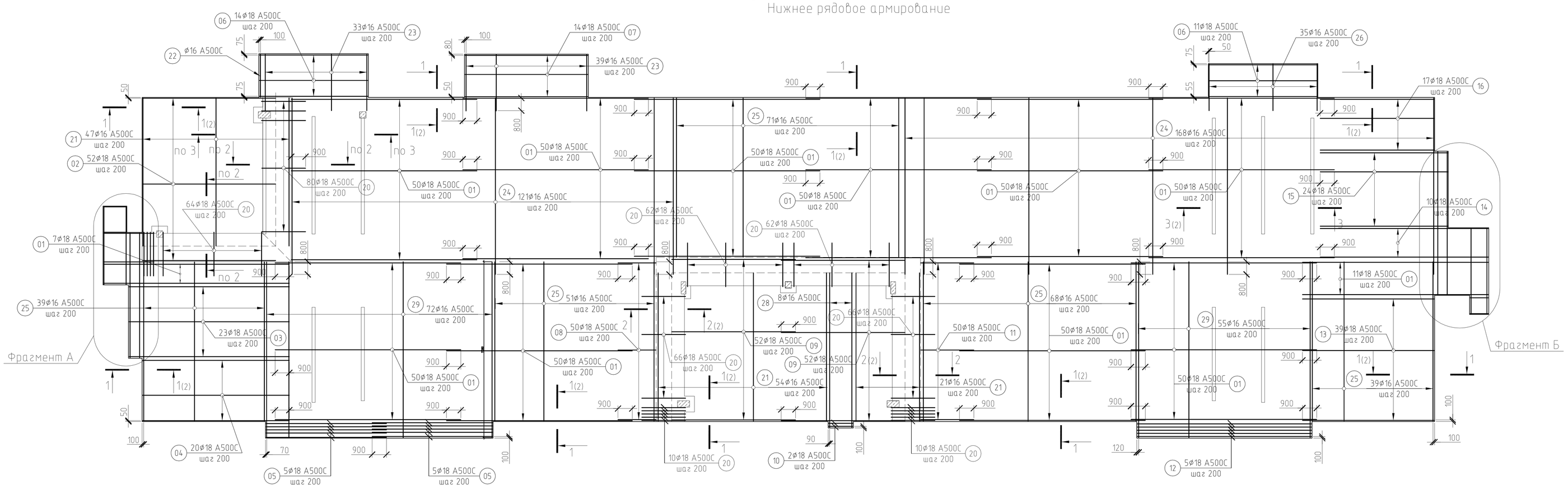

Фрагмент А М1:100

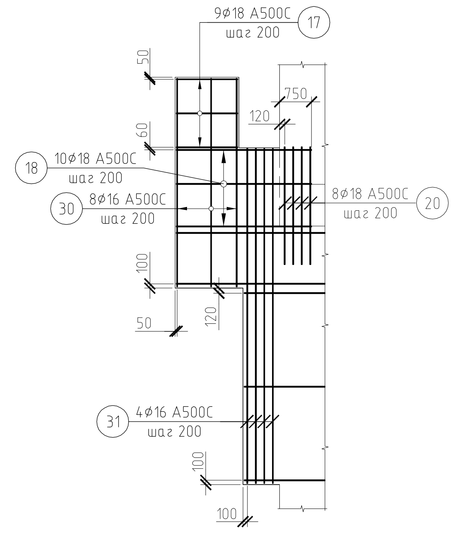

План фундаментной плиты. Арматурный чертеж М1:150
Усиление нижнего армирования

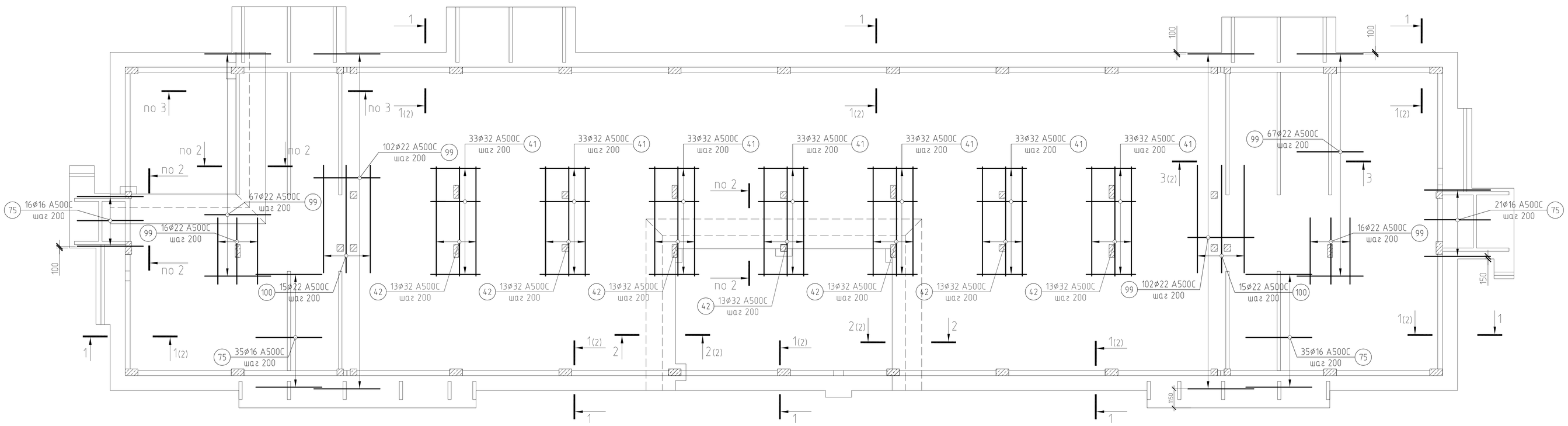

Фрагмент Б М1:100

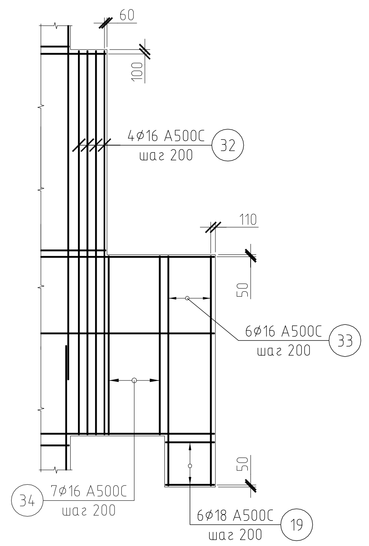

Примечания:
1. Лист рассматривать совместно с листом 2.
2. Армирование фундаментной плиты предусмотрено из отдельных арматурных стержней класса А500С по СТО АСЧМ 7-93.
3. Выпуска арматуры из стен подвала на плане условно не показаны.
4. Стыки рабочих стержней располагать вразбежку. Количество стыков в одном сечении не более 50%. Длина перехлеста стержней ø12 мм – 600 мм, ø16 мм – 800 мм, ø18 мм – 900 мм.
5. Производство бетонных работ выполнять в соответствии с требованиями СНиП 3.03.01-87 "Несущие и ограждающие конструкции".
6. Разрез 1-1, 2-2, 3-3 см. лист 2.
7. Спецификация приведена на листе 16.

Узел А М1:10
Опалубочный чертеж

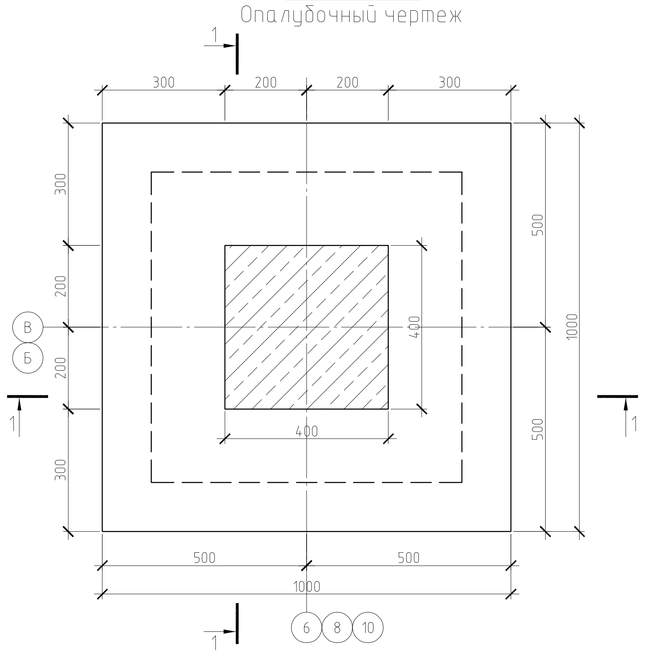

2-2 М1:10
Арматурно-опалубочный чертеж

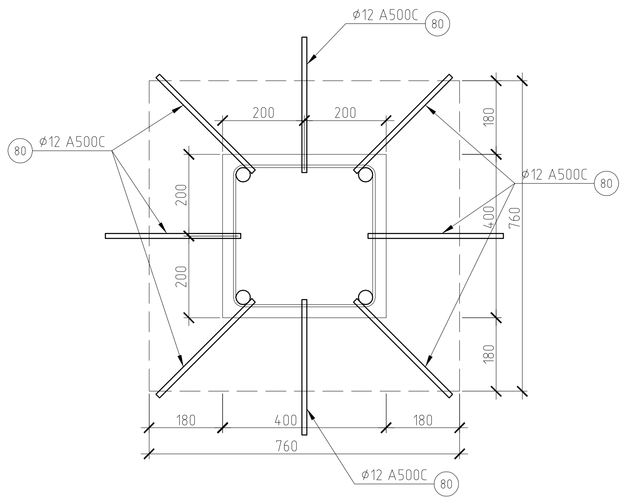

Узел Б М1:10
Опалубочный чертеж

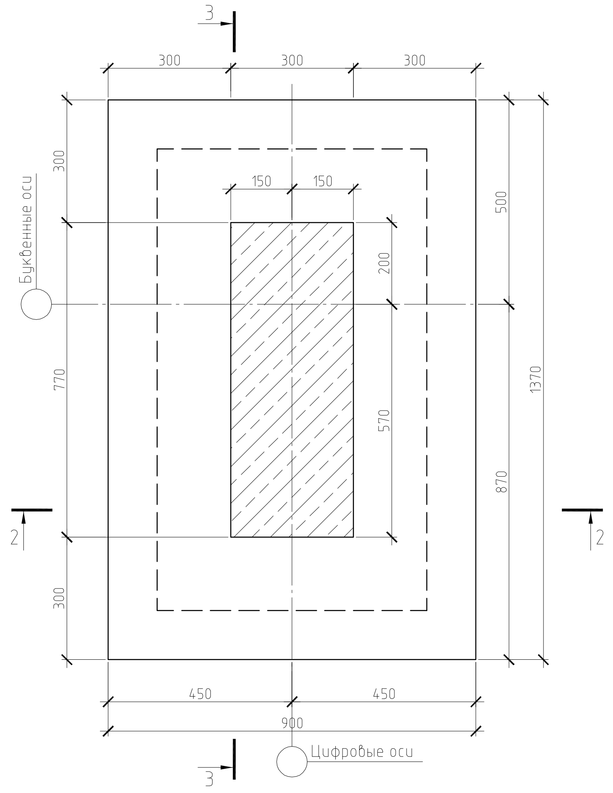

Узел Б М1:10
Арматурны чертеж

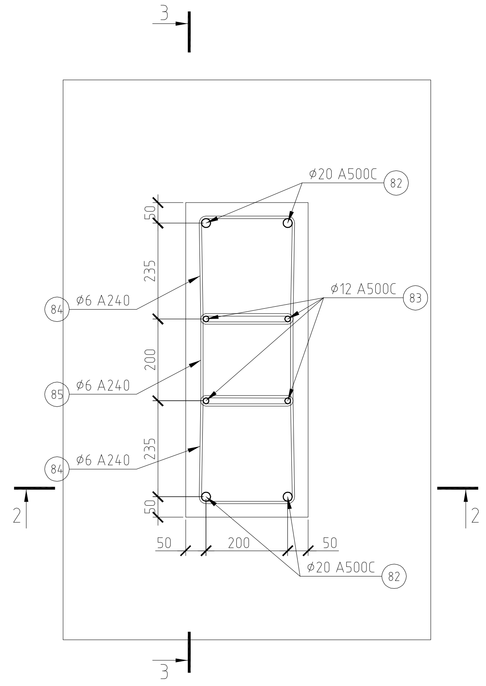

3-3 М1:10
Арматурно-опалубочный чертеж

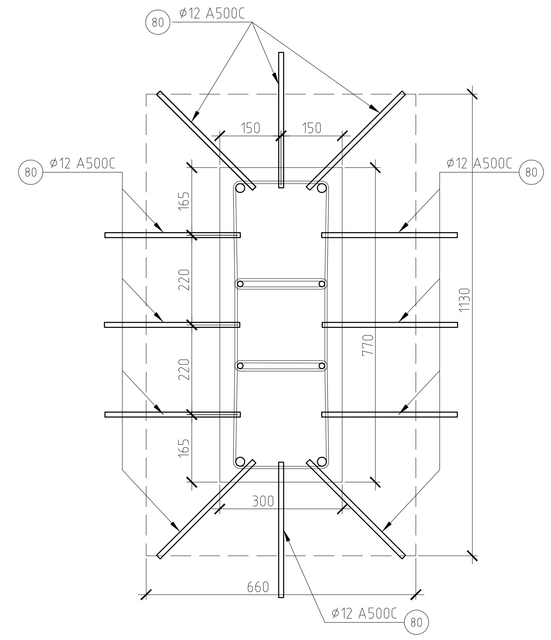

Узел А М1:10
Арматурны чертеж

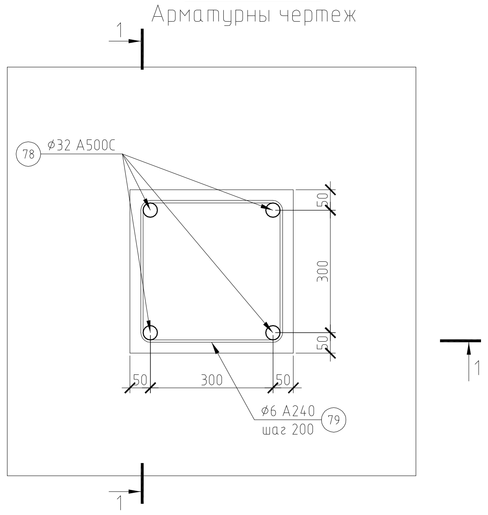

2-2 М1:25
Опалубочный чертеж

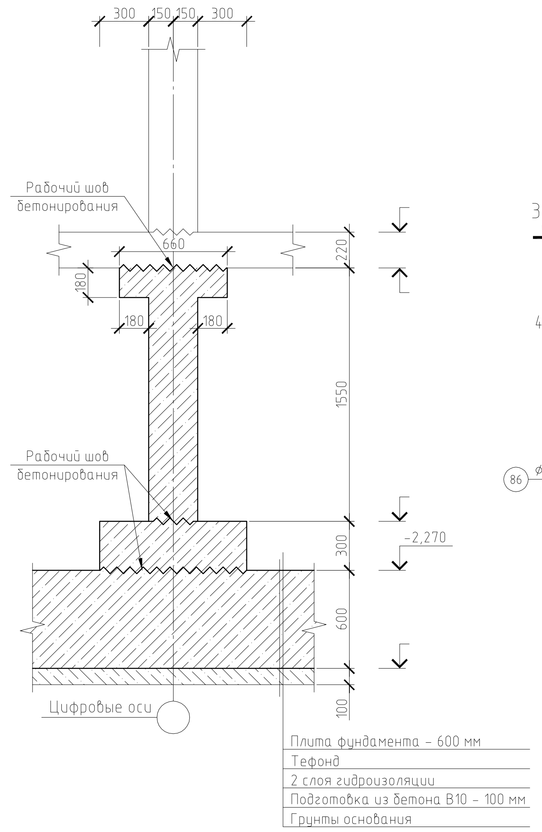

2-2 М1:25
Арматурны чертеж

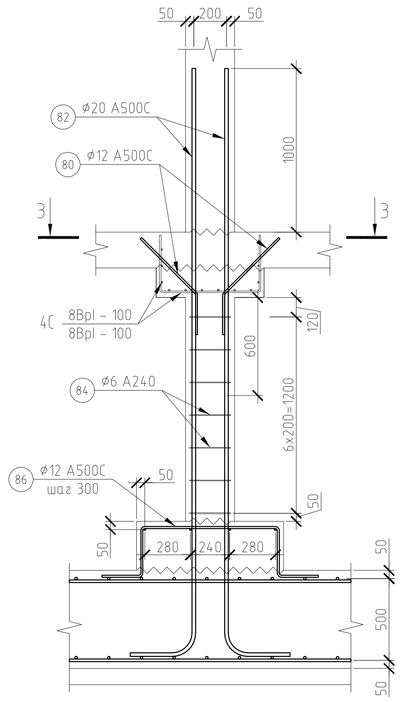

3-3 М1:25
Опалубочный чертеж

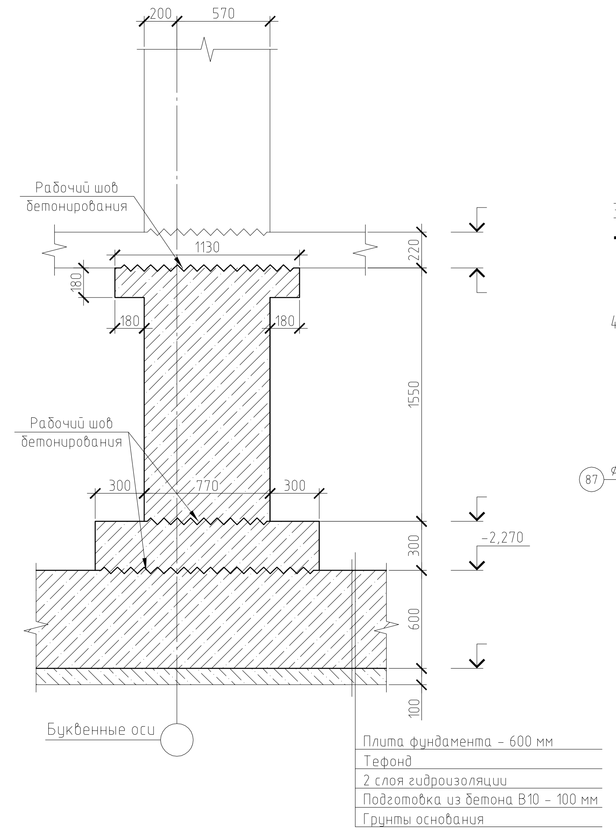

3-3 М1:25
Арматурны чертеж

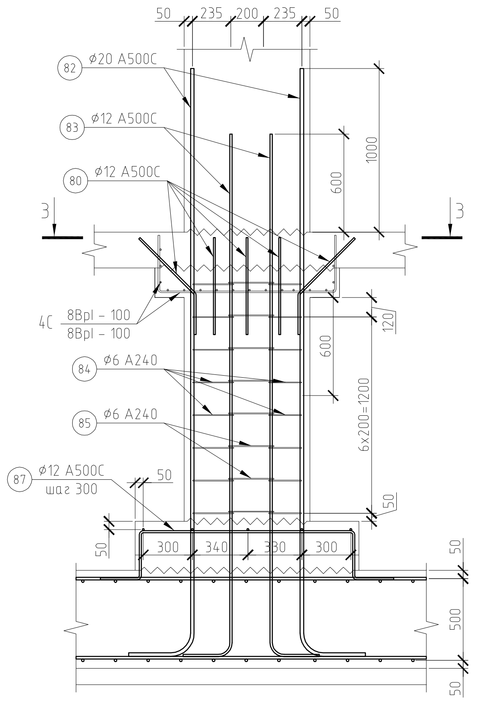

1-1 М1:25
Опалубочный чертеж

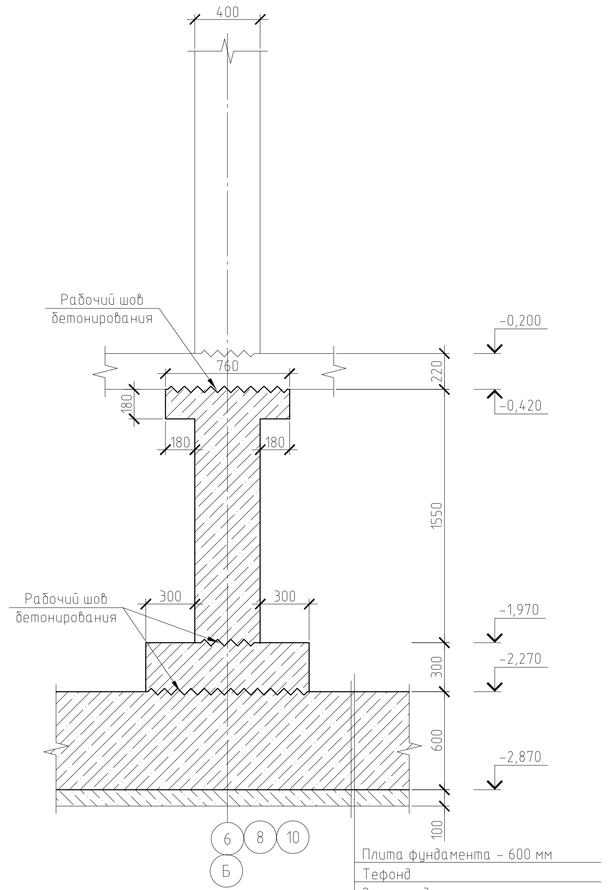

1-1 М1:25
Арматурный чертеж

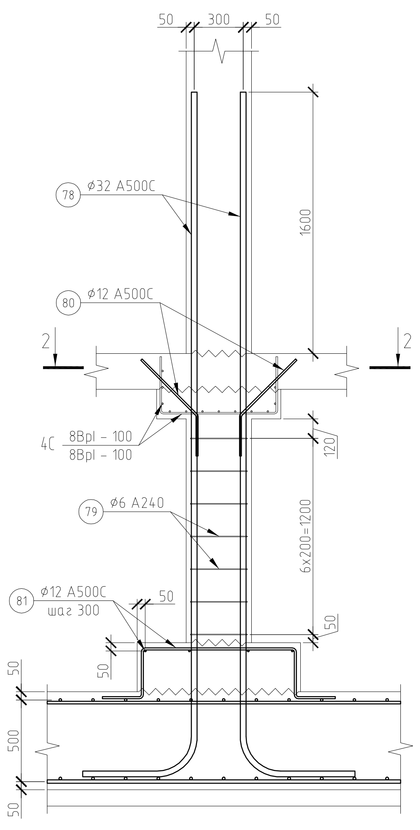

Примечания:
1. Узлы замаркированы на листе 2.
2. Армирование фундаментной плиты предусмотрено из отдельных арматурных стержней класса А500С по СТО АСЧМ 7-93.
3. Стыки рабочих стержней располагать вразбежку. Количество стыков в одном сечении не более 50%.
4. Производство бетонных работ выполнять в соответствии с требованиями СНиП 3.03.01-87 "Несущие и ограждающие конструкции".
5. Спецификация приведена на листе 16.